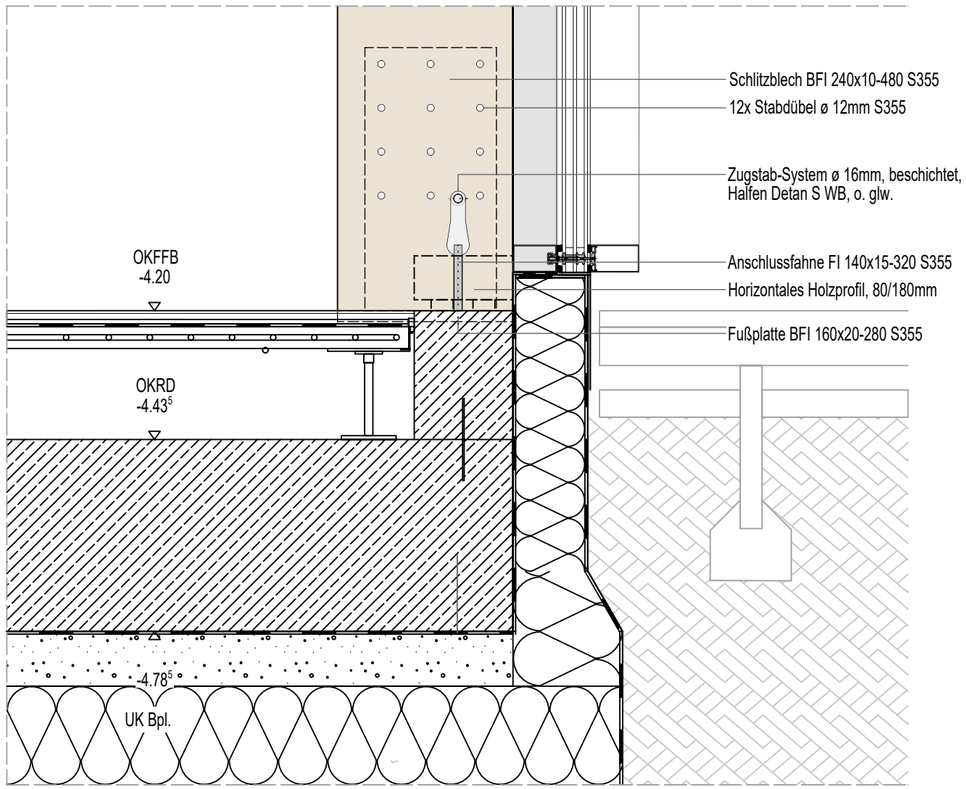

Schnitt M 1:10

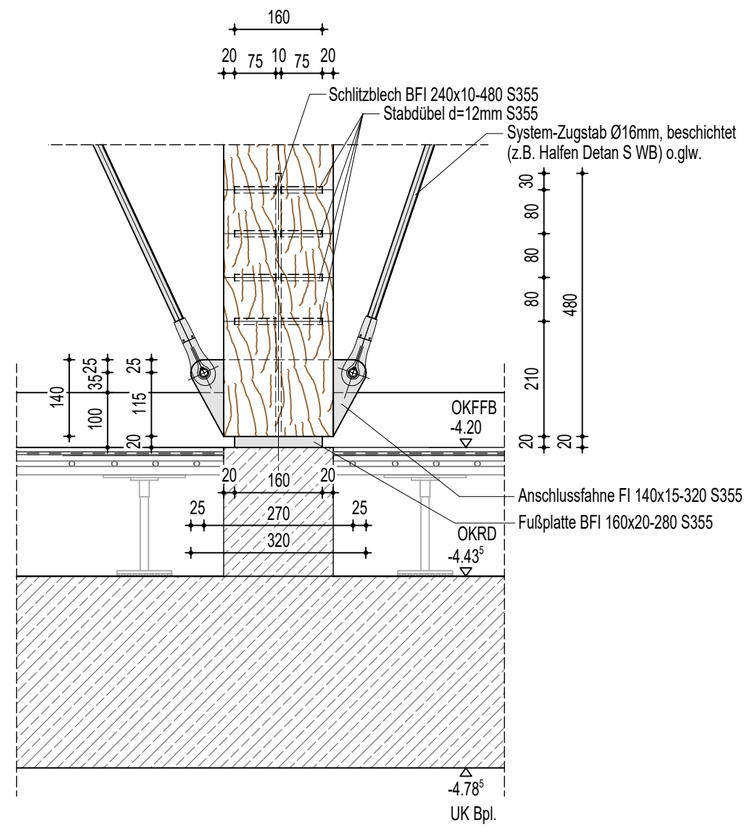

Ansicht M 1:10

Index	Inhalt der Änderung/Ergänzung	Datum

AUSFÜHRUNGSPLANUNG

Bauvorhaben:

Neubau eines Besucherzentrums auf dem Kyffhäuser, Kyffhäuser 1, 99707 Kyffhäuserland

Bauherr:

Kyffhäuser-Stiftung,
Kyffhäuser 1, 99707 Kyffhäuserland

	Datum
Architekten:	
Cobe A/S Orientkaj 4 st. 2150 Nordhavn	
Ausführung:	
Architektur- und Ingenieurbüro partnerschaft > Bauen und Visionen < Iris Karstädt Friedhelm Verges — Planplatz 4, 99706 Sondershausen, Tel. : 03632 - 66 55 51, Fax : 03632 - 66 55 53, Email: info@bv-sdh.de	01.04.25
Fachplaner:	

Planinhalt:

Detail Rundstabverband - Prinzipknoten Fußboden

Projektnummer: 22-008	Blatt-Nr.: 5DE43		Gez.:
Blattgröße:	Maßstab: 1:10		Gepr.:
Unterschrift Bauherr:		Unterschrift Planer:	