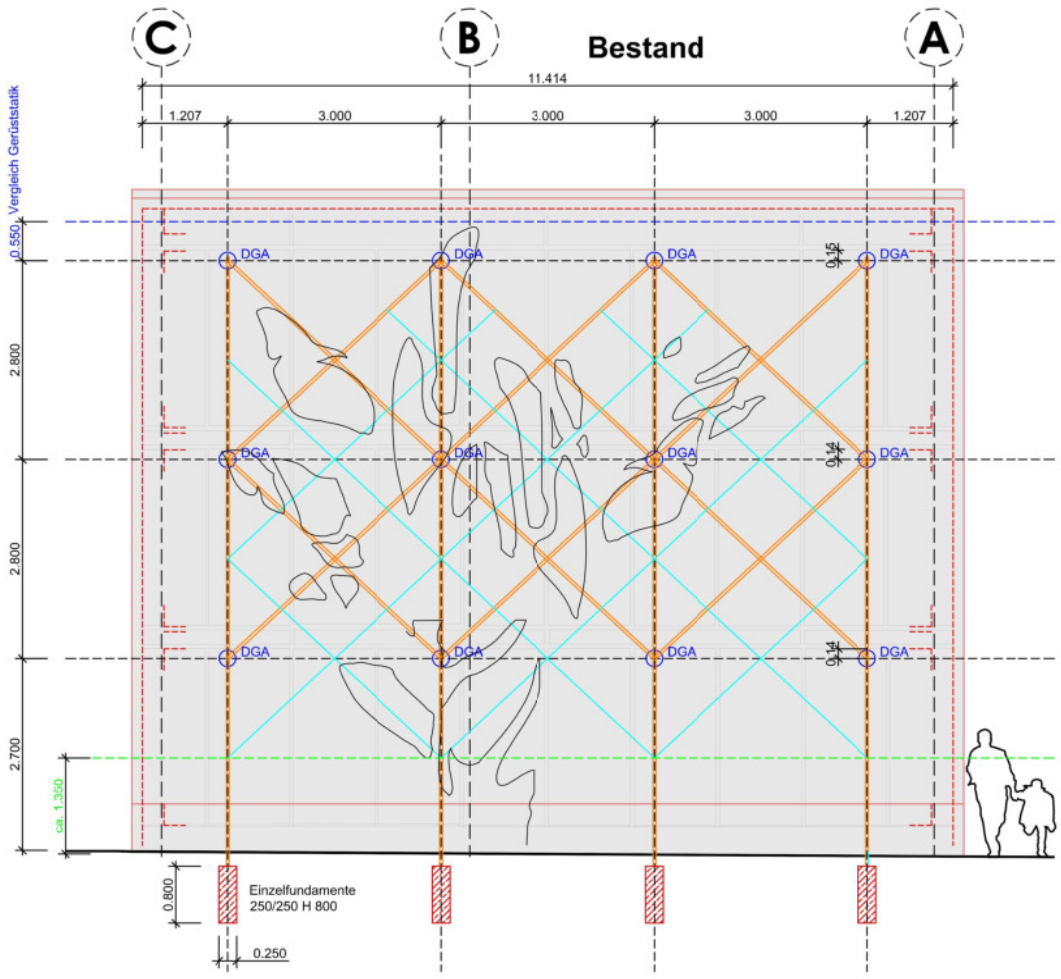

Ansicht Nordwest 1

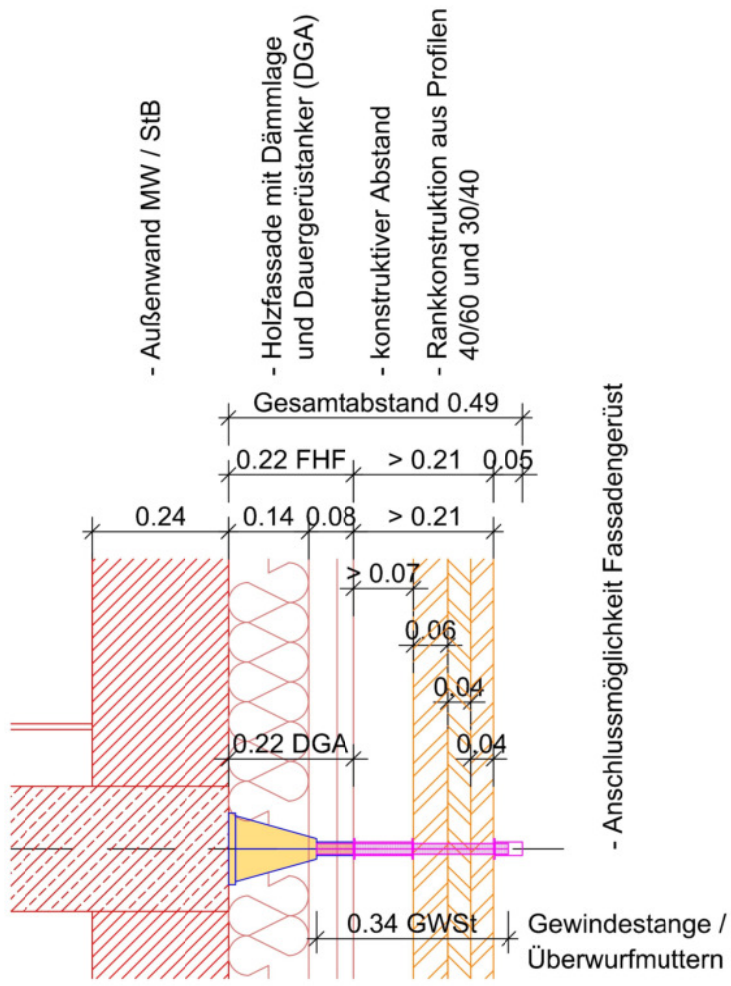

Detail D1

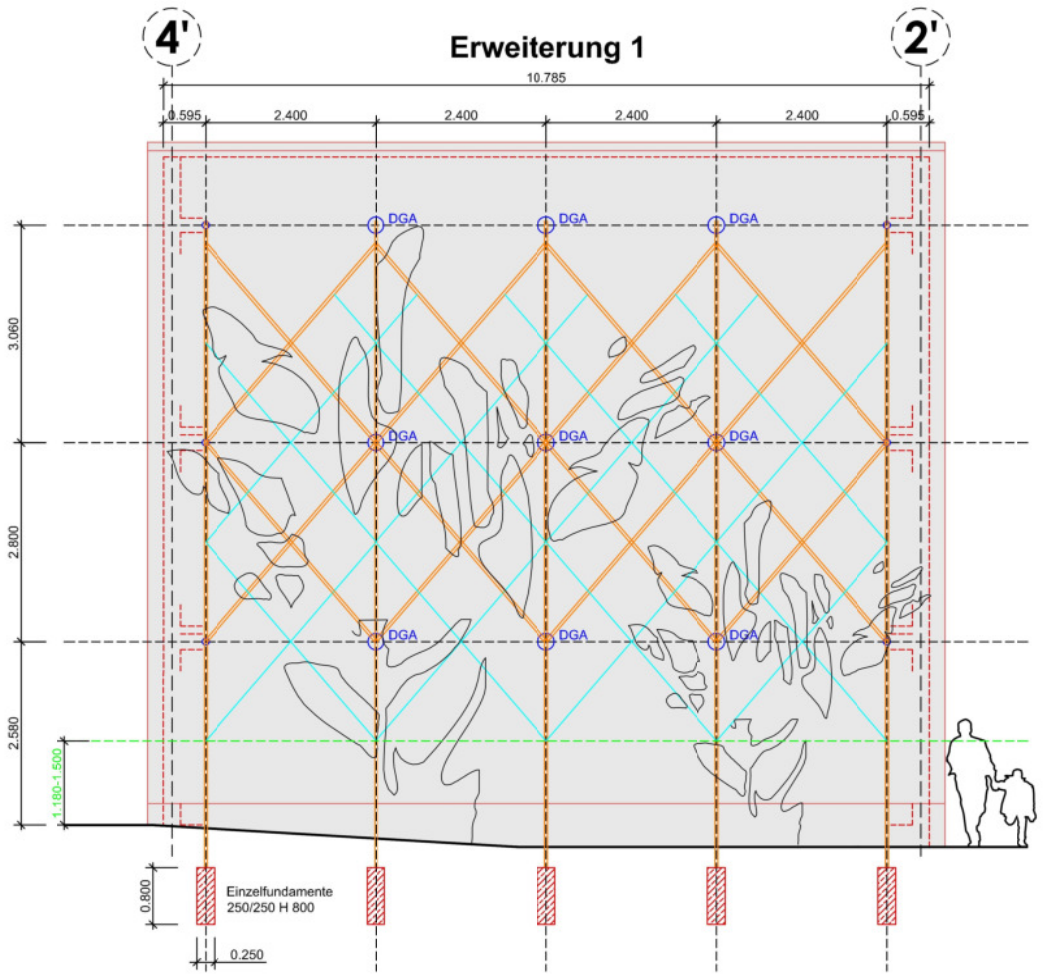

Ansicht Nordost

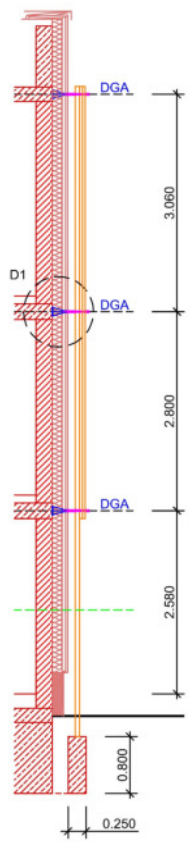

Prinzipschnitt

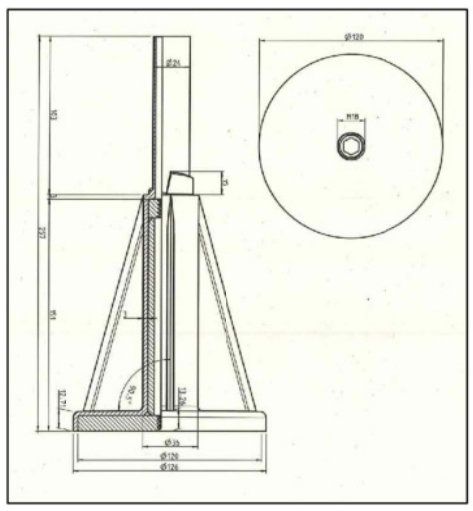

DGA isorocket®

MIDI Concrete (180-240 mm)

Legende

- Dauergerüstanker (DGA) nach Vorgabe IBN
- Rankgerüst (Fasadenbegrünung)
  - vertikale Profile 40/60
  - diagonale Profile 40/40
- horizontaler konstruktiver Aufbau
- optionale zusätzliche Aukreuzungen (Rankhilfe)
  - z.B. Stahlseile

Laubgewicht Pflanzen 0,015 kN/m² - Anhang B "Richtlinien zur Planung, Ausführung und Pflege von Fassadenbegrünung mit Kletterpflanzen" (2000 Ausgabe FLL e.V. Bonn)

Index	Änderung	Datum	Gez.

DWG- Dateiname | Zeichnungscode

Landeshauptstadt Dresden
Amt für Hochbau und Immobilienverwaltung
PF 120020 01001 Dresden
Tel. 488 38 20, Fax 488 38 17

Projekt: 1197 Kindertageseinrichtung
Bischofsweg 17a, 01097 Dresden
Komplettmodernisierung und Erweiterung

Standortverwalter: Landeshauptstadt Dresden

Planungsphase: 05 Ausführungsplanung

Darstellung: Rankgerüst

Ansichten / Schnitte

Planer
Tel.:
Fax:
E-Mail:

Maßstab	Datum
M 1: 100	16. Mai 2024
Gez. MB / PF	Projekt-Nr. HI. 5511971
Bl.- Größe. A3	Bl.-Nr. A_RG_5.01