Ansicht (Bestand) M 1:200

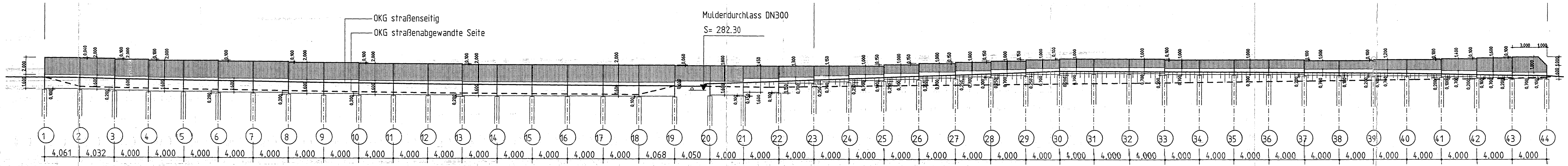

Pfosten	LSW-OK	Sockel-OK	Pfahlkopf-OK	Gelände-OK straßenseitig	Gelände-OK straßenabgew.
1	285.87	283.87	282.17	283.57	
2	285.87 285.83	283.87 283.83	282.13	283.545	282.531
3	285.83 285.73	283.83 283.73	282.03	283.468	282.455
4	285.73 285.63	283.73 283.63	281.93	283.397	282.383
5	285.63	283.63	281.93	283.330	282.316
6	285.63 285.53	283.63 283.53	281.83	283.267	282.253
7	285.53	283.53	281.83	283.208	282.195
8	285.53 285.43	283.53 283.43	281.73	283.154	282.140
9	285.43	283.43	281.73	283.103	282.089
10	285.43 285.33	283.43 283.33	281.63	283.057	282.043
11	285.33	283.33	281.63	283.015	282.001
12	285.33	283.33	281.63	282.976	281.963
13	285.33 285.23	283.33 283.23	281.53	282.943	281.929
14	285.23	283.23	281.53	282.913	281.899
15	285.23	283.23	281.53	282.887	281.873
16	285.23	283.23	281.53	282.866	281.852
17	285.23	283.23	281.53	282.848	281.835
18	285.23	283.23	281.53	282.835	281.822
19	285.23 285.17	283.23 283.37	281.53	282.826	
20	285.17	283.37	281.67	283.070	
21	285.17	283.37 283.72	281.67	283.222	
22	285.17	283.72 283.87	282.02	283.377	
23	285.17	283.87 284.02	283.07	283.532	
24	285.17	284.02 284.17	283.22	283.687	
25	285.17 285.32	284.17 284.32	283.37	283.843	
26	285.32 285.47	284.32 284.47	283.52	283.989	
27	285.47 285.62	284.47 284.62	283.67	284.134	
28	285.62 285.77	284.62 284.77	283.82	284.279	
29	285.77 285.92	284.77 284.92	283.97	284.423	
30	285.92 286.02	284.92 285.02	284.12	284.568	
31	286.02	285.02	284.22	284.562	
32	286.02	285.02	284.22	284.544	
33	286.02 285.92	285.02 284.92	284.12	284.526	
34	285.92	284.92	284.12	284.507	
35	285.92	284.92	284.12	284.488	
36	285.92	284.92	284.12	284.455	
37	285.92 285.82	284.92 284.82	284.02	284.422	
38	285.82	284.82	284.02	284.389	
39	285.82 285.92	284.82 284.72	283.92	284.356	
40	285.92	284.72	283.92	284.315	
41	285.92 286.02	284.72 284.62	283.82	284.238	
42	286.02 286.12	284.62 284.52	283.72	284.161	
43	286.12 286.22	284.52 284.42	283.62	284.084	
44	286.22	284.42	283.62	284.007	

Ansicht (Erhöhung) M 1:100

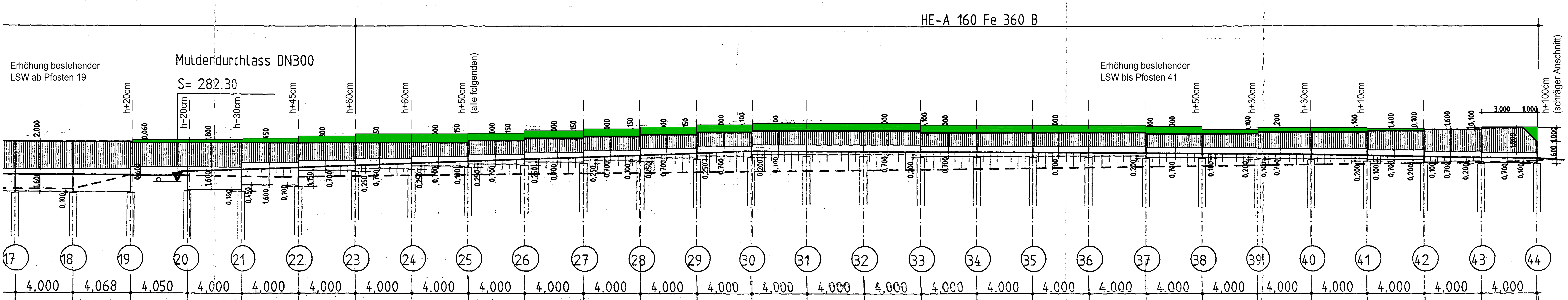

Höhe der LSW-Füllung (neu): 2,00m 2,00m 1,75m 1,75m 1,75m 1,50m (alle folgenden) 1,50m 1,25m 1,50m 1,50m 1,50m 1,50m 1,75m

Nummerierung der Pfosten (neu): 25 20 15 10 5 1

Detail "Knick" Pfahl 19

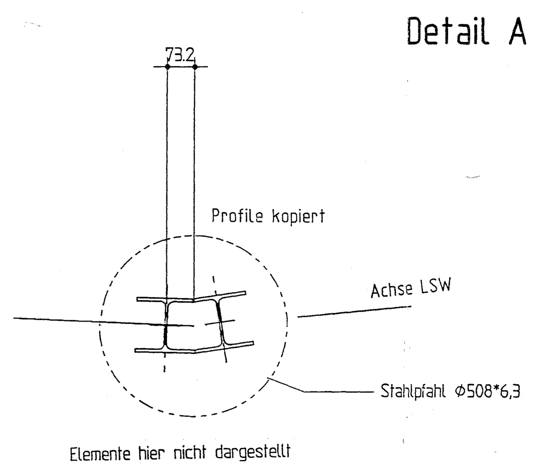

Schnitt (Bestand) M 1:25

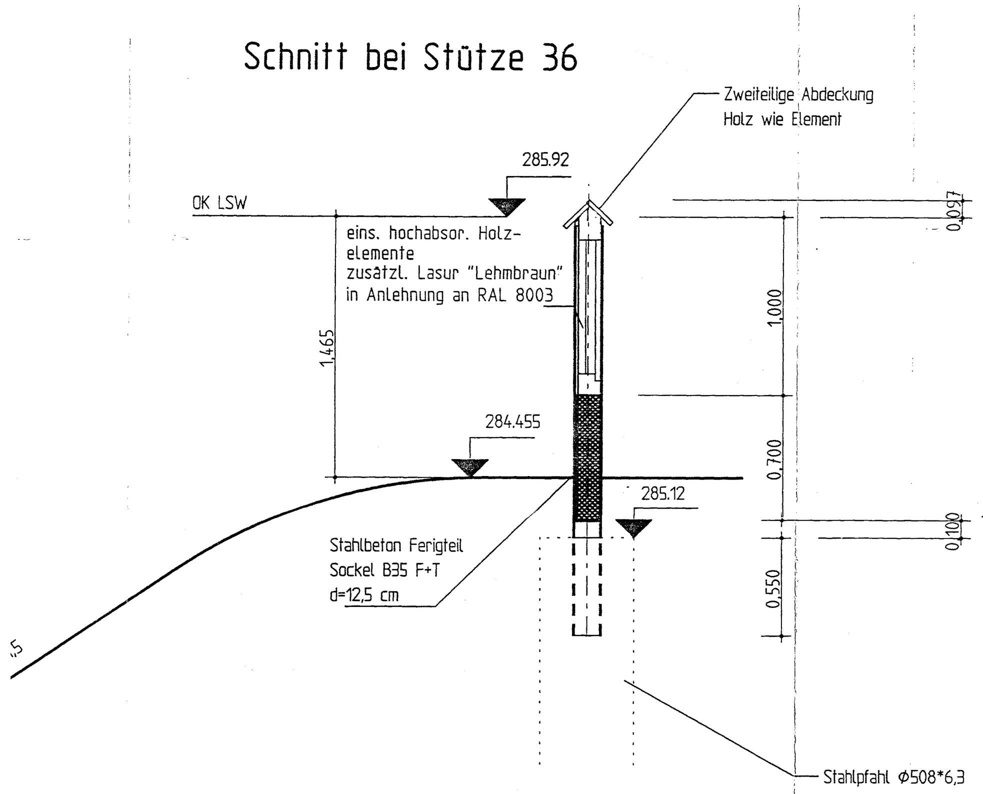

Schnitt (Erhaltung) M 1:25

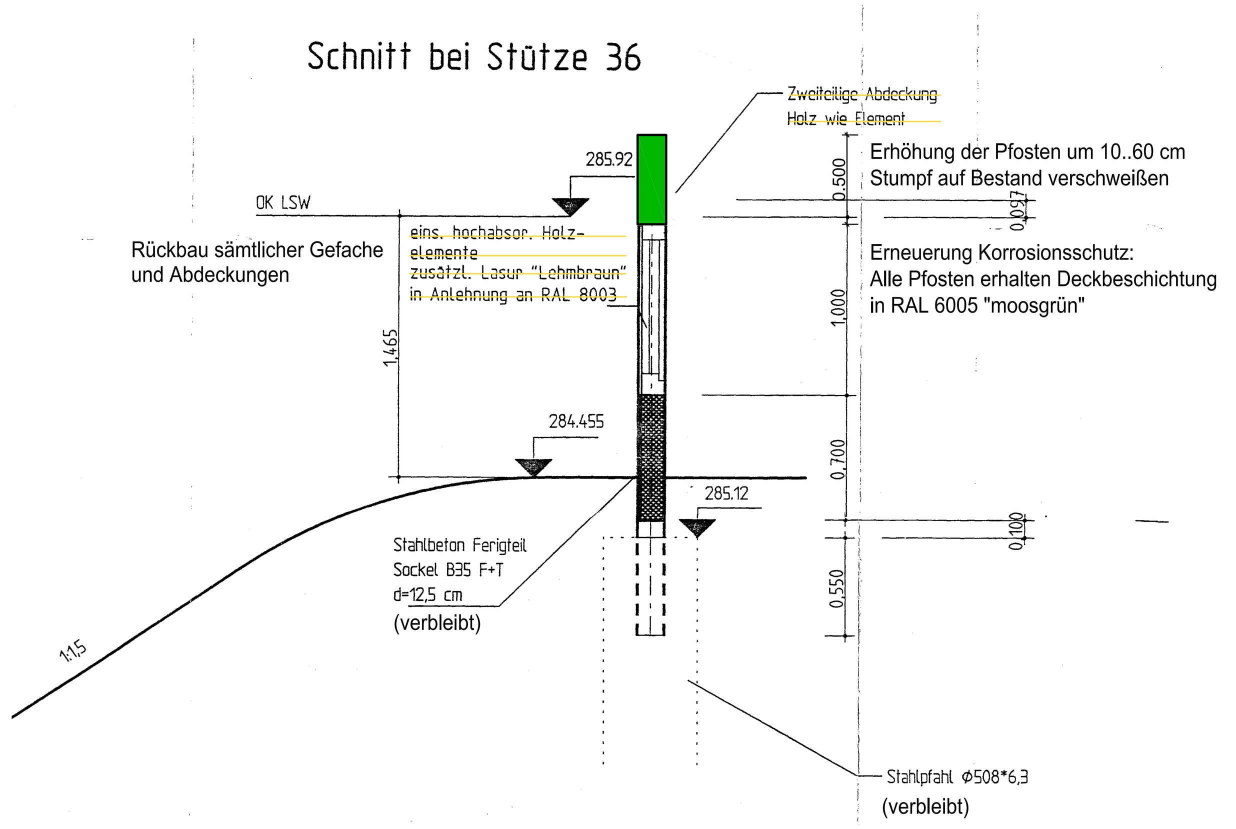

Abdeckung LSW (neu)

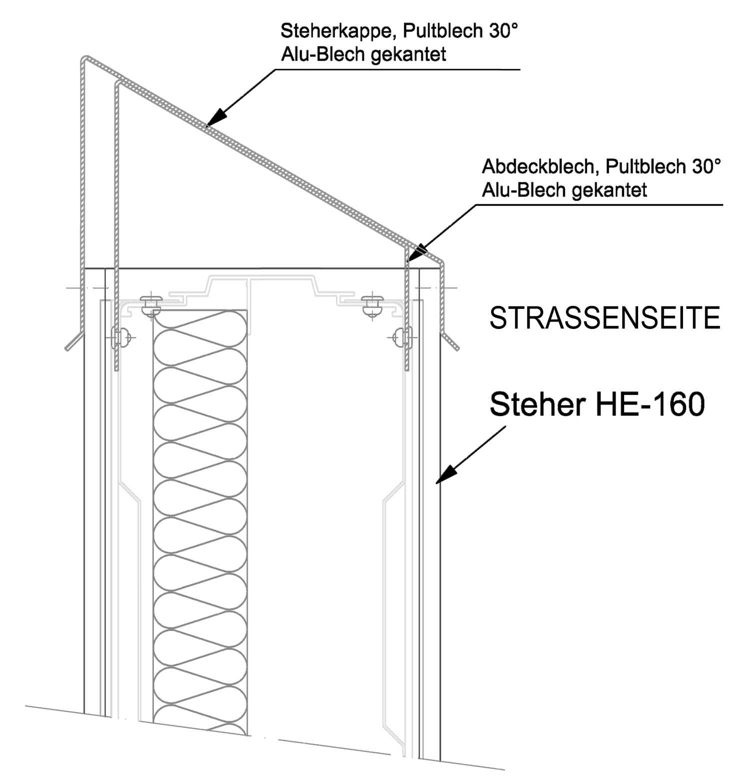

Bauwerksdaten		
Bauart:		~~Stahl/ Stahlbeton/~~ Aluminium/ ~~Gabione/ Holz~~
Einwirkung		Windzone 1 nach DIN EN 1991; q=1.2kN/m²
Differenzhöhe (bis OK LSW)	(m)	max. 2.50m
Segmenthöhe	(m)	max. 2.30m
Segmentanzahl	(Stk)	43
Gesamtlänge	(m)	172.00
Lärmschutzwand Ansichtsfläche	(m)	Bestand: 261.00 Neu: 299.00
Absorptionsgruppe		einseitig hochabsorbierend

Geändert		Datum	Gez.	Gepr.
a	Korrekturen zum Entwurf	27.03.25	MS	DS

Freistaat Sachsen
Landesamt für Straßenbau und Verkehr
Niederlassung Bautzen

Unterlage: 10

Straßenklasse und Nr.: Bundesstraße, B178

Blatt-Nr.: 1

Streckenbezeichnung: Zittau - Weißenberg

Gemarkung: Oelsa

Projekt-Nr.: 004242-25

Bauwerk / Baumaßnahme: B178, Instandsetzung LSW 2.0-1

	Datum	Zeichen
Bearb.	11.03.2025	MS
Gez.	11.03.2025	MS
Gepr.	11.03.2025	DS

ASB-Nr.: 4853 564

Plandarstellung: Bauwerksskizze

Maßstab: 1:200/100/25

Ausschreibungsunterlage

Aufgestellt: Bautzen, den

Geprüft: Bautzen, den