V:\Projekte\362 NiWo RH-Bebauung Stöckheim-Süd\4 - Zeichnungen\4 - KPN\5 - Werkplanung\362-5-Fenster_WDVS.vwx

± 0,00 m= 76,92 ü. NN

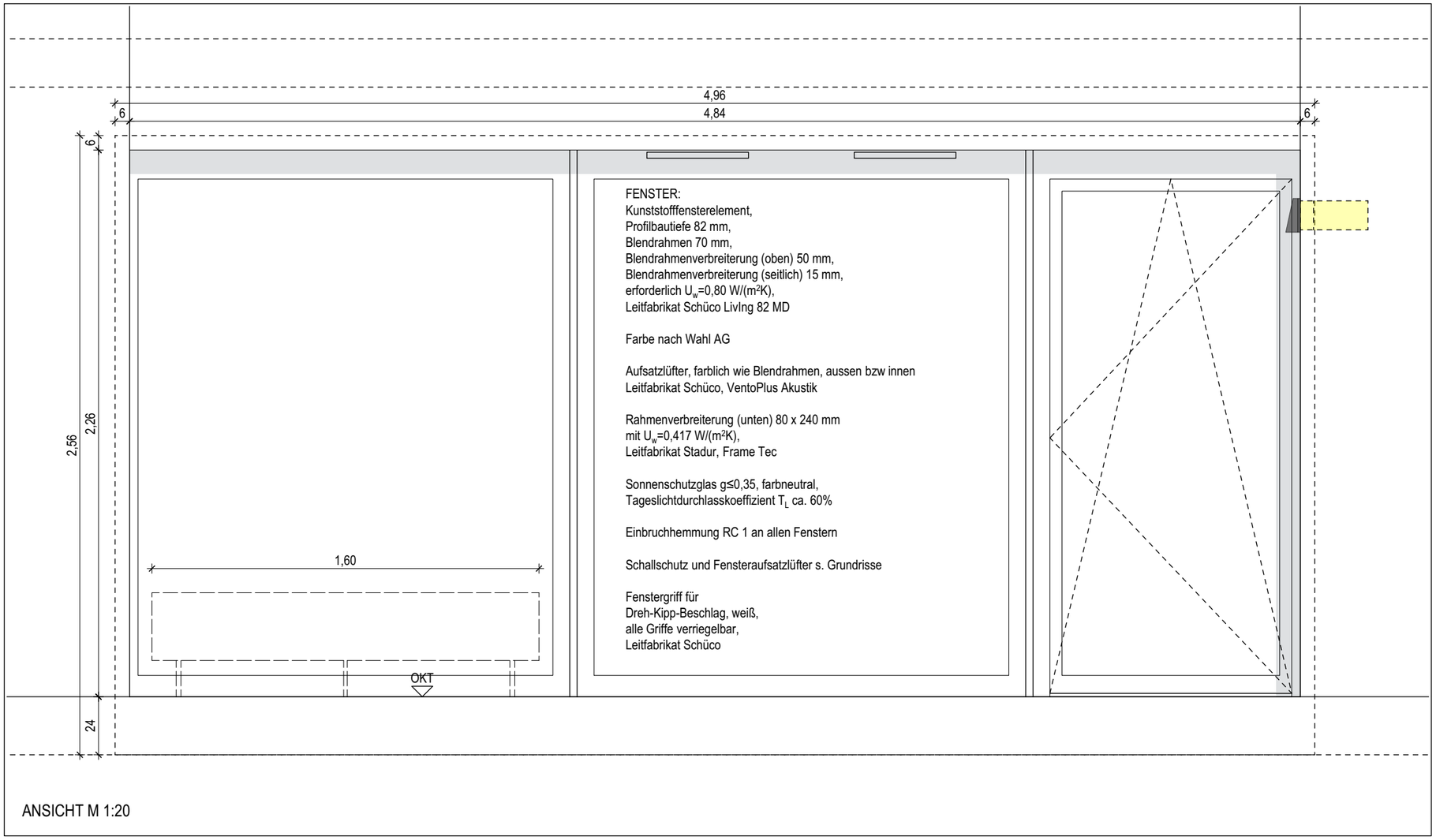

ANSICHT M 1:20

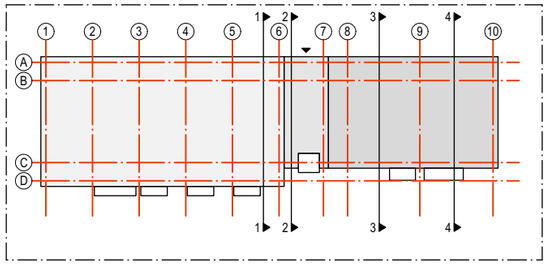

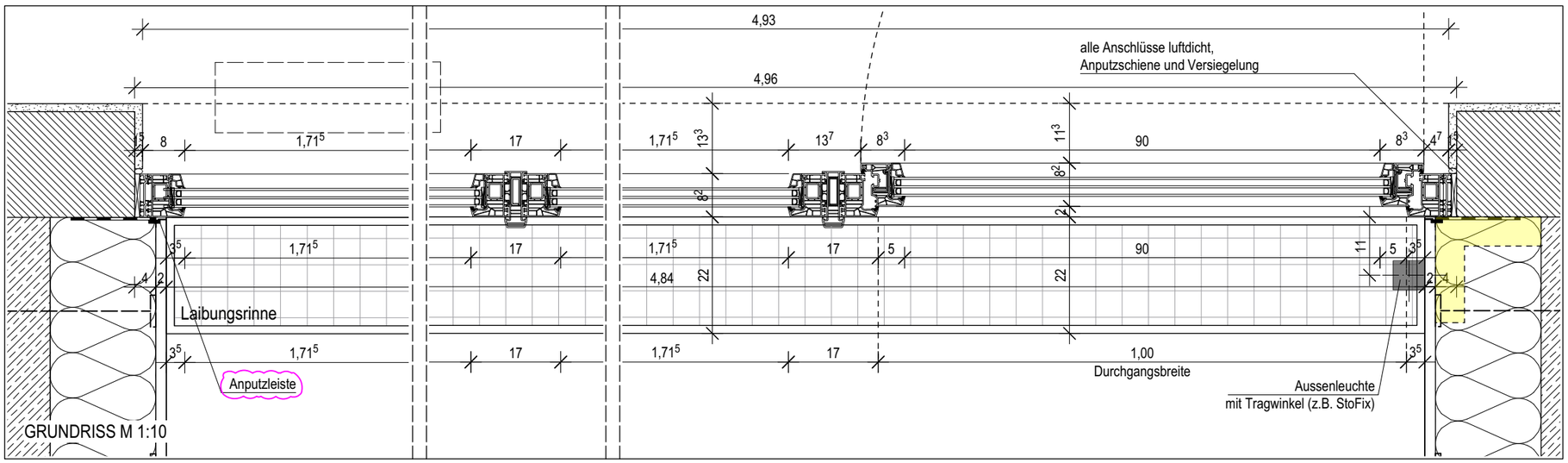

GRUNDRISS M 1:10

PROJEKT

Neubau STH-RH, Stöckheim-Süd (Wohngebäude Berghey)

Berghey 3
38124 Braunschweig

BAUHERR

Nibelungen Wohnbau GmbH
Freyastraße 10
38106 Braunschweig
Tel/Fax: 0531-30003-151 / -367
nw.sth-rh@nibelungen-wohnbau.de

PLANUNG

KPN Architekten BDA
Hermannstr. 4
38114 Braunschweig
Tel/Fax 0531-12 31 25-0 / -25
sth-rh@kpn-architekten.de

Architektur + Freiraum

DARSTELLUNG

Fenster Typ 13 - AN + GR
Achse C

PLANGRÖSSE	DIN A3	LEISTUNGSPHASE	Ausführungsplanung
GEZEICHNET	AT	ERSTELLUNGSDATUM	20.08.2024
MASSSTAB	1:10	STATUS	**FREIGEGEBEN**
INDEX	c	PLANNUMMER	362-5-D-FE27-c-F0
INDEXDATUM	25.02.2025		

Haftungshinweis:
Alle Maße sind auf der Baustelle zu prüfen.
Unstimmigkeiten sind der Bauleitung unverzüglich zu melden.

Urheberrecht:
Die vorliegende Planung ist urheberrechtlich geschützt und Eigentum des Büros KPN ARCHITEKTEN BDA.

Index	Datum	Änderung
b	07.11.2024	textl. Erg.
c	10.02.2025	Erg. WDVS
	18.02.2025	Vorstellung AG

Index	Datum	Verteiler
0	20.08.2024	AG, FPL pdf
a	10.10.2024	AG, FPL pdf
b	07.11.2024	AG, FPL
c	25.02.2025	AG, FPL pdf