Schnitt A-A' - Bestand

M 1:25

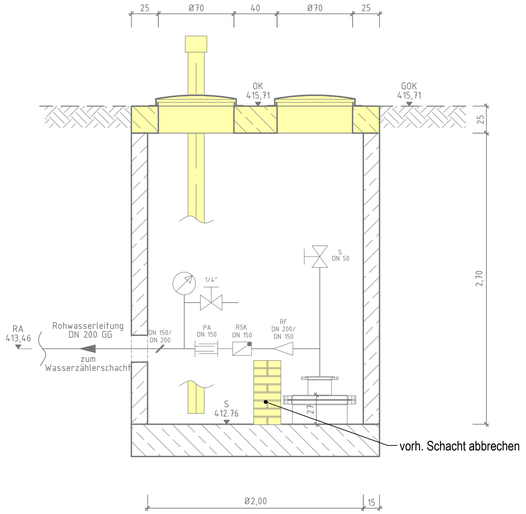

Schnitt A-A' - Planung

M 1:25

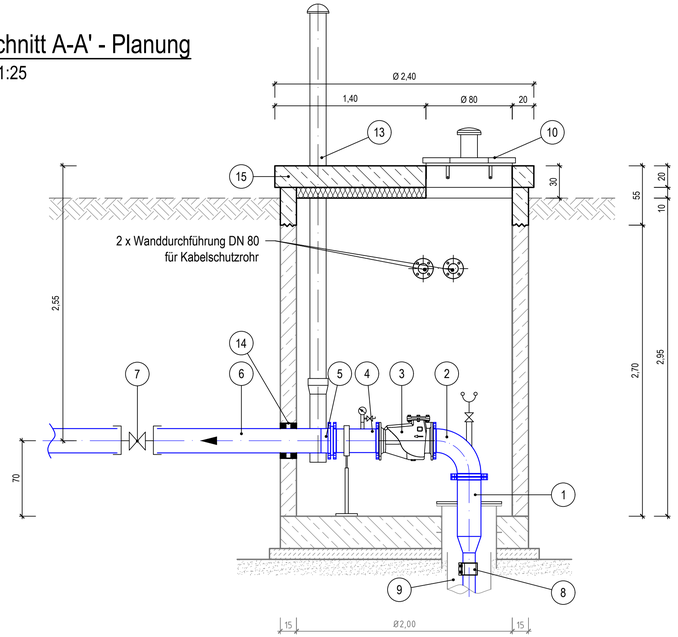

Legende:

Bestand

- Gelände
- Rohwasserleitung
- Bauwerk

Planung

- Rohwasserleitung
- Abbruch/ Rückbau
- Neubau
- Isolierung

Ausrüstung

1. Lastflansch Edelstahl DN 500 PN 10
   - DN 200 Abgang mit Losflansch (nach oben)
   - DN 200 Abgang mit angeschweißter Reduzierung DN 200/ DN 125 und Spitzende DN 125 (nach unten) mit ZSM - Spitzende
   - DN 50 Peilrohr
   - DN 50 Entlüftung
   - Kabeldurchführung

   HINWEIS: Vor der Bestellung müssen die genauen Maße vor Ort festgelegt werden!
2. Q-Stück, Edelstahl DN 200, PN10, mit Abgang 2" für Entnahme und Belüftung
3. Rückschlagklappe, GGG DN 200, mit innenliegender Welle
4. FF-Stück Edelstahl DN 200 mit 1/2" Abgang für Manometer und Probenahme
5. Vorschweißbund PE100 d 225 SDR 11 einschl. Flansch DN 200 PN10
6. Rohr PE100 d 225 SDR 11
7. Schieber DN 200 (Steckmuffen-Schieber) E3 BAIO System oder gleichwertig
8. ZSM-Rohrkupplung (zugfest) DN 125
9. vorh. Steigrohr Edelstahl DN 125 (Vaterstück)
10. Einstieg DN 800 regen- und einbruchsicher, rund, Edelstahl 1.4307, mit Be- und Entlüftung, z.B. HUBER SD4 RC3 oder gleichwertig
11. Einstieg DN 800 regen- und einbruchsicher, rund, Edelstahl 1.4307, z.B. HUBER SD4 oder gleichwertig
12. Abdeckung des vorh. Pumpensumpfes ca. 50 x 50 cm
13. Be- und Entlüftungsrohr DN 150 , L = 3,5 m mit Entlüftungshaube und Rohrbelüfter DN 150 HUBER BK 1 oder gleichwertig
14. gepl. Rohrleitungs Durchführung siehe Detail
15. Deckenplatte Ø 2,40 m mit zwei DN 800 Öffungen und DN 250 für Be -und Entlüftungsrohr

Draufsicht - Bestand

M 1:25

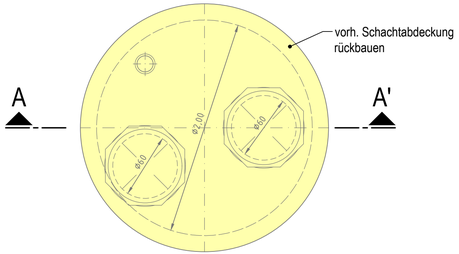

Grundriss - Planung

M 1:25

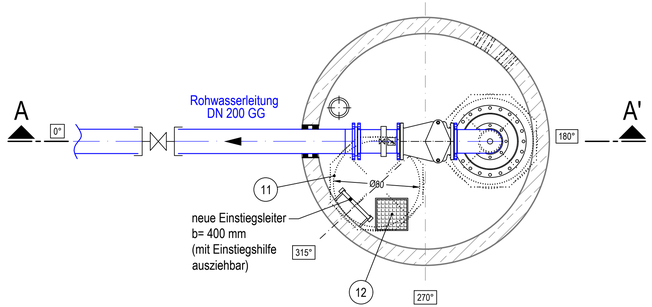

Detail: (ohne Maßtab)
gepl. Rohrdurchführung

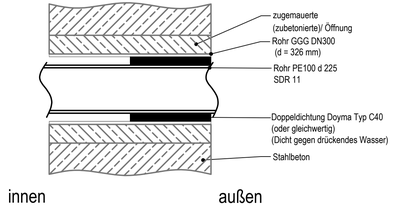

Auftraggeber:

SOWAG

Datum: _ _ . _ _ . 20 _ _ Unterschrift Auftraggeber

Auftragnehmer:

Ingenieurbüro für Tiefbau, Wasserwirtschaft und Umweltfragen, Ostsachsen GmbH

IBOS

Kleine Konsulstraße 3-5; 02826 Görlitz; Tel. 0 35 81 / 47 37-0; Fax 0 35 81 / 47 37 12; E-mail: info@ibos-goerlitz.de

Leistungsphase: AP	Maßnahme: Aufbereitung Wasserwerk Jonsdorf/ Drehe	Unterlage-Nr / Blatt-Nr.: 3.4.5
Projekt-Nr.: 200910T		Datum: 14.06.2024
Bearbeitet:	Unterlage: Brunnen 2 Ausrüstung	Koordinatenbezugssystem: -
Gezeichnet: Gö/Wi/Ga		Höhensystem: -
Geprüft:		Maßstab: 1:25
Schutzvermerk DIN 34-1-D	Die Weitergabe sowie Vervielfältigung dieser Unterlage, Verwertung und Mitteilung des Inhaltes sind nicht gestattet, soweit nicht ausdrücklich zugestanden. IBOS GmbH	Maßeinheit: cm/ m
		Format: nr.72 (970x420), A=0,41m²

Nur für Kalkulationszwecke

Erstellungsort: Aufbereitung Wasserwerk Jonsdorf/ Drehe Dateiname: 200910T-3.4.5.dwg Layout: Layout1 Datum: 14.06.2024 Uhrzeit: 09:15