## Draufsicht / M. 1 : 200

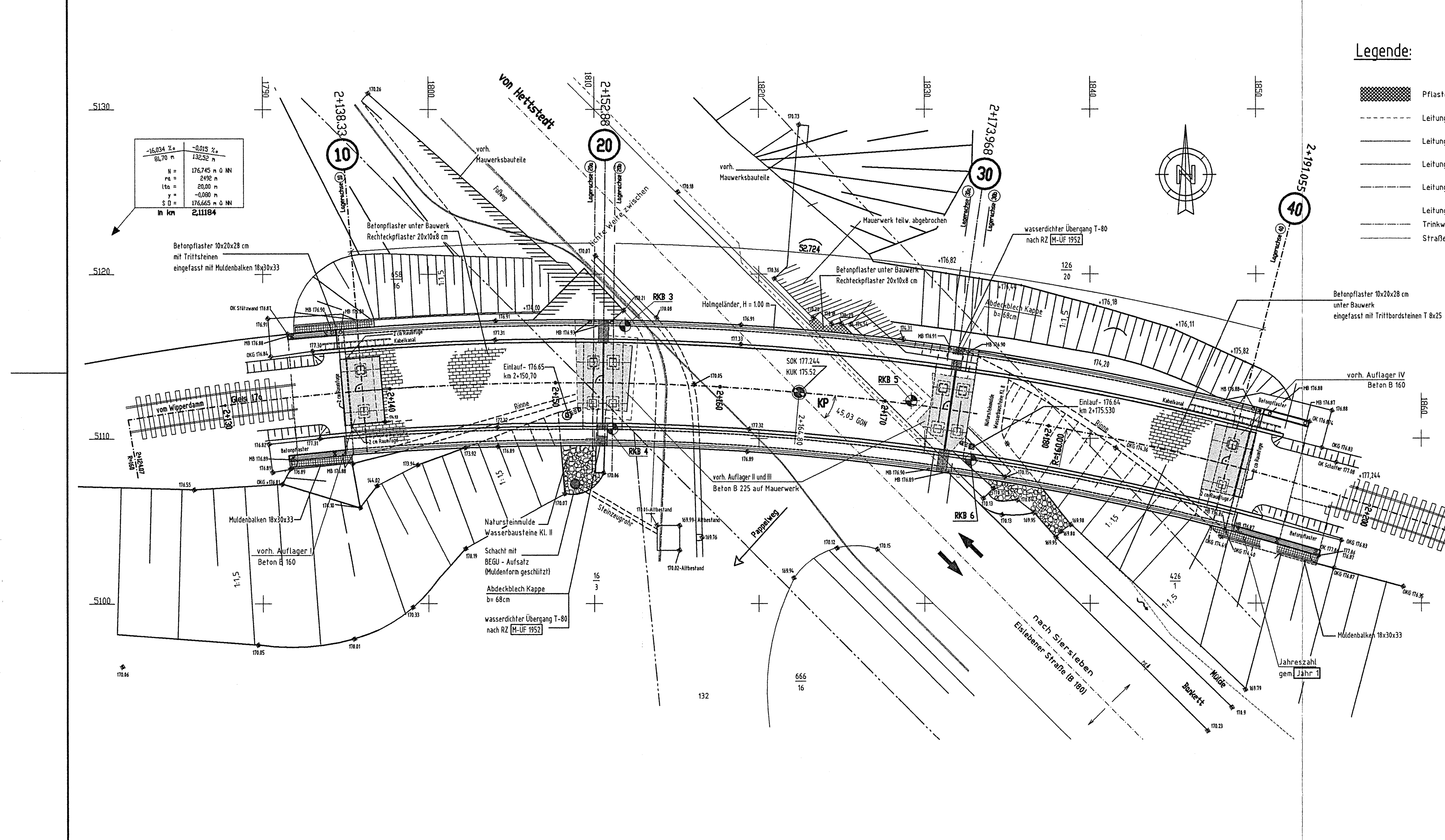

## Längsschnitt / M. 1 : 200

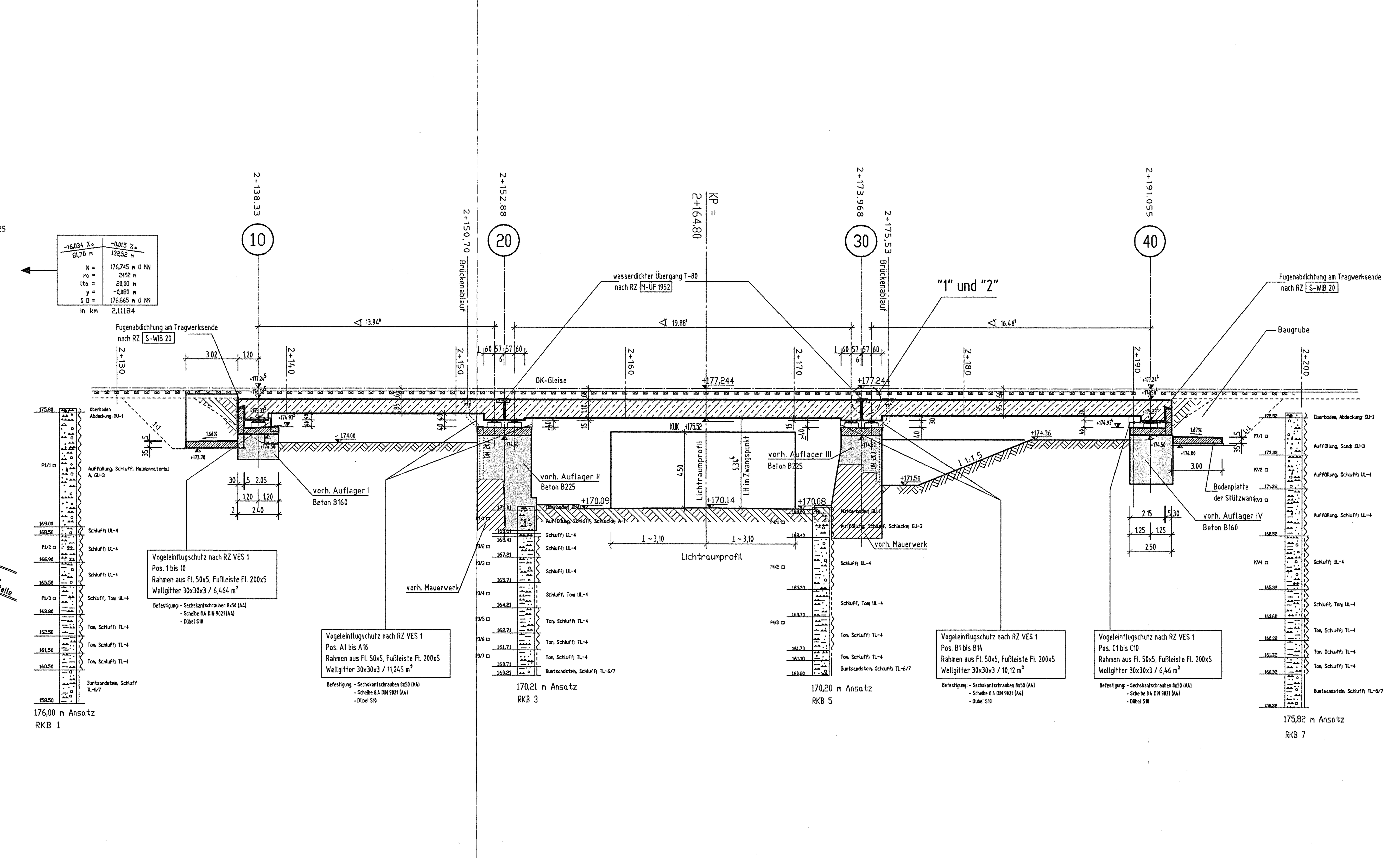

## Regelquerschnitt 1 - Überbau 1 Achse 10/20 / M. 1 : 50

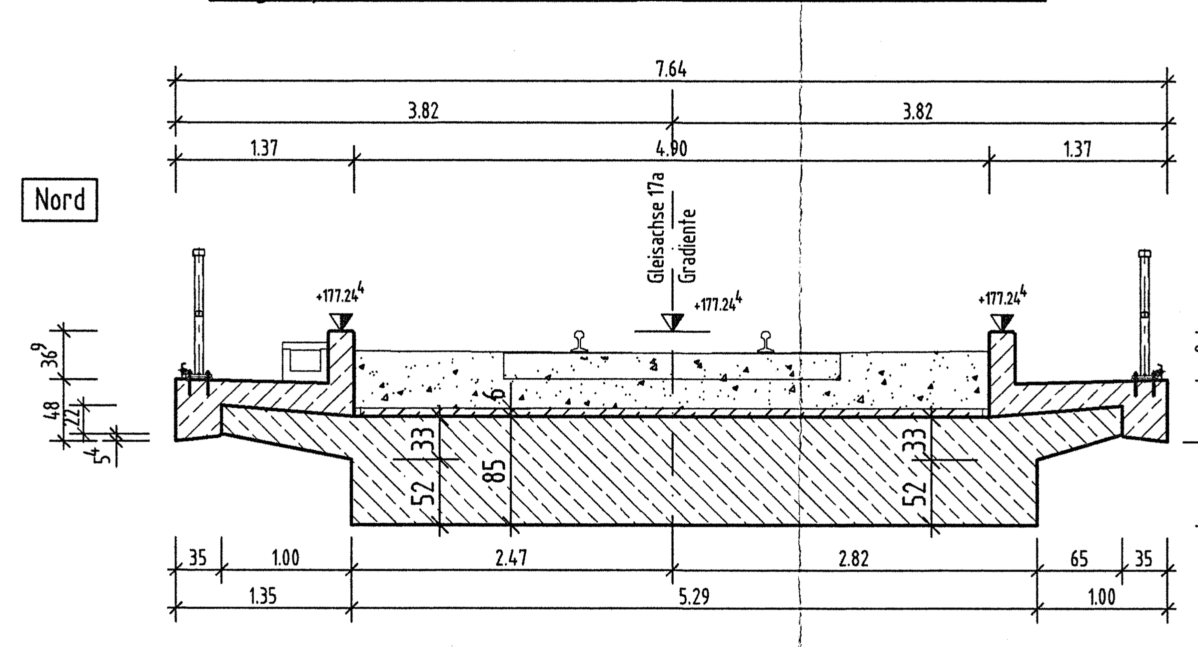

## Regelquerschnitt 3 - Überbau 3 Achse 30/40 / M. 1 : 50

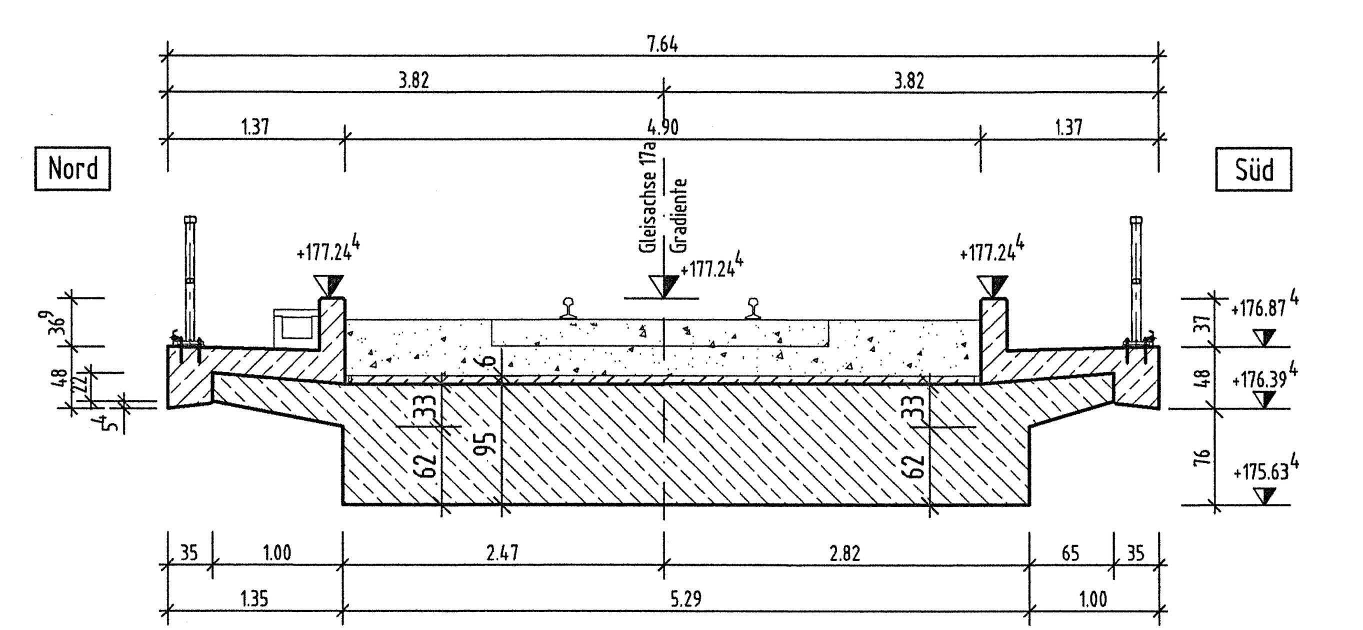

## Regelquerschnitt 2 - Überbau 2 Achse 20/30 / M. 1 : 50

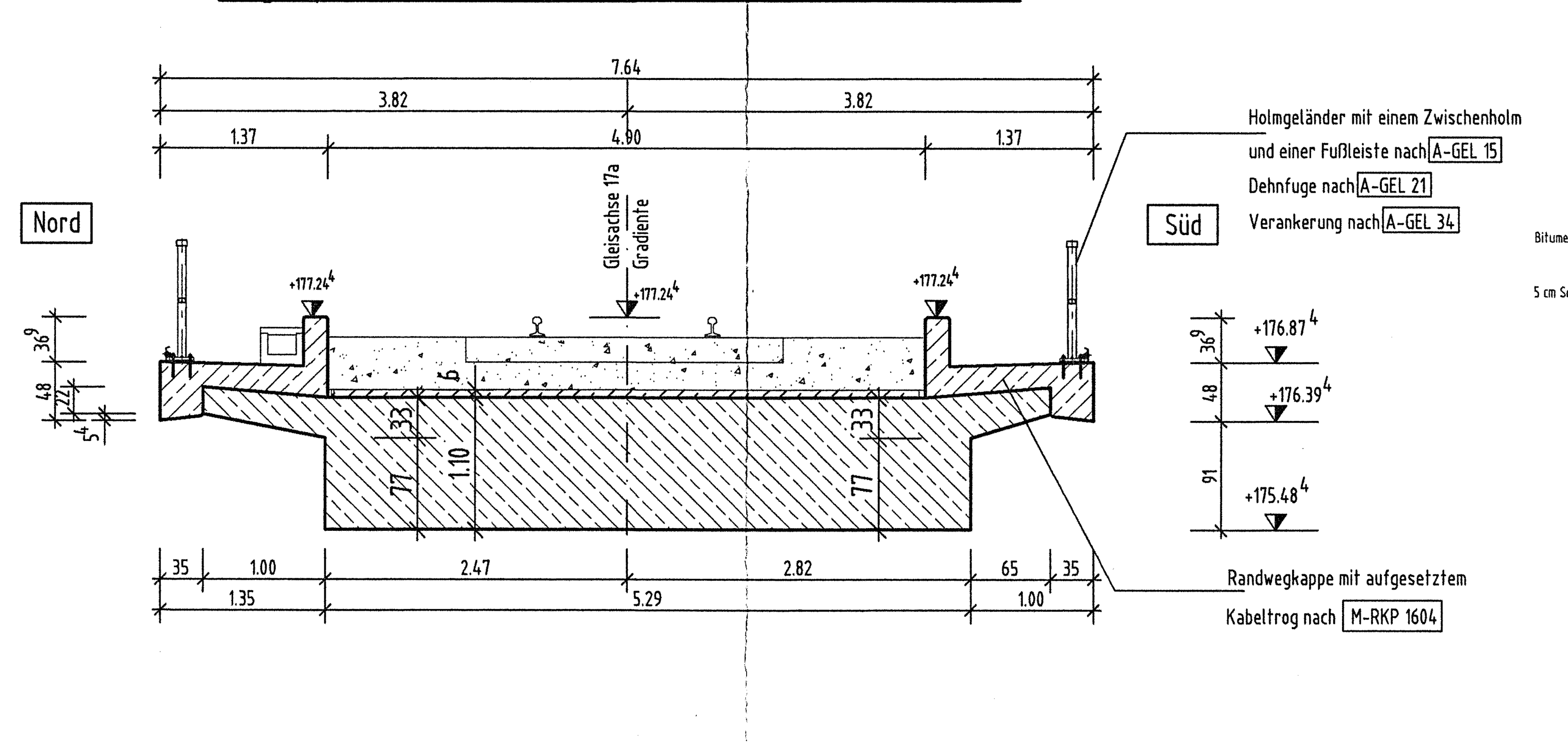

## Detail "1" / M 1 : 10

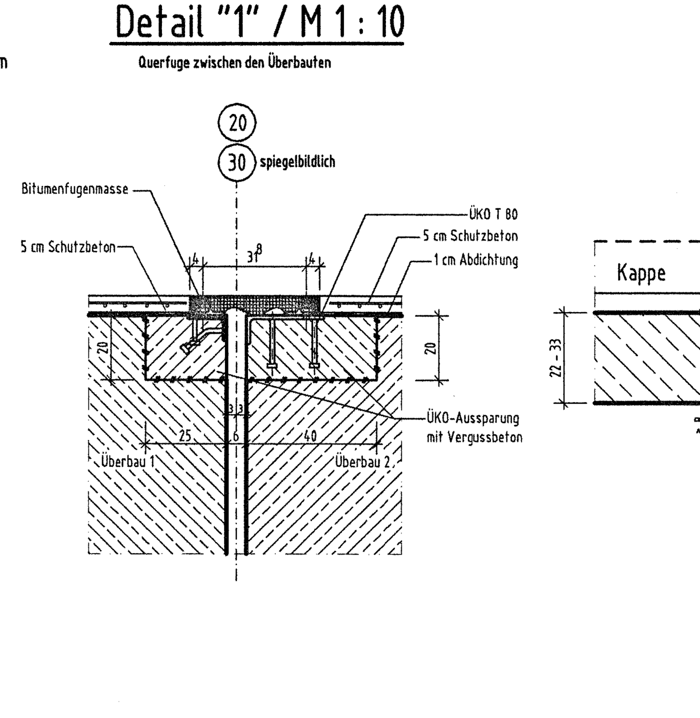

## Detail "2" / M 1 : 10

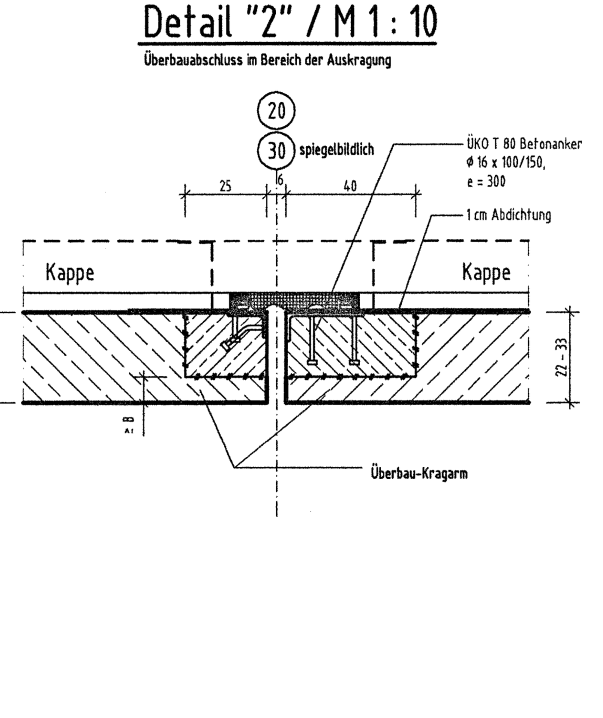

M 1:200

DARSTELLUNG DER BODEN- U. GESTEINSARTEN IN DEN SCHICHTENPROFILEN DER BODENAUFSCHLÜSSE NACH DEM BODENGUTACHTEN VON INGENIEURBÜRO FÜR BAUGRUND UWE BORNEMANN, 06333 HETTSTEDT VOM 19.03.2008

### Bodenkennwerte

| Bauteil | γ | φ' | δ | $E_{aE,0}$ | tg δS | zul. δs | c' |
|---|---|---|---|---|---|---|---|
| | kN/m³ | ° | ° | —— | —— | kN/m² | kN/m² |
| Fundamente | 19 | 27,5 | -- | -- | 0,52 | > 500 | 0 |
| Widerlager-Hinterfüllung | 19 | 30 | 20 | 0,28/0,5 | -- | -- | 0 |

### Baustoffkennwerte

| Bauteil | Beton | Expositionsklasse | Baustahl | Betonstahl | Spannstahl |
|---|---|---|---|---|---|
| Auflagerbank | C 30/37 LP (1) | XC4, XF2, XD1 | —— | BSt 500 S | —— |
| Lagersockel | C 35/45 | XC4, XF2, XD1 | | BSt 500 S | —— |
| Überbau | C 35/45 | XC4, XF2, XD1 | —— | BSt 500 S | —— |
| Schutzbeton | C 25/30 | XC4, XF2, XD1 | —— | BSt 500 S | —— |
| Kappen | C 25/30 LP (2) | XC4, XD3, XF4 | —— | BSt 500 S | —— |
| Winkelstützwand | C 25/30 | XC4, XF1 | —— | BSt 500 S | —— |
| Sauberkeitsschicht | C 8/10 | X0 | —— | —— | —— |
| Vorspannung | ~~Längs~~ x) | | | ~~quer~~ x) | |
| Nachweiskategorie | D | | | D | |

(1) mit CEM III/B 32,5-NW/HS/NA

(2) mit CEM III/A

x) nichtzutreffendes streichen

Umweltbedingungen: Feucht + Alkalizufuhr von außen (WA)

### BAUWERKSDATEN

| | |
|---|---|
| BAUART: | Stahlbeton - ~~Spannbeton~~ - ~~Stahl~~ - ~~Verbund~~ |
| BRÜCKENBERECHNUNG | nach DIN - Fachbericht 100, 101, 102 |
| Vzul | ≤ 25 km |
| EINZELSTÜTZWEITE (∢) | 13,948 - 19,888 - 16,488 m |
| GESAMTLÄNGE ZW. ENDAUFLAGERN (∢) | 52,723 m |
| LICHTE WEITE ZW. DEN UNTERBAUTEN (⊥) | 7,32 m |
| KLEINSTE LICHTE HÖHE | ≥ 5,344 m |
| KREUZUNGSWINKEL | 45,03 gon |
| BREITE ZW. GELÄNDERN | 7,22 m |
| BRÜCKENFLÄCHE | 380,66 m² |

)* Nichtzutreffendes streichen

### Verwendete Richtzeichnungen und Vorschriften:

RiL 804.9010 - Richtzeichnungen für stählerne Eisenbahnbrücken

- S-WIB 12 Einfeldträger, ein- und zweigleisiges Tragwerk
- S-WIB 20 Fugenabdichtung am Tragwerksende
- S-WIB 30 Abdichtung am Tragwerksende

RiL 804.9030 - Richtzeichnungen für massive Eisenbahnbrücken

- M-RKP 1604 Randwegkappe mit aufgesetztem Kabeltrog (02.00)
- M-KAB 4605 Betonkabeltrog mit Absenk- und Anhebeteil
- M-ÜF 1952 Wasserdichter Übergang T-80 für Quer- und Längsfugen auf Eisenbahnbrücken

RiL 804.9060 - Ausrüstungselemente für Eisenbahnbrücken

- A-GEL 15 Holmgeländer mit einem bzw. zwei Zwischenholmen und einer Fußleiste für EBR -angeschraubt- (01.00)
- A-GEL 21 Dehnfuge für Geländer -Variante B- (01.00)
- A-GEL 33 Geländerpfostenbefestigung für Dienstwege in massiven Bauteilen - Verbundanker (01.00)
- A-GEL 34 Fußleiste für Holmgeländer -Details- (01.00)

### Hinweis auf anzuwendende BMVBW-Richtzeichnungen :

- (Bösch2) Dez. 2004 Böschungstreppen und -pflaster an Widerlagern mit Berme
- (Jahr1) Dez. 2004 Jahreszahl
- (Lag1) Dez. 2004 Lagerstellungsanzeiger
- (Lag6) Dez. 2004 Pressenanordnung auf Unterbauten
- (Lag9) Dez. 2004 Verformungslager ohne Festhaltekonstruktion
- (Lag10) Dez. 2004 Verformungslager mit Festhaltekonstruktion für 1 Achse
- (Lag11) Dez. 2004 Verformungslager mit Festhaltekonstruktion für 2 Achsen
- (Lag13) Dez. 2004 Typenschild für Brückenlager
- (VES1 x)) Dez. 2004 Vogel-Einflugschutz
- (Was13) Dez. 2004 Rohraufhängung (Prinzipskizze)
- (Was15) Dez. 2004 Rohrauflagerung (Prinzipskizze)

x) = soweit anwendbar

### ANGABEN ZUR LAGERUNG

| LAGERREIHE \ ACHSE | 10 | 20a | 20b | 30a | 30b | 40 |
|---|---|---|---|---|---|---|
| 1 | ◎ | ⟺ | ⟺ | ◎ | ⟺ | ◎ |
| 2 | ✥ | ✥ | ✥ | ✥ | ✥ | ✥ |

| Index | Änderungen / Ergänzungen | Name / Stelle | Datum |
|---|---|---|---|
| c | | | |
| b | | | |
| a | | | |

### Prüfvermerke

weitere Prüfergebnisse bzw. Zustimmungen von Dritten o. ähnl.

Die Übereinstimmung der Zeichnung mit der Ausführung bestätigt:

Für den Auftragnehmer: ........ Ort, Datum, Unterschrift

Für die DB ProjektBau: ........ Ort, Datum, Unterschrift

Eisenbahn-Bundesamt

fachtechn bzw. bautechn. Prüfung

Gleichstellung mit dem Prüfexemplar wird bestätigt

........ Ort, Datum, Unterschrift

Lageskizze:

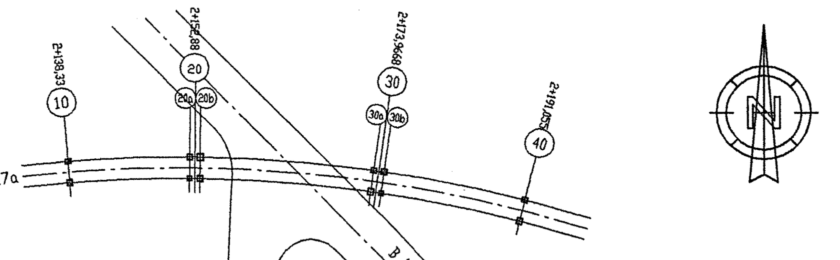


Zur Vorlage beim EBA freigegeben: ........ Ort, Datum, Unterschrift

zur Ausführung genehmigt ........ Ort, Datum, Unterschrift

Auftragnehmer:
**MATTHÄI**
Bauunternehmen GmbH & Co. KG
Parchauer Str. 8
39126 Magdeburg
........ Ort, Datum, Unterschrift

Bauherr: DB Netz vertreten durch:
Landkreis Mansfeld - Südharz
Rudolf-Breitscheid-Str. 20/22
06526 Sangerhausen
........ Ort, Datum, Unterschrift

Seite 3

Auftrag Nr.: 81-1010

| | Datum | Name |
|---|---|---|
| bearb. | 27.07.2009 | Brandl |
| gez. | 27.07.2009 | CAD/brb |
| gepr. | 27.07.2009 | Zarnowiecki |

Nachunternehmer:

Planverfasser:
SSF Ingenieure GmbH
Beratende Ingenieure im Bauwesen
Schillerstraße 46
06114 Halle (Saale)
www.ssf-ing.de
SSF Ingenieure
Halle........ Ort, Datum, Unterschrift

Plannummer:

Maßstab: 1:200 1:100 1:50

# Ausführungsplanung Bestandsplan

## Bauwerksskizze

Koordinatensystem: RD 83

Projekt: **Neubau Überbau EÜ BW 30 über die B 180 in Hettstedt**

Strecke: **Gleis 17a in Richtung Bahnhof Hettstedt**

| Bauwerksnummer | | | Brückennummer | Barcode |
|---|---|---|---|---|
| Strecke | Kilometer | Kennzahl | | |
| * | | * | | |