Sprengwerk 1
M 1:33

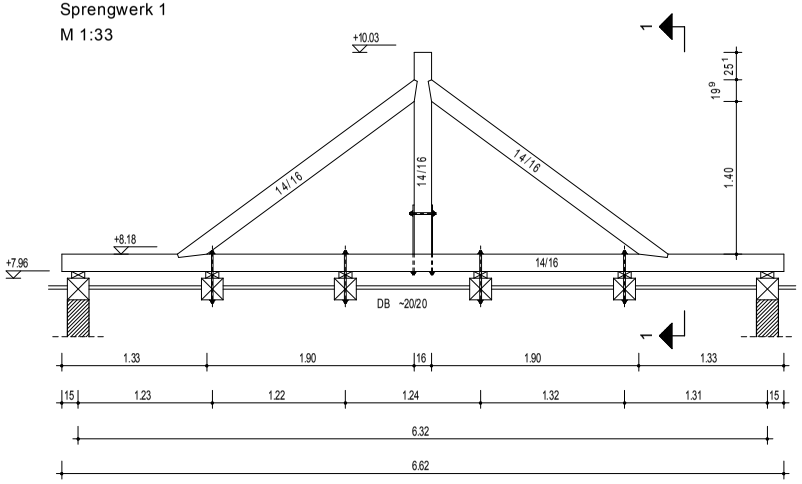

Schnitt 1-1
M 1:33

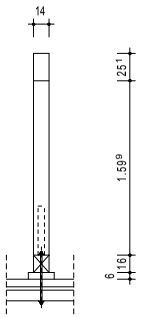

Sprengwerk 2
M 1:33

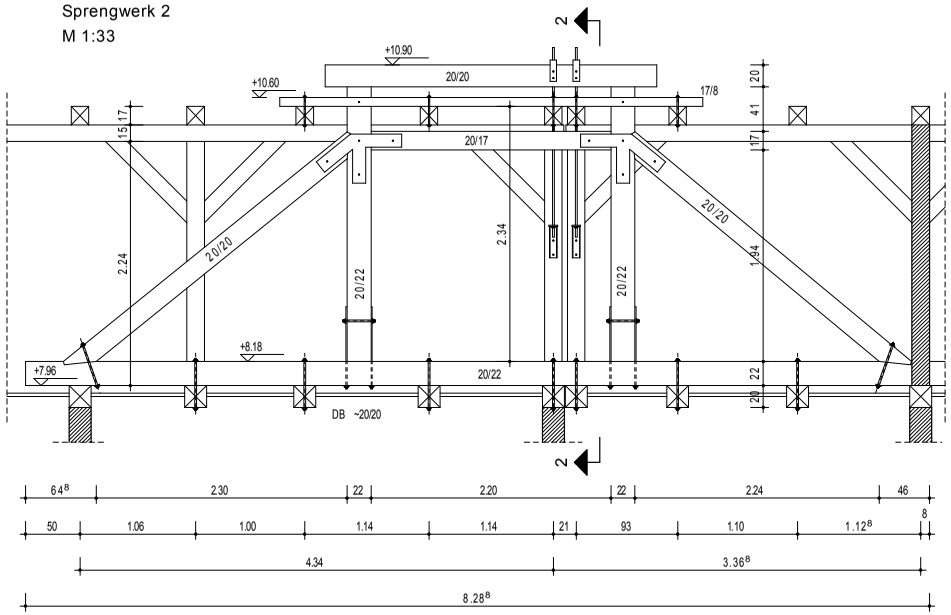

Schnitt 2-2
M 1:33

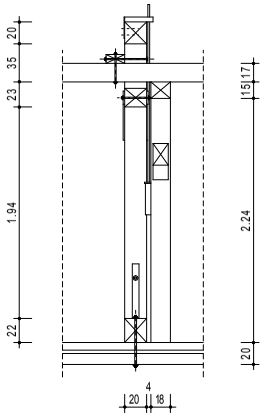

LEGENDE

Alle Maße sind durch den Auftragnehmer am Bau zu prüfen !
Maße sind abzulesen, nicht abzugreifen. Unklarheiten sind sofort und vor Ausführung der Arbeiten der Bauleitung .
zu melden, anderenfalls trägt der AN die alleinige Verantwortung .
Die Statikpläne sind zu beachten !

Für die technischen Gewerke Heizung / Lüftung / Sanitär / Elektro sind die Zeichnungen der entsprechenden Fach-Ing. maßgebend .

Ausführungspläne gelten nur mit Genehmigungsvermerk des Auftragg. , des Architekten oder der entsprechenden Fachingenieure .

- KS - Mauerwerk
- Poroton - AW
- Mauerwerk - Bestand
- Poroton - IW
- Klinkermauerwerk
- Beton
- Stahlbeton
- Trockenbau
- Innenwände im OG

FFB	Fertigfussboden
RFB	Rohfussboden
BR	Brüstungshöhe
OK	Oberkante
UK	Unterkante
VK	Vorderkante
UKD	Unterkante Decke
DD	Deckendurchbruch
UZ	Unterzug
RWA	Rauch- und Wärmeabzug
NA	Notausgang
LH	lichte Raumhöhe
REV	Revisionsöffnung

INDEX	DATUM	ÄNDERUNGEN	BEARBEITET

BAUVORHABEN

Sanierung Rathaus Oebisfelde
Lange Straße 12
39646 Oebisfelde

LAGEPLAN

BAUHERR
Stadt Oebisfelde - Weferlingen
Lange Straße 12
39646 Oebisfelde

FREIGABE
DATUM

ARCHITEKT
A + I PLANUNGSBÜRO
SEIDL & Dr. HEINECKE
Rottmeisterstrasse 59b / 39340 HDL
Telefon : 03904/7201-0 Mail : psh-hdl@-online.de

FREIGABE
DATUM

PLANINHALT
Detail
Sprengwerk 1 und 2

MAßSTAB
1 : 33

PLAN NUMMER	Bauabschnitt	Leistungsph.	Fachplang.	Planinhalt	Ebene	Zeichng.-Nr.	Index
	000	1	TR	DB	D1	01	

DATEINAME 000-1-TR-DB-D1-01-140707

PROJEKTNUMMER	BEARBEITET	DATUM
12062 a / 8.0	Lampe	07.07.2014

-isb cad-,140707 Detail Sprengwerke
594 x 420 07.07.14