Grundriss Obergurtebene M=1:75

Grundriss Untergurtebene M=1:75

Schnitt, I-I M 1:50

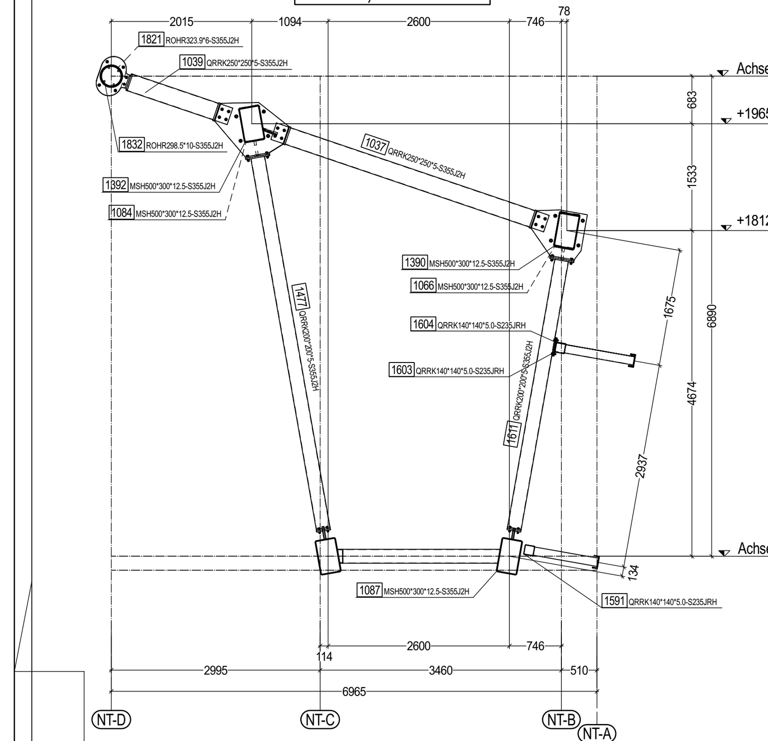

Schnitt, J-J M 1:50

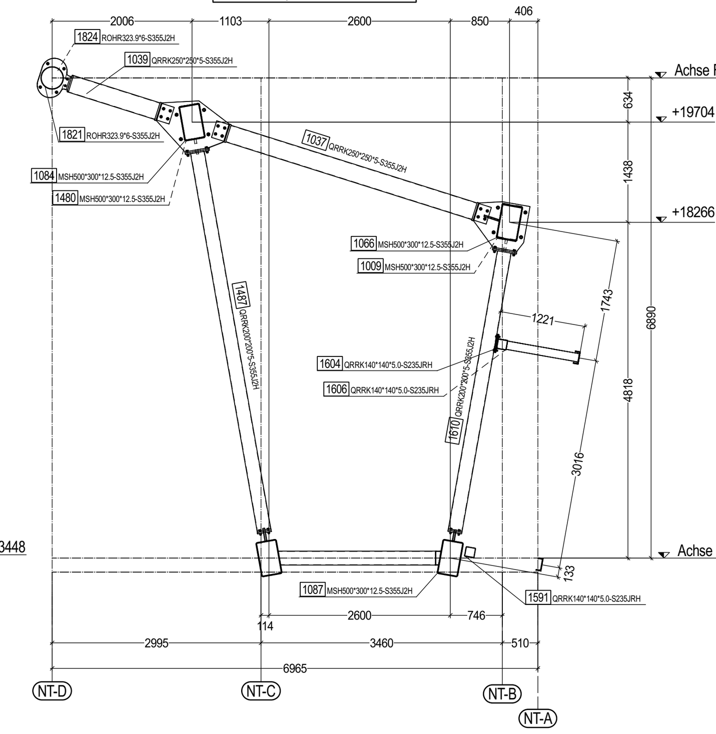

Schnitt, K-K M 1:50

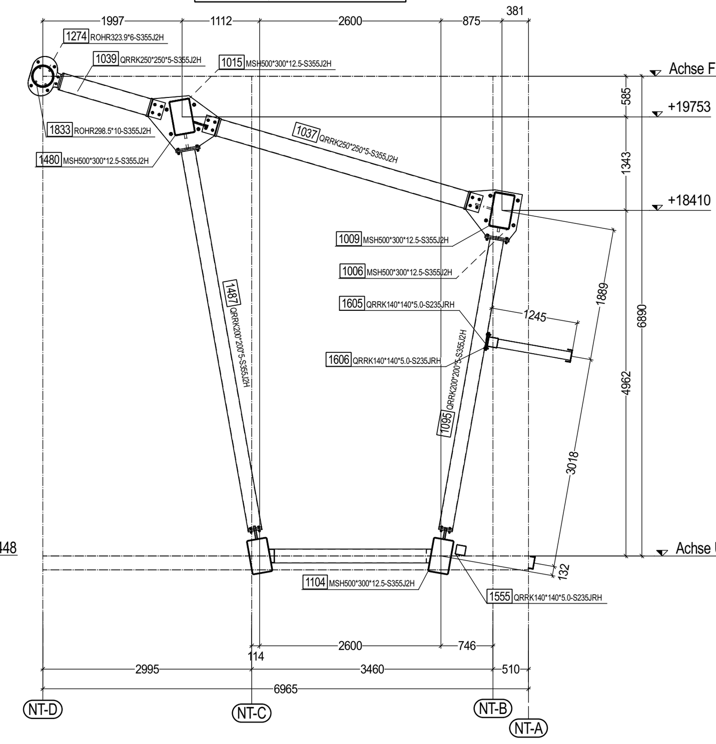

Schnitt, L-L M 1:50

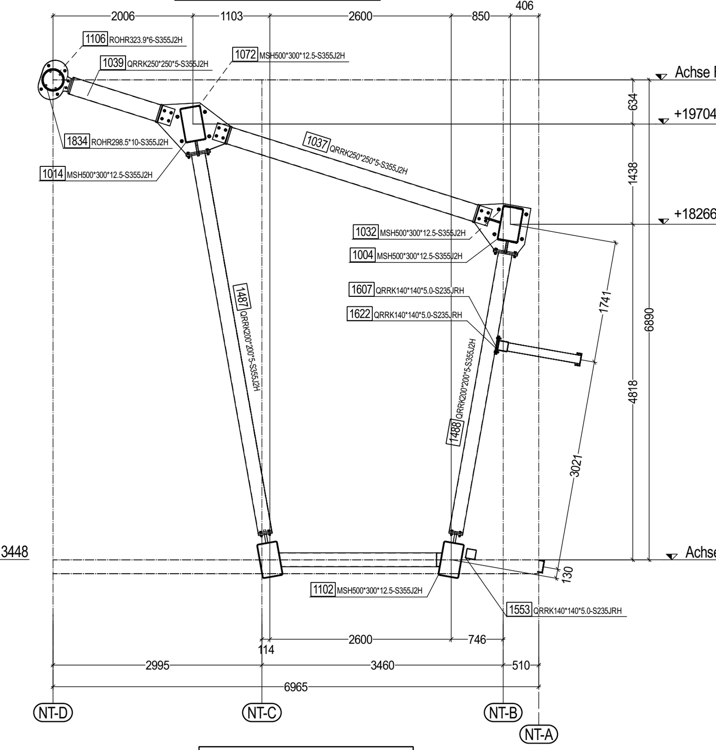

Schnitt, M-M M 1:50

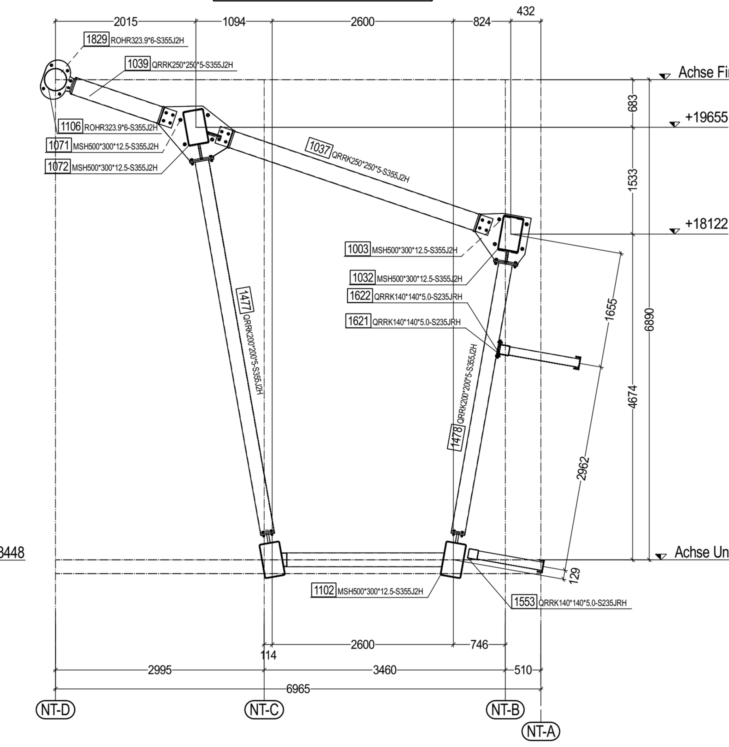

Schnitt, N-N M 1:50

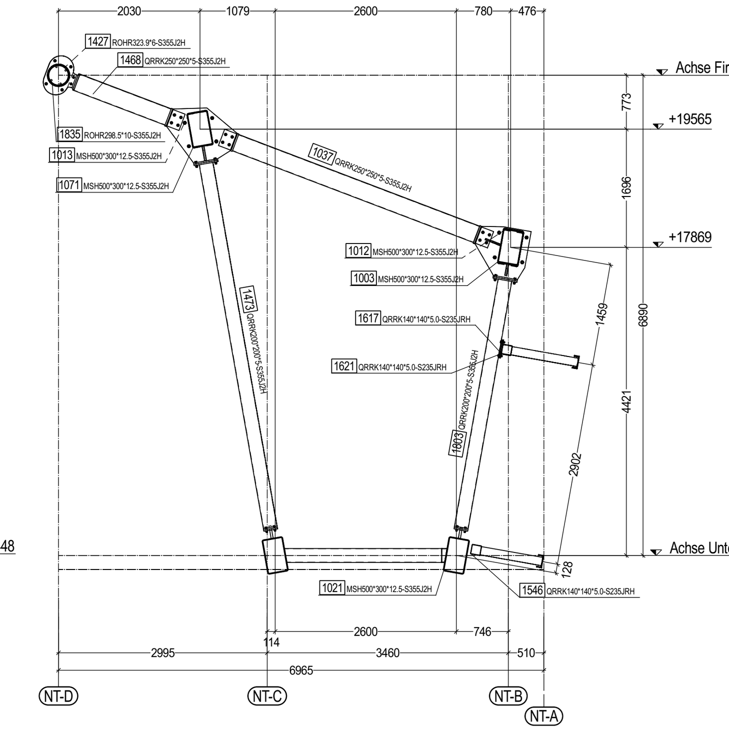

Schnitt, T-T M 1:50

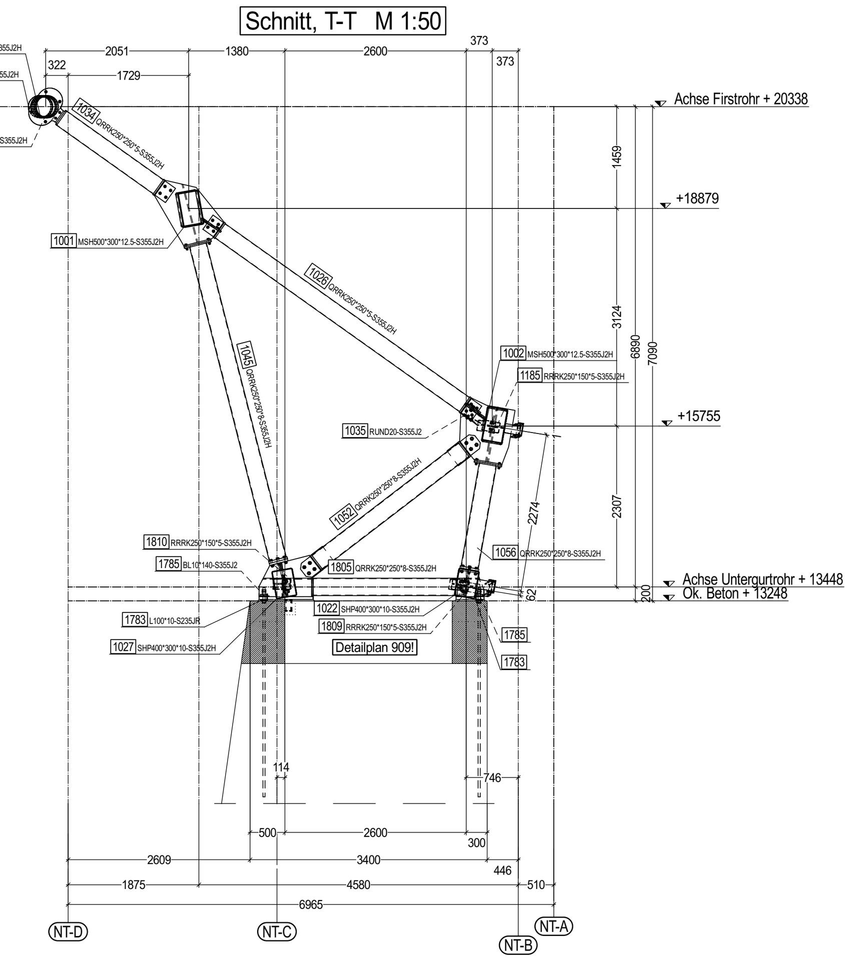

Schnitt, O-O M 1:50

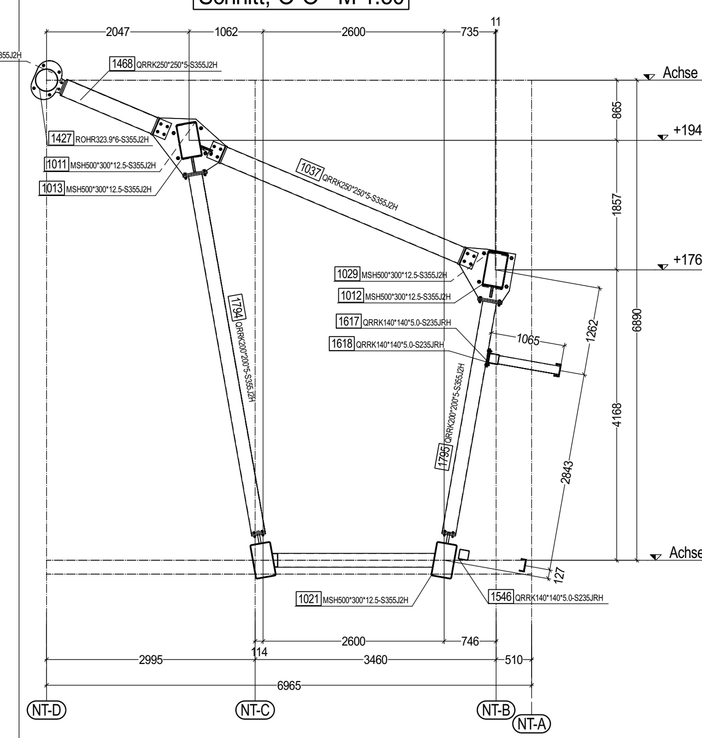

Schnitt, P-P M 1:50

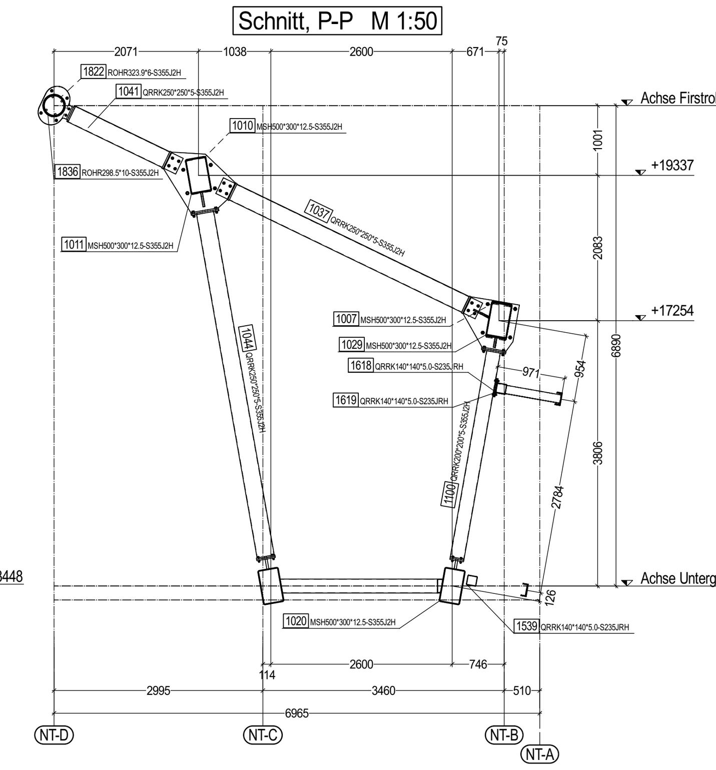

Schnitt, Q-Q M 1:50

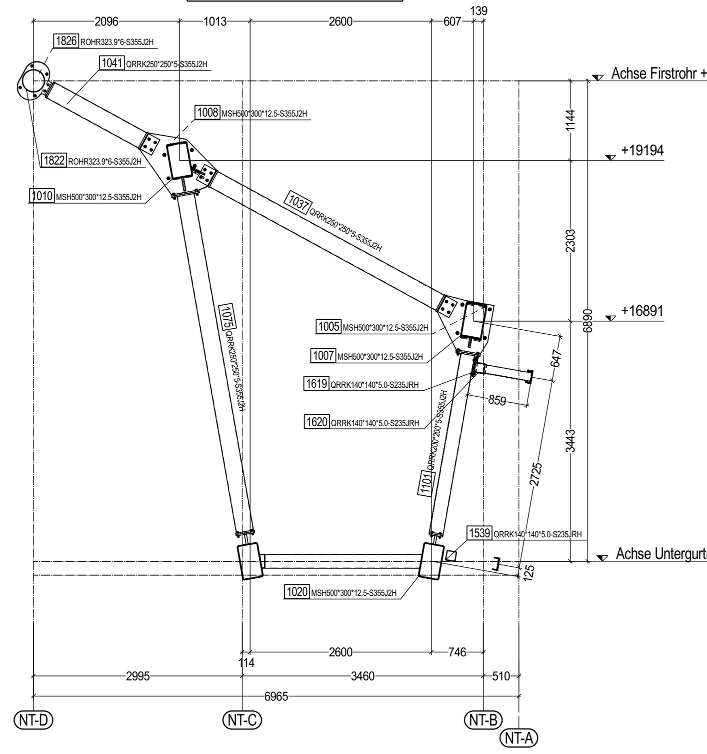

Schnitt, R-R M 1:50

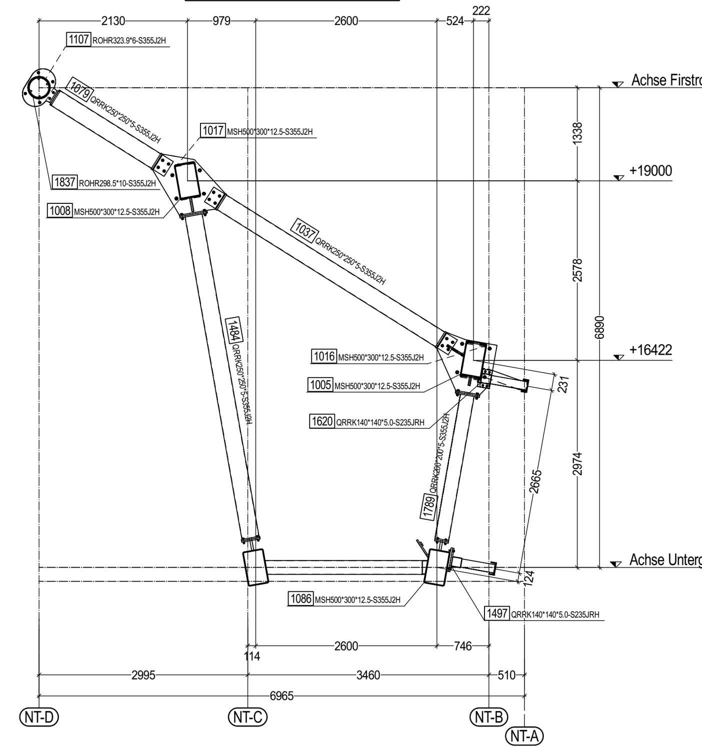

Schnitt, S-S M 1:50

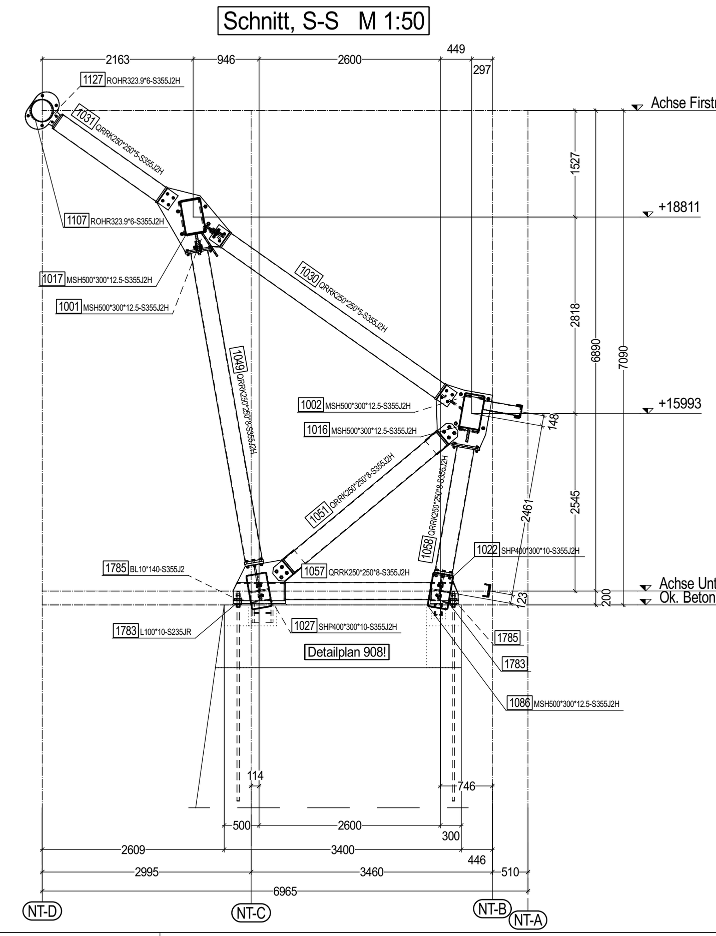

Schnitte A - H siehe Plan 201!

Hierzu gehören die Pläne 200, 201, 907, 908, 909 u. 911!

Index	Datum	geändert	Änderung
.	.	.	.
.	.	.	.
.	.	.	.
.	.	.	.
a	23.11.2022	Pfab	Fassadenprofile angeschlossen

Erforderl. Anziehmoment für modifiziertes Drehmomentverfahren Tab. NA.A.2. DIN - EN 1993 - 1 - 8

HV-Schrauben, DIN EN 14399-4 10.9		HV M12	HV M16	HV M20	HV M24	HV M27	HV M30	HV M36
Regel Vorspannkraft	kN	50	100	160	220	290	350	510
Aufzubringendes Anziehmoment (MOS2 geschmiert) feuerverzinkt + geschmiert wie hergestellt + geschmiert	Nm	100	250	450	800	1250	1650	2800

Die Darstellung von Betonteilen beschränkt sich auf die für den Stahlbau notwendigen Flächen und Kanten	**Die DIN 18202 ist unbedingt einzuhalten die zuläßige Maßtoleranz für sämtliche Höhenangaben ist +/- 0,5 cm Die in der Zeichnung angegebenen Abstände der Ankerpaarmitten untereinander müssen innerhalb einer Maßtoleranz von +/- 0,5 cm liegen**

Stahlbau DIN EN 1090 - 2

Bei gedämmten Hohlprofilen müssen Verzinkungslöcher mit Butylband geschlossen werden

Ausführungsklasse	**EXC 3**	**Norm 10.9 Verb.**	DIN EN 14399-4	**Norm Nahtbez.**	DIN EN ISO 2553
Oberflächenvorber.	**P2**	**Norm 8.8 Verb.**	EN ISO 4014	**Nahtsymbol System**	System "A"
Korrosivitätskateg.	**C3-high**	**Norm 4.6 Verb.**	DIN 7990	**Schweißplan Nr.**	Siehe WPS Verzeichnis
Norm für Lackierung	DIN EN 12944 - 7	**Schraubenklasse**	Wenn nicht anders angegeben K1	**Prüfumfang**	Bewertungsgruppe B nach DIN EN ISO 5817 sowie DIN EN 1090-2 Tab.24
Norm für Verzinkung	DIN EN ISO 1461 +DASt-Richtlinie 022	**Grundwerkstoffe**	S355J2 EN 10025-2 WZ 3.1		
Toleranzklassen	EN 1090 - 2 Klasse 1	Wenn nicht anders angegeben	S235JR EN 10025-2 WZ 2.2	**Unbem. Schw. Nähte**	Kehlnähte: a = 4 Stumpfnähte: a = t

Materialzusatzbezeichnungen

"US"	Ultraschallgeprüft	"Z15"	>15% Brucheinschnürung
"ABV"	AufschweißBiegeVersuch	"Z25"	>25% Brucheinschnürung
		"Z35"	>35% Brucheinschnürung

Schweißtechnische Prüfung

Datum, Unterschrift SAP

Höhenbezug: INFIELD / E0 ±0.00 = 109.00 ü. DHHN 2016

Bauherr: Landeshauptstadt Dresden
Geschäftsbereich Finanzen, Personal und Recht
Eigenbetrieb Sportstätten
Freiberger Str. 31; 01067 Dresden

vertreten durch: STESAD GmbH
Königsbrücker Straße 17; 01099 Dresden

Unterschrift

Auftraggeber: ZECH Sports GmbH
Heerdter Lohweg 35; 40549 Düsseldorf

ZECH Hochbau AG
Heerdter Lohweg 35; 40549 Düsseldorf

Nutzer: Eigenbetrieb Sportstätten
Freiberger Str. 31; 01067 Dresden

Architekt: ARGE Phase 10 & O + M ARCHITEKTEN
c/o Phase 10 Borngasse 4; 09599 Freiberg

Projektleitung:
Phase 10- Ingenieur- und Planungsgesellschaft mbH
Borngasse 4; 09599 Freiberg
T: 03731-2024 0; www.phase-10.de

Entwurfsverfasser:
O + M ARCHITEKTEN GmbH BDA
Loschwitzer Str. 31; 01309 Dresden
T: 0351 - 31390001; www.ottoundmueller.de

Unterschrift

Fachplaner: STAHLBAU SÜSSEN GmbH
Lauterstraße 8-12, 73079 Süßen
T: 07162 / 4091 -0
E-Mail: info@stahlbau-suessen.de
www.stahlbau-suessen.de

Unterschrift

Projekt: **Um- und Ausbau Heinz-Steyer-Stadion**
Pieschener Allee 1; 01067 Dresden

Planinhalt: **Lichtbrücke: Grundrisse FWB u. Schnitte Teil 2**

Projektnummer	Planersteller	Phase	Gewerk	Planart	Ebene	Segment	Blattnummer	Index	Status
1925_BAM_HSS	SBS	A	ST	ST	XX	C00	202	A	P

Plannummer

Grundierung:	Deckanstrich:
100mµ RAL 7032 Kantenschutz 80mµ RAL 1002	80mµ RAL 9002 seidenglänzend -

Auftrag-Nr.:	Zeichnung-Nr.:	Index:	Status:	Durchw.:	Maßstab:	Plangröße:
122024	202	a	P	38	1:50	1189x841
				Planersteller: Hr.Pfab	bearbeitet: Hr.Pfab	Datum: 07.09.2022

Diese Zeichnung ist urheberrechtlich geschützt und darf ohne Zustimmung weder vervielfältigt, verändert noch nachgeahmt werden.

sbs-a-st-st-xx-c00-202-a-p.bmf_ (h=84.1, b=194.9)