Schnitt, A-A M 1:25

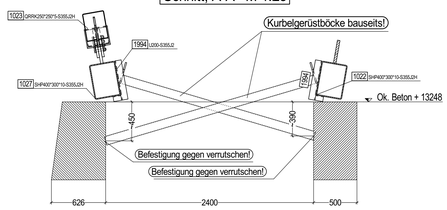

Ausschnitt Untergurtebene Lichtbrücke M=1:25

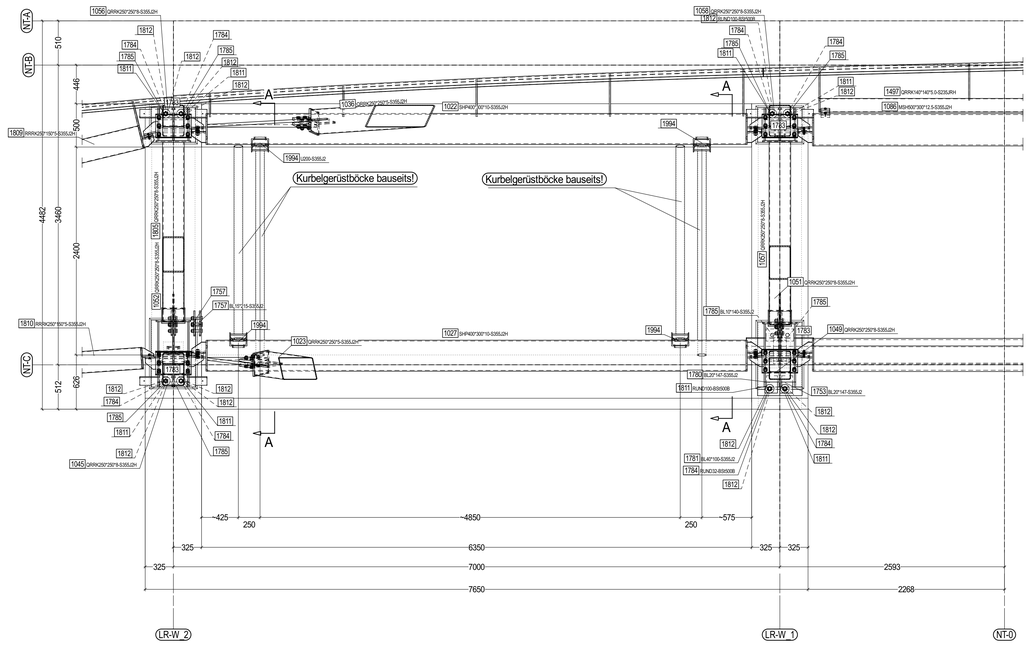

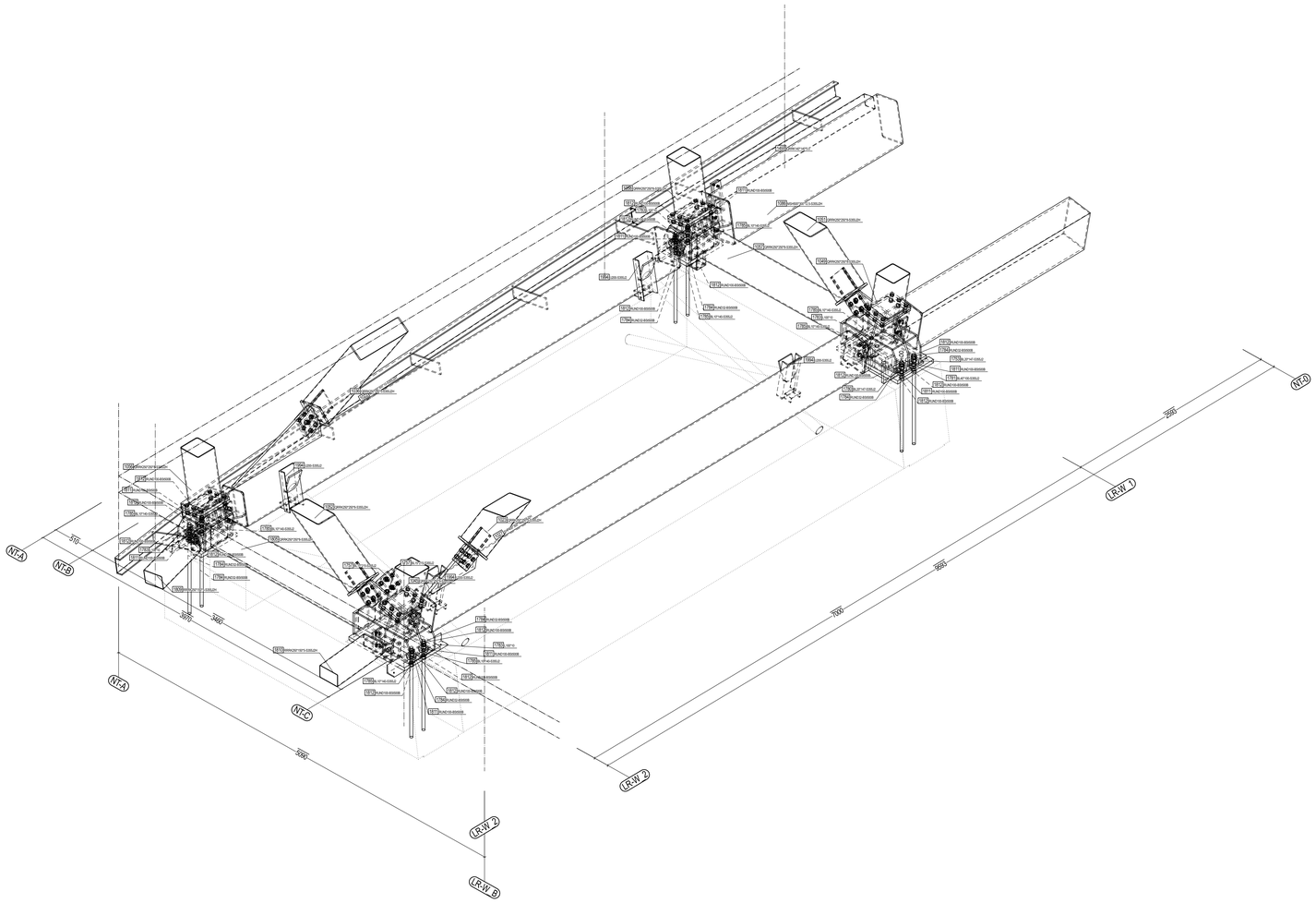

Index	Datum	geändert	Änderung
-	-	-	-
-	-	-	-
-	-	-	-
-	-	-	-
-	-	-	-
-	-	-	-

Erforderl. Anziehmoment für modifiziertes Drehmomentverfahren Tab. NA.A.2. DIN - EN 1993 - 1 - 8

HV-Schrauben, DIN EN 14399-4 10.9		HV M12	HV M16	HV M20	HV M24	HV M27	HV M30	HV M36
Regel Vorspannkraft	kN	50	100	160	220	290	350	510
Aufzubringendes Anziehmoment (MOS2 geschmiert/ flugrostgeölt + geschmiert/ ölig Trockenfilm + geschmiert)	Nm	100	250	450	800	1250	1650	2800

Die Darstellung von Betonteilen beschränkt sich auf die für den Stahlbau notwendigen Flächen und Kanten

Die DIN 18202 ist unbedingt einzuhalten die zulässige Maßtoleranz für sämtliche Höhenangaben ist +/- 0,5 cm. Die in der Zeichnung angegebenen Abstände der Ankerpaarmitten untereinander müssen innerhalb einer Maßtoleranz von +/- 0,5 cm liegen

Stahlbau DIN EN 1090 - 2

Bei gedämmten Hohlprofilen müssen Verzinkungslöcher mit Butylband geschlossen werden

Ausführungsklasse	**EXC 2**	**Norm 10.9 Verb.**	DIN EN 14399-4	**Norm Nahtbez.**	DIN EN ISO 2553
Oberflächenvorber.	**P2**	**Norm 8.8 Verb.**	EN ISO 4014	**Nahtsymbol System**	System "A"
Korrosivitätskateg.	**C3-high**	**Norm 4.6 Verb.**	DIN 7990	**Schweißplan Nr.**	**Siehe WPS Verzeichnis**
Norm für Lackierung	DIN EN 12944 - 7	**Schraubenklasse**	Wenn nicht anders angegeben 4.1	**Prüfumfang**	Bewertungsgruppe C nach DIN EN ISO 3834 sowie DIN EN 1090-2 Tab.24
Norm für Verzinkung	DIN EN ISO 1461 **+SASb-Richtlinie 022**	**Grundwerkstoffe**	S355J2 EN 10025-2 W.Z 3.1		
Toleranzklassen	EN 1090 - 2 Klasse 1	**Wenn nicht anders angegeben**	S235JR EN 10025-2 W.Z 2.2	**Unbem. Schw. Nähte**	Kehlnähte: a = 4 Stumpfnähte: a = t

Materialzusatzbezeichnungen

"US"	**Ultraschallgeprüft**	**"Z15"**	**>15% Brucheinschnürung**
"ABV"	**Aufschweiß&BiegeVersuch**	**"Z25"**	**>25% Brucheinschnürung**
		"Z35"	**>35% Brucheinschnürung**

Schweißtechnische Prüfung

Datum, Unterschrift SAP

Höhenbezug: INFIELD / E0 ±0.00 = 109.00 ü. DHHN 2016

Bauherr: Landeshauptstadt Dresden
Geschäftsbereich Finanzen, Personal und Recht
Eigenbetrieb Sportstätten
Freiberger Str. 31, 01067 Dresden

verteilen durch: STESAD STESAD GmbH
Königsbrücker Straße 17, 01099 Dresden

Unterschrift

Auftraggeber: ZECH Sports GmbH
Heerdter Lohweg 30, 40549 Düsseldorf

ZECH Hochbau AG
Heerdter Lohweg 30, 40549 Düsseldorf

Nutzer: Eigenbetrieb Sportstätten
Freiberger Str. 31, 01067 Dresden

Architekt: ARGE Phase 10 & O + M ARCHITEKTEN
c/o Phase 10 Bongiasse 4, 09599 Freiberg

Projektleitung
Phase 10- Ingenieur- und Planungsgesellschaft mbH
Bongiasse 4, 09599 Freiberg
T: 03731-20243-0, www.phase-10.de

Entwurfsverfasser
O + M ARCHITEKTEN GmbH BDA
Louisenstraße 34, 01099 Dresden
T: 0351 - 313600-0, www.oplusmarchitekten.de

Unterschrift

Fachplaner: STAHLBAU SÜSSEN GmbH
Ladestrstraße 8-12, 73079 Süßen
T: 07162 / 4091 -0
E-Mail: info@stahlbau-suessen.de
www.stahlbau-suessen.de

Unterschrift

Projekt: Um- und Ausbau Heinz-Steyer-Stadion
Pieschener Allee 1, 01067 Dresden

Planinhalt: Lichtbrücke:
Montagevorrichtung Lagerbock West

Projektnummer	Planersteller	Phase	Gewerk	Planart	Ebene	Segment	Stahlzahlnummer	Index	Status
1925_BAM_HSS	SBS	A	ST	ST	XX	C00	2001	-	P

Planungsnummer

Grundierung:
100my RAL 7032
Kantenschutz 80my RAL 1002

Deckanstrich:
80my RAL 9002 seidenglänzend
-

Auftrag-Nr.:	Zeichnung-Nr.:	Index:	Status:	Durchw.:	Maßstab:	Plangröße:
122024	2001	.	P	38	1:25/20	1189x841

Planersteller:	bearbeitet:	Datum:
Hr.Pfab	Hr.Pfab	20.02.2023

Diese Zeichnung ist urheberrechtlich geschützt und darf ohne Zustimmung weder vervielfältigt, verändert noch nachgeahmt werden.

2001.dwf_(HdM.1 [v11]).0