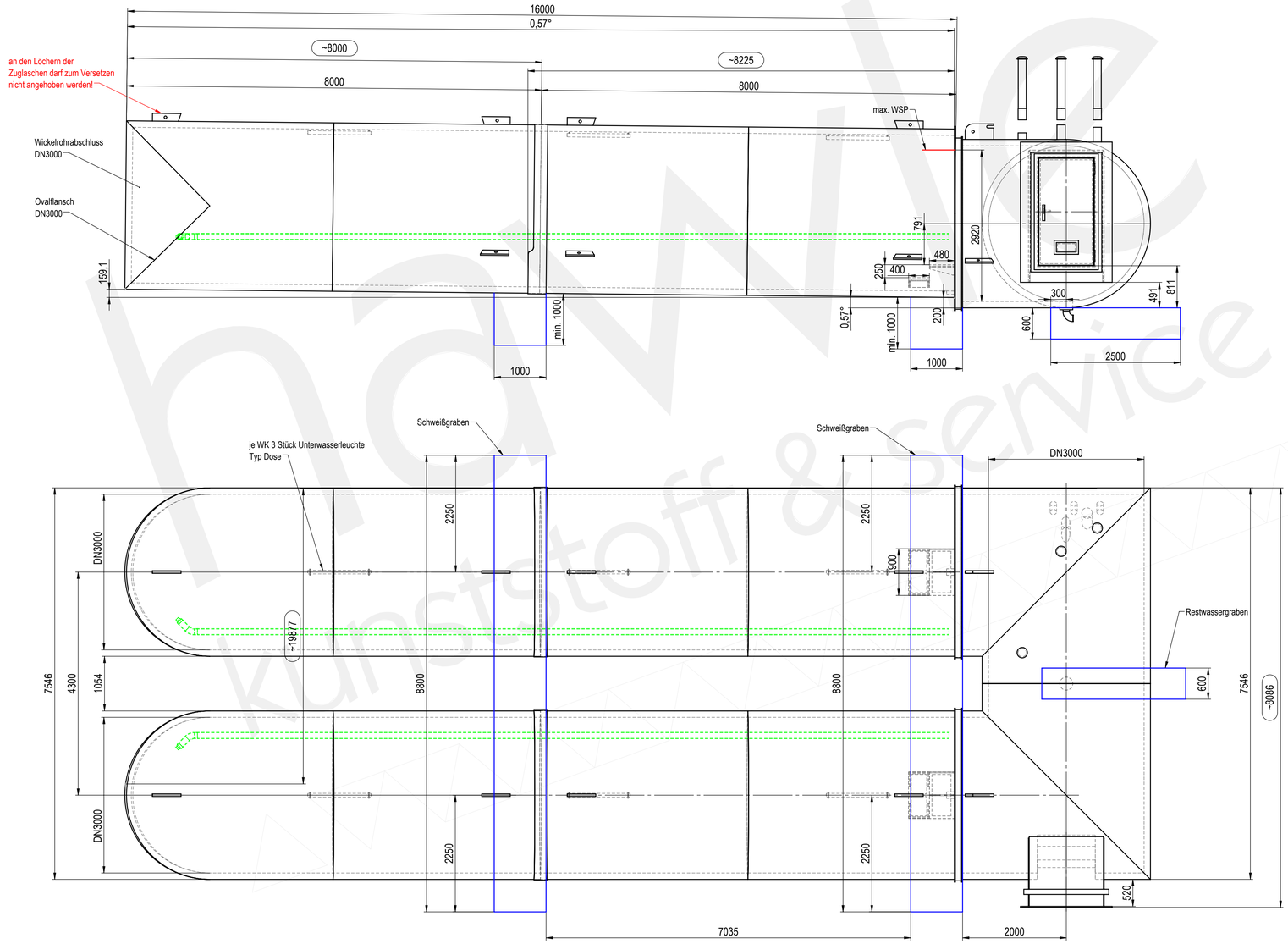

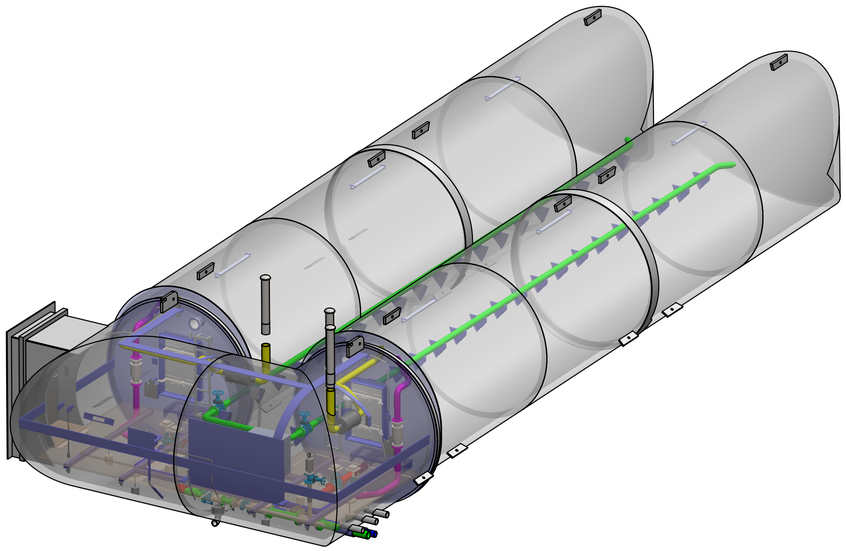

T247097PE010

Hinweise

Material: PE-HD

Falls anstelle einer bauseits gestellten Armatur ein Passstück verwendet wird, muss gegebenenfalls bauseits die Schraubenlänge angepasst werden.

Falls äußere Stutzenlängen nicht bemaßt sind, werden diese gem. Fertigungsstandard (2xDA) ausgeführt.

Eventuelle Versteifungen der Trennwände bzw. Abständerungen von Rohrleitungen erfolgen gemäß Erfordenis bei Fertigung.

Der Behälter muss vollflächig auf ein statisch einwandfreies Auflager gestellt werden.Der Einbau muss entsprechend DIN EN1610 und DWA-A139 unter Beachtung der statischen Berechnung erfolgen.

Aufgrund der Dichtheit werden keinerlei Beschädigungen (z.B.: Verschraubungen) am Kunststoff des Behälters toleriert! Maßnahme: Montageplatten verwenden.

Vor Inbetriebnahme des Behälters müssen alle Schraub- und Flanschverbindungen sowie alle ZAK-Verbindungen kontrolliert und ggf. nachgezogen werden.

Gewicht: Schieberkammer ca. 7300kg/ eine Wasserkammer 2-teilig: vorderer Teil ca. 2750kg; hinterer Teil mit Wickelrohrabschluss ca. 2800kg

STAND: 23.10.2024 / Diener (Technische Änderungen vorbehalten)

Zulässige Abweichungen für Maße ohne Toleranzangaben nach DIN 16961 und DVS 2206-1.Sept.2011 Klasse C

Rohrtoleranzen: gem. DIN 16961

Tabelle 1 Grenzmaße für Längen (DVS2206-1 Sept.2011)

Genauigkeits-klasse	Anwendungsgebiet	Maße* in mm								
		L	>315 bis 1.000	>1.000 bis 2.000	>2.000 bis 3.000	>3.000 bis 5.000	>5.000 bis 8.000	>8.000 bis 12.000	>12.000 bis 20.000	>20.000
c	z.B. Konstruktionen, bei denen eine größere Abweichung zugelassen werden kann	ΔL	±8	±12	±15	±18	±21	±23	±25	±27

Tabelle 2 Grenzmaße für Winkel (DVS2206-1 Sept.2011)

Genauigkeits-klasse	c	Maße* in mm				
		L	bis 315	>315 bis 1.000	>1.000 bis 2.000	>2.000 bis 3.000
		e	±7	±10	±14	±20

*Die Maße gelten für 23 ±2°C Umgebungstemperatur

Schweißverfahren :
- Gestaltungsregeln- und -grundsätze der Schweißverbindungen: DVS 2205 Blatt 3
- Extrusionsschweißen: DVS2207 Teil 4
- Heizelementschweißen: DVS 2207 Teil 1 / DVS 2207 Teil 11
- Warmgasschweißen: DVS 2207 Teil 3

Prüfungen von Bauteilen und Konstruktionen aus thermoplast. Kunststoffen lt. DVS 2206

-Maßkontrolle:	Tafel 1 Toleranzgruppe C	x
-Sichtkontrolle:		x
-Dichtheitsprüfung:	mit Wasserfüllung	
	mit Überdruck	
	mit Unterdruck	x
	mit elektr. Hochspannung	

Material: PE-100 | **Dimension:** DN3000 | **Profil:** DR_419_757

Projekt: D_99759_Großlohra_HS225111

Benennung:

Systemspeicher 2x100m³

99759 Großlohra

HB Friedrichslohra

	Datum	Name
Gez.	24.09.2024	Diener
Gep.		
Freig.		

Maßstab 1:50

Weitergabe sowie Vervielfältigung dieses Dokuments, Verwertung und Mitteilung seines Inhalts sind verboten, soweit nichtausdrücklich gestattet. Zuwiderhandlungen verpflichten zu Schadenersatz. Alle Rechte für den Fall der Patent-, Gebrauchsmuster- oder Geschmacksmustereintragung vorbehalten.

HS225111	S240184		1
Angebotsnummer	In.-Auftragsnummer	Index	