Schnitt Fettabscheider
Maßstab 1:50

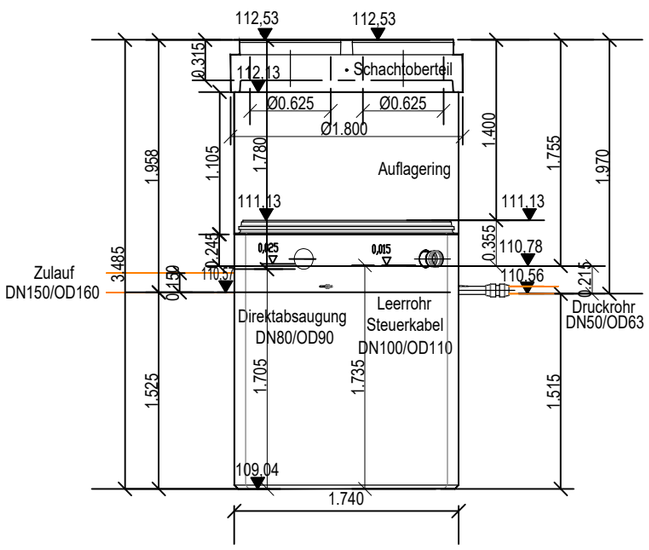

Schachtuhr Fettabscheider
Maßstab 1:50

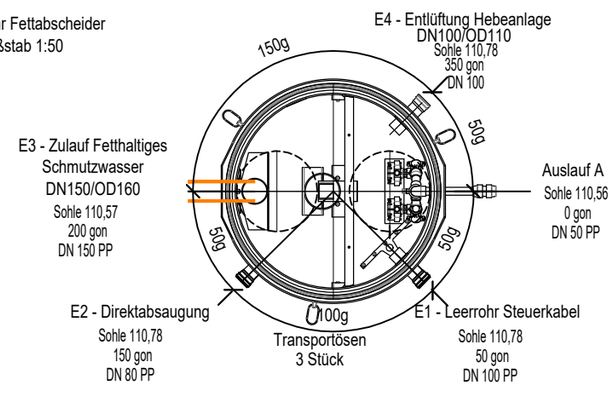

Höhenbezug
Datengrundlagen:
Entwurfsvermessung Vermessungsbüro trigometric vermessung vom 20.02.2019, Digitale Stadtkarte
Lagesystem: ETRS89_UTM33
Höhensystem: DHHN 2016

Index	Änderung	Datum	Gez.

Zeichnungscode

Dresden.

Landeshauptstadt Dresden
Amt für Hochbau und Immobilienverwaltung

PF 120020 01001 Dresden Tel. 488 38 20, Fax 488 38 17

Übersichtsplan

Projekt

Stadtteilhaus Johannstadt
Pfeifferhannsstraße, 01307 Dresden
(Ersatzneubau eines Stadtteilhauses)

Standortverwalter

Landeshauptstadt Dresden
Amt Hochbau und Immobilienverwaltung

Planungsphase

6 - VERGABEUNTERLAGE

Architekten	Fachplaner
Tel.: Fax: E-Mail:	Tel.: E-Mail:
Datum / Unterschrift	Datum / Unterschrift

Inhaltliche Koordinierung ist erfolgt mit:

Fachplaner	Fachplaner	Fachplaner	Fachplaner

Darstellung

Detail Fettabscheider

DWG- Dateiname	4556_001_6_TB50_Detail Fettabscheider_16.2
Maßstab 1:50	Datum 11/2024
Gez.	Projekt-Nr. 4556
Bl.- Größe 350x380	Bl.-Nr. 16.2