Ansicht und Abwicklung M 1:200

Abwicklung A-A

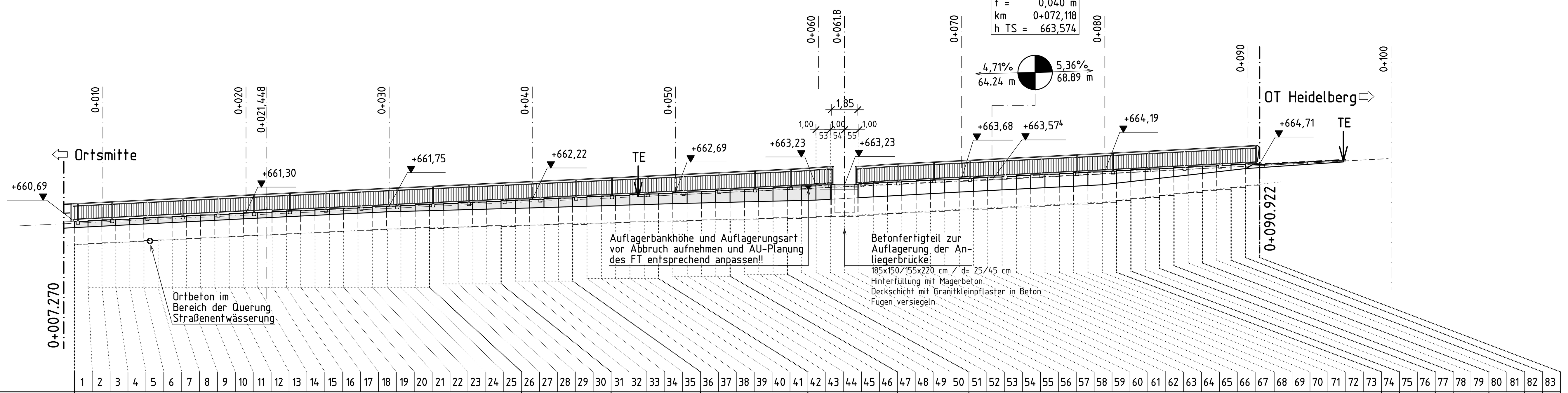

Nr.	Gesamtbauteilhöhe [m]	freie Bauteilhöhe [m]	OK Winkelstützwand
1	1,60	0,30 - 0,50	660,69
2			660,73
3			660,79
4			660,83
5			660,89
6			660,94
7			660,99
8			661,04
9			661,09
10			661,13
11			661,18
12			661,23
13			661,28
14			661,32
15			661,37
16			661,42
17			661,47
18			661,52
19			661,56
20			661,61
21			661,66
22			661,70
23			661,75
24			661,80
25			661,85
26	1,70	0,50	661,89
27			661,94
28			661,94
29			662,03
30			662,08
31	1,80	0,60	662,13
32			662,18
33			662,22
34			662,27
35			662,32
36	1,90	0,70	662,36
37			662,41
38			662,46
39			662,51
40			662,55
41			662,65
42	2,00	0,80	662,70
43			662,75
44			662,79
45			662,84
46			662,88
47	2,10	0,90	662,94
48			662,98
49			663,04
50			663,09
51	2,20	1,00	663,16
52			663,23
53			663,23
54			663,23
55			663,31
56			663,38
57			663,43
58			663,48
59			663,53
60			663,58
61			663,63
62			663,68
63			663,73
64			663,78
65			663,83
66			663,88
67			663,93
68			663,98
69			663,98
70			664,04
71			664,09
72			664,14
73			664,19
74	2,10	0,90	664,24
75	2,00	0,80	664,29
76			664,34
77	1,90	0,70	664,39
78	1,80	0,60	664,45
79			664,50
80	1,70	0,50	664,55
81			664,60
82	1,60	0,40	664,65
83	1,50	0,30	664,71

Grundriss M 1:200

Leitungsbestand unvollständig - nur Konfliktpunkte dargestellt

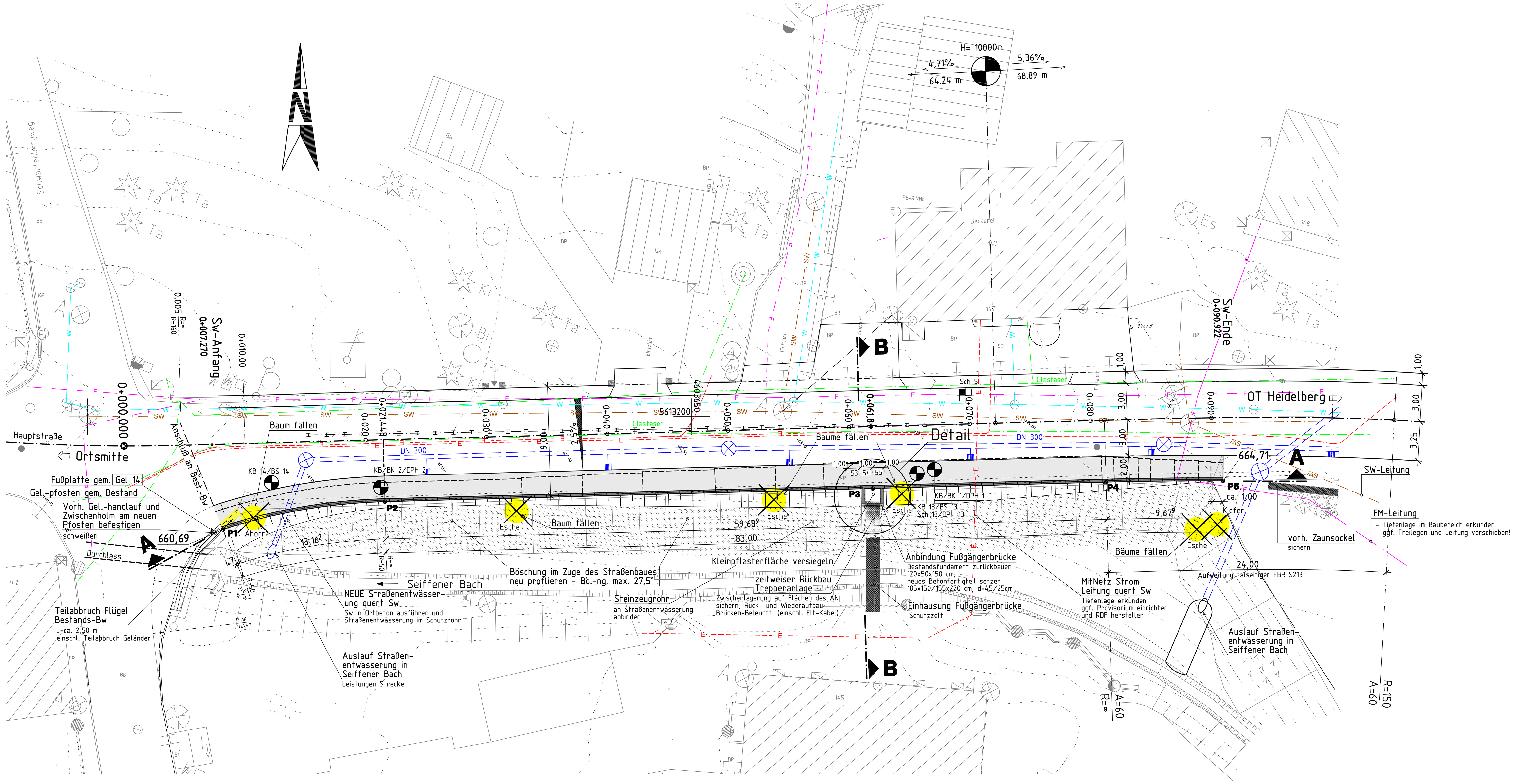

Regelquerschnitt M 1:50

Schnitt B-B
Querprofil Station 0+060

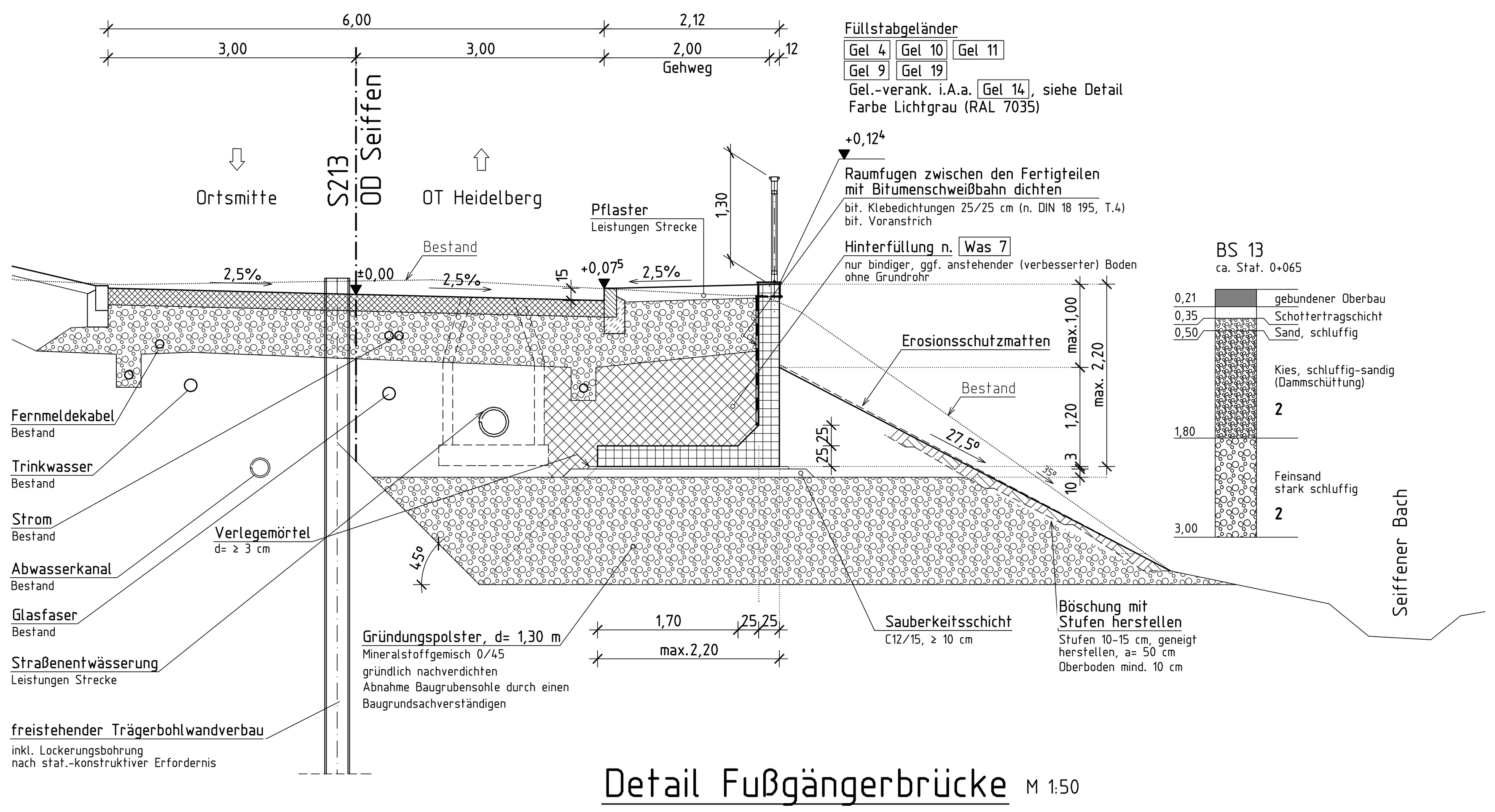

Detail Fußgängerbrücke M 1:50

Querschnitt

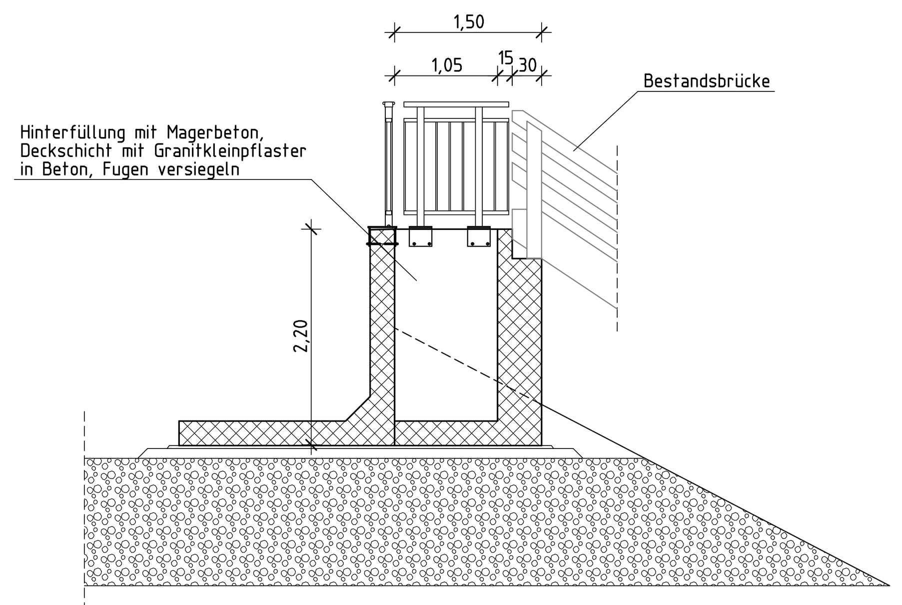

Ansicht

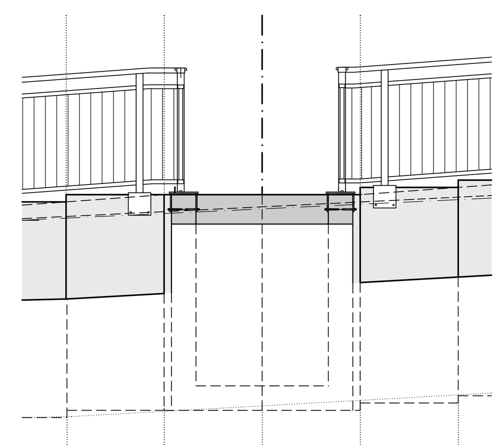

Draufsicht

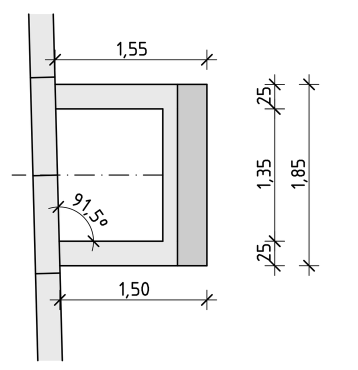

Hinweis: Die Geometrie und Art der Auflagerung bzw. Befestigung der Brücke ist vor dem Abbruch aufzunehmen und die AU-Planung des FT entsprechend anzupassen.

Detail Geländerverankerung M 1:10

...auf der Stützwand i.A.a. Gel 14

Schnitt

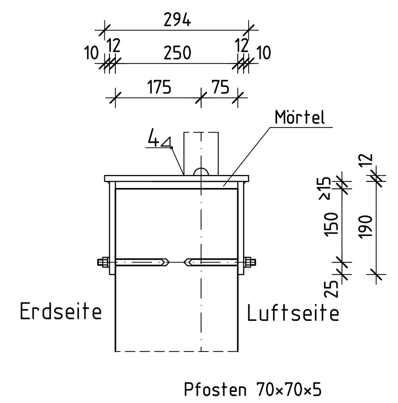

Draufsicht

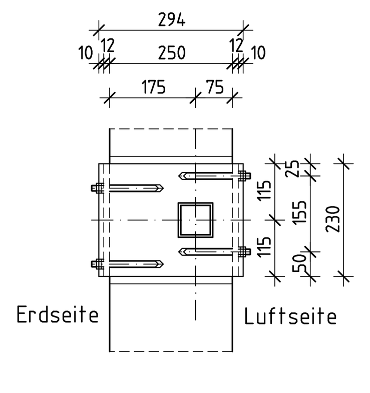

Pfosten 70×70×5
Bohrung ⌀20 zur Entwässerung des Pfostens
Sechskantmutter M12, Scheibe 13
Fußplatten 294×230×12 und 2x 190x230x12
Zementmörtel mit Kunststoffzusatz (PCC) n. ZTV-ING 3-4
Verbundanker M12 nach stat. Erfordernissen

Hauptabsteckung

Punkt	Absteckung der Hauptpunkte		
	Station	Rechts, y	Hoch, x
P1	0+007.270 (S213)	4603 611.225	5613 190.664
P2	-----	4603 624.610	5613 192.969
P3	-----	4603 664.965	5613 194.061
P4	-----	4603 684.278	5613 194.584
P5	0+090.922 (S213)	4603 693.957	5613 194.690

Legende:

Versorgungseinrichtungen vorhanden

- W — Trinkwasserleitung
- E — E-Leitung
- F — Fernmeldeleitung
- SW — Schmutzwasserleitung

Entwässerung

vorhanden	geplant	
DN 300	DN 300	Regenwasserleitung DN 300
		Straßenablauf
		Prüfschacht

Baumfällung

Anordnung der Messpunkte gem. Mess 1 Blatt 2

Richtzeichnungen für Brücken und andere Ingenieurbauwerke (Bundesministerium für Verkehr, Bau- und Wohnungswesen)

Höhenbezug: DHHN 92   Lagebezug: RD 83

Darstellung der Boden und Gesteinsarten in den Schichtenprofilen d. Bodenaufschlüsse nach d. Bodengutachten der IFG - Ing.-büro f. Geotechnik - Gmbh/ Bautzen

Das untersuchte Wasser wird entsprechend den ermittelten Prüfwerten als **schwach betonangreifend** eingestuft.

Bodenkennwerte I:

	Bodenart	γ	φ´	γ'	σ	E_S	c´	$q_{s,K}$	$q_{b,K}$
		kN/m³	°	kN/m³	kN/m²	MN/m²	kN/m²	kN/m²	kN/m²
Oberbau, Planum									
Schicht 1: Schottertragschichten	GU/GW	20	35	10	----	100	0	----	----
Schicht 2: Planum	SU/SU*	18	27,5	8	----	20-30	5	----	----
Lockergesteine									
Schicht 3a: Sand/ Kies	SU/GU	18	30	10	----	15-20	0	----	----
Schicht 3b: Sand, stark schluffig	SU*	19	20	9	----	5-10	15	----	----
Schicht 4a: Sand, stark schluffig	SU*/OU	17	20	7	----	3	2	----	----
Schicht 4b: Kies, sandig-schluffig	GU/GW	18	32	10	----	40	0	----	----
Hinterfüllung	GW	20	32,5	11	----	---	0	----	----
Festgesteine									
Schicht 5c: Gneis, verwittert	-	21	37-42	12	----	150	0	----	----
Schicht 5d: Gneis, schwach verwitt.	-	24	40-45	14	----	300	100	----	----

Bodenkennwerte II

		DIN 18300	LAGA	A (Bq/g)
Homogenbereiche/LAGA (Erdbau)	Schicht 1	E1	Z2	>0,2
	Schicht 3a	E2	---	---
	Schicht 3b	E2	---	---
	Schicht 5c	E3	---	---
	Schicht 5d	E4	---	---

Baustoffangaben

Bauteil:	Beton	Expositionsklasse Feuchtigkeitsklasse	Entwicklung der Betonfestigkeit	Baustahl	Betonstahl	Spannstahl
WSW, Betonfertigteil	C30/37 LP	XC4 XF4 XD3 XA1 WA	r≤ 0,50	----	B500B	----
Sauberkeitsschicht	C12/15	X0	r≤ 0,50	----	----	----
Vorspannung	~~längs / quer~~					

Bauwerksdaten

Bauart:		Stahlbeton - ~~Spannbeton - Stahl - Verbund*)~~
Einwirkung		EC 1
Gesamtlänge Stützwand	(m)	83,75
max. sichtbare Höhe	(m)	1,00
max. Gesamthöhe	(m)	2,20
Wandfläche (sichtbar)	(m²)	55

Endgültige Abmessungen nach statischen, konstruktiven und wirtschaftlichen Erfordernissen.

Entwurfsbearbeitung:	Projekt-Nr.:		
		Datum	Zeichen
	Bearb.:		
	Gez.:		
	Gepr.:		
Geändert	Datum	Gez.	Geprüft
a			
b			
c			
d			

Landesamt für Straßenbau und Verkehr
Niederlassung Zschopau, Sitz Chemnitz

Unterlage: 15.2
Straßenklasse und Nr.: S 213
Blatt-Nr.: 1
Streckenbezeichnung: Deutscheinsiedel - S 214
Gemarkung: Seiffen
MaViS-Nr.: 0000 1803

Bauwerk / Baumaßnahme
S 213 - 2. Bauabschnitt
Stützwand 1
Bau-km 0+007.270 - 0+090.922

	Datum	Zeichen
Bearb.:		
Gez.:		
Gepr.:		

ASB-Nr.: 5346 727

Plandarstellung:
Bauwerksplan - Grundriß, Längsschnitt, Querschnitte, Ansicht, Details

Ausschreibungsunterlage

Maßstab: 1:100/ 1:50/ 1:25/ 1:10

Geprüft:
Landesamt für Straßenbau und Verkehr
NL Zschopau, Sitz Chemnitz
Dr.-Ing. Martin Lisson
Referatsleiter 32
Chemnitz, den ....

Genehmigt:
Landesamt für Straßenbau und Verkehr
NL Zschopau, Sitz Chemnitz
Ralf Seifert
Abteilungsleiter 3
Chemnitz, den ....

DICAD-Projekt: S213_Seiffen_RRB+Stw1+2+3+4 Datensatz: EP_Stw1_AU   Plotdatum: 13.09.2024   Format: 118.9cm x 70.0cm = 0.83 m²

Designed with STRAKON - www.DICAD.de