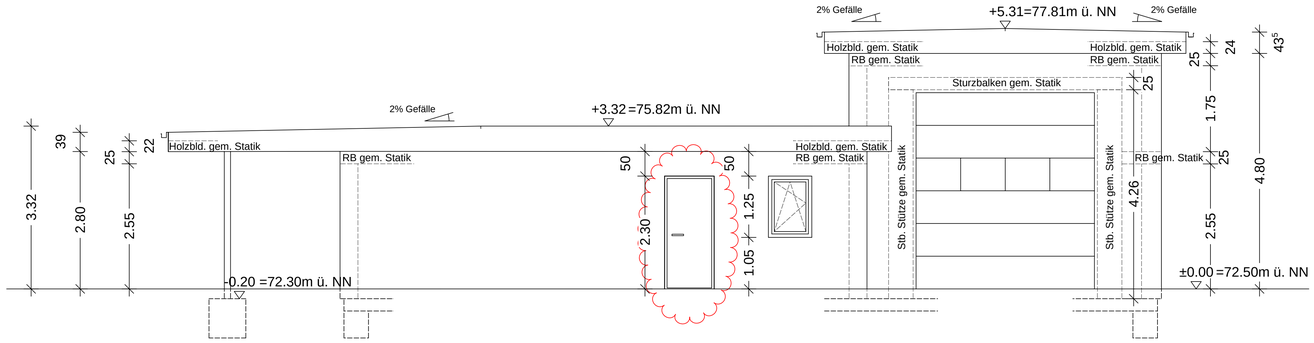

Ansicht Nord - Ost

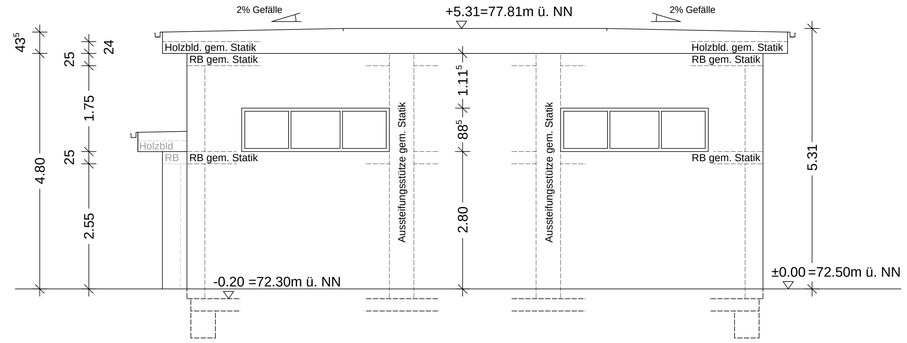

Ansicht Nord - West

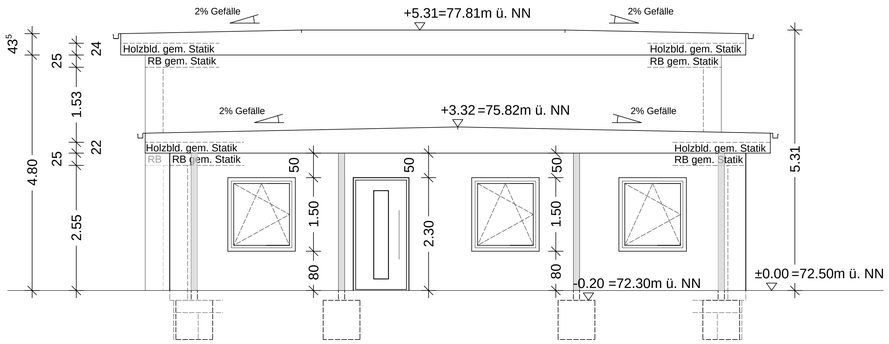

Ansicht Süd - Ost

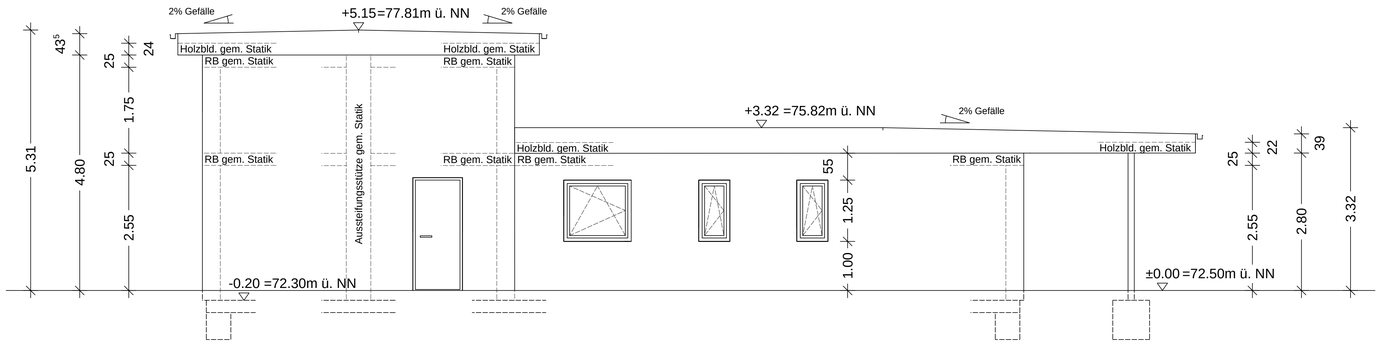

Ansicht Süd - West

Schnitt A-A

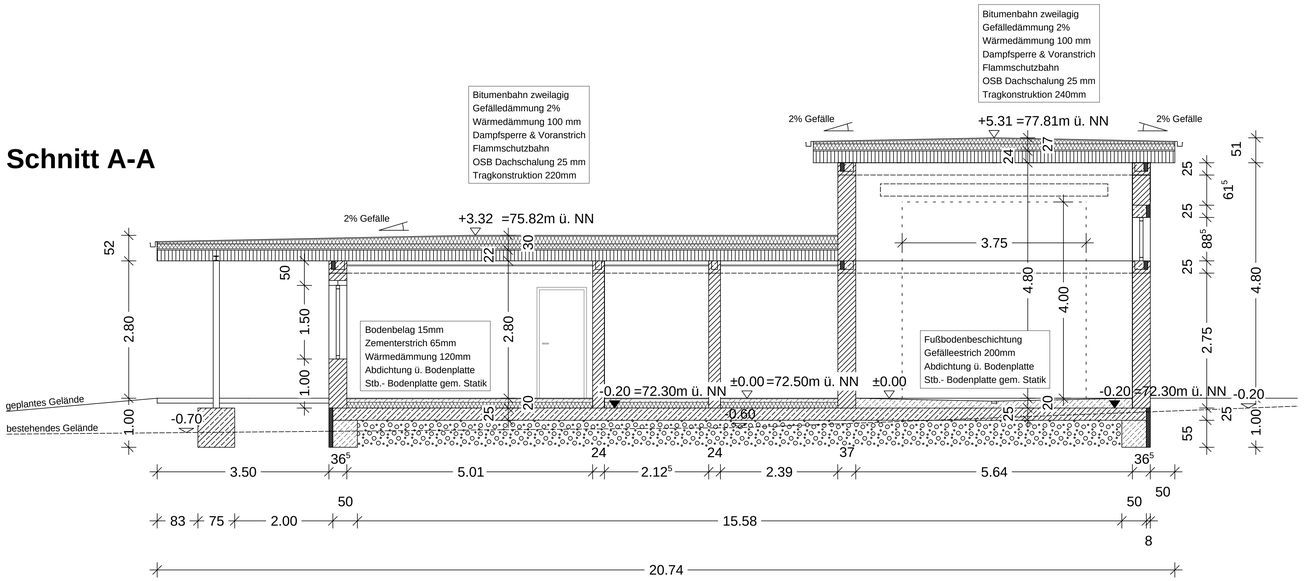

VORABZUG

Index	Planänderung	Verfasser	Datum
	Planerstellung	Schmidt	25.10.2021
	Ergänzung Einzelfundamente	Schmidt	25.10.2021
	Tür Hallenbereich neu	Schuck	13.09.2024

PROJEKT
Neubau Feuerwehrgerätehaus Mühlstedt
Dorfstraße
06862 Dessau-Roßlau OT Mühlstedt

BAUHERR
Stadt Dessau-Roßlau
Amt für Brand-, Katastrophenschutz und Rettungsdienst
06849 Dessau-Roßlau
TEL
MOB

ARCHITEKT
I michael schuck I architekturbüro
Markt 1
06862 Dessau-Roßlau
TEL 034901-67256
FAX 034901-67257

ZEICHNUNG
Ansichten + Schnitt
OKFF ± 0.00
NN + 72.50m

LEISTUNGSPHASE
Werkplanung

MASSTAB	1:50	VERFASSER	PROJEKT-NR.	BAUTEIL-NR.	ZEICHN.-NR.	GEWERK	INDEX
GEZEICHNET	Schmidt						
DATUM	01.11.2021						A
GEPRÜFT							
BLATTGROSSE							

AUF ÜBEREINSTIMMUNG MIT DER ARCHITEKTENPLANUNG GEPRÜFT UND UNTER BERÜCKSICHTIGUNG DER ERSICHTL. EINTRAGUNGEN FREIGEGEBEN.

H/B = 700 / 1050 (0.74m²)

Allplan 2020