Innentür T1 [T_00.01]

> Spezifischere Türangaben siehe "STHJ_Tuerliste"

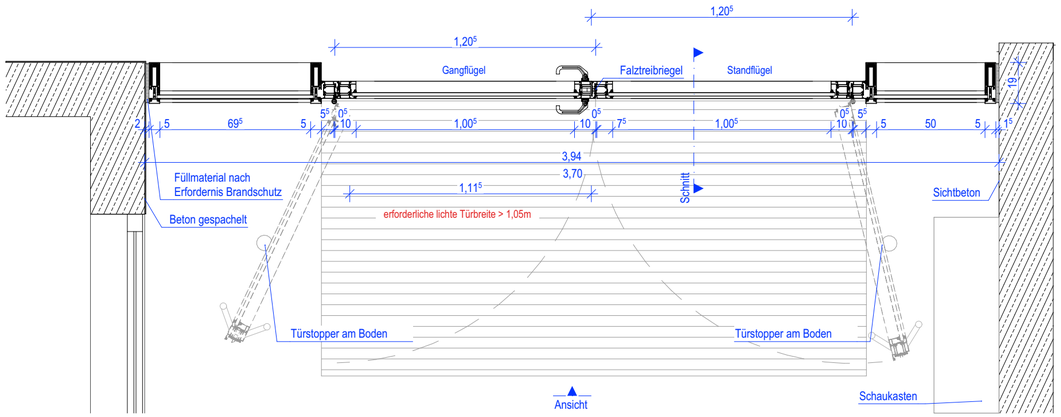

Grundriss

T_00.01
RB 3,94x3,70

T 30-RS

- PR-Konstruktion Aluminium / Pulverbeschichtet
- Max. Scheibenhöhe 2,60 m, deshalb Riegel in Türhöhe
- Obertürschließer mit Schließfolgereglung Gegenbandseitig
- elektronischer Türantrieb (Lichtschranke)
- Vorhabenbezogene Bauartgenehmigung notwendig - da zwei Oberlichtelemente!

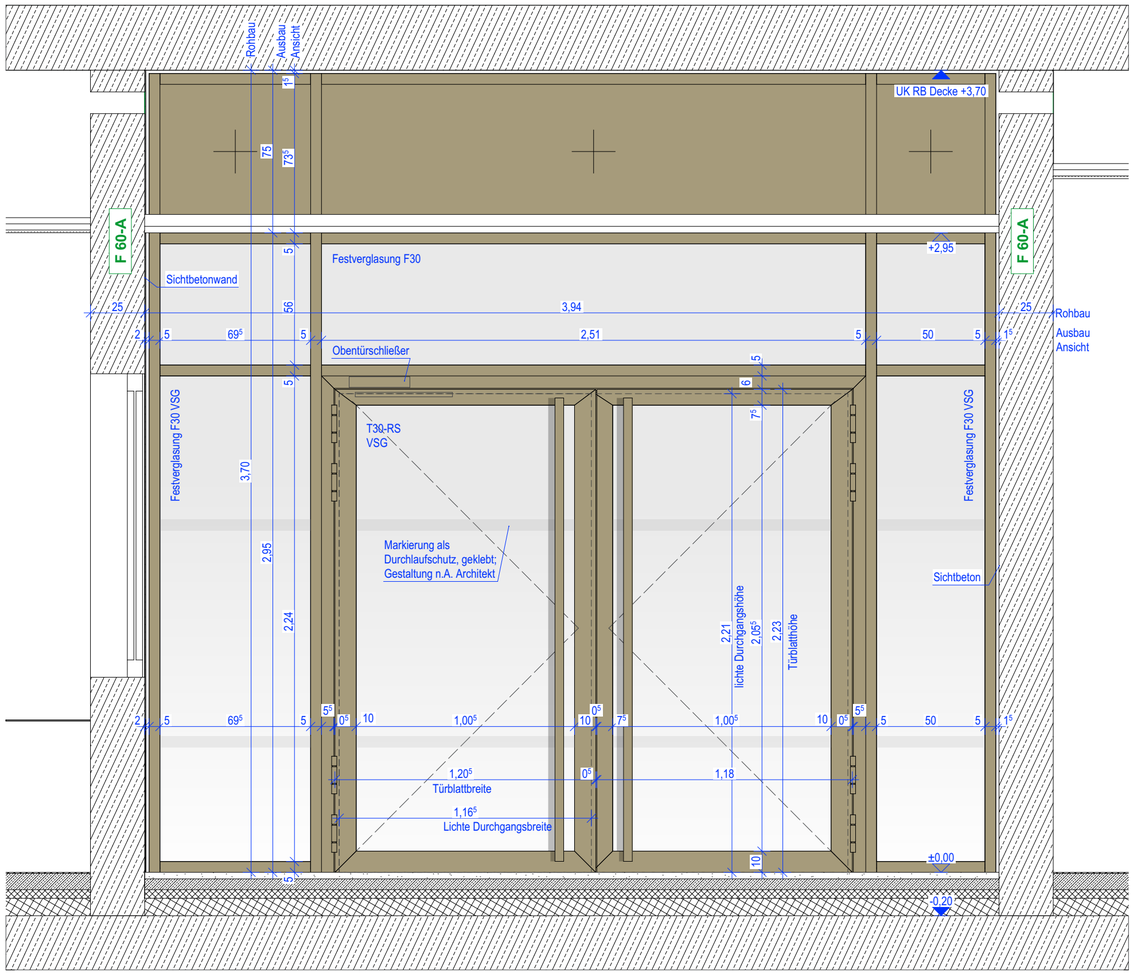

Ansicht

T30-RS- Abschluss feuerhemmend, rauchdicht, selbstschließend, ggf. im System mit Verglasung feuerhemmend
VSG - Verbundsicherheitsglas

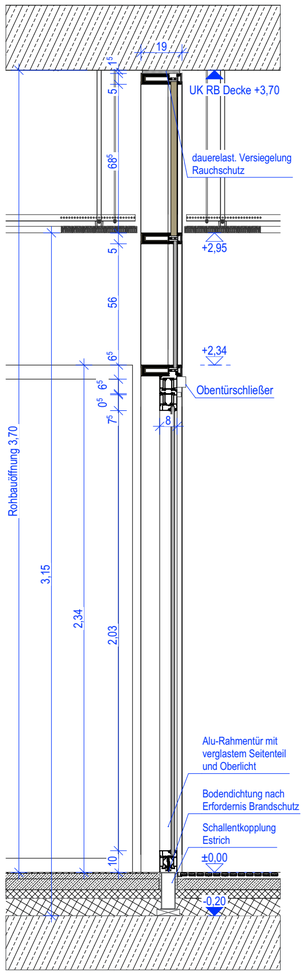

Schnitt

Höhenbezug

OK FFB = +112,55 m ü. DHHN2016

Index	Änderung	Datum	Gez.
0	Erstausgabe	26.04.2024	CK

Zeichnungscode Innentür T1 [T_00.01]_424_0

Darstellung | Plannr. | Index

Dresden.

Landeshauptstadt Dresden
Amt für Hochbau und Immobilienverwaltung
PF 120020 01001 Dresden Tel. 488 38 20, Fax 488 38 17

Übersichtsplan

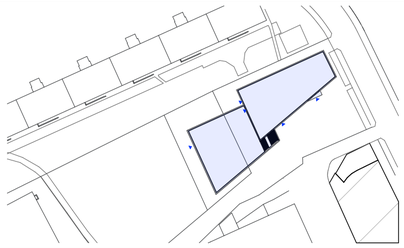

Projekt

HI.6520039 – Ersatzneubau Stadtteilhaus Johannstadt

Standortverwalter

Amt für Hochbau und Immobilienverwaltung

Planungsphase

5 – Ausführungsplanung

Architekten

Tel.:
Fax:
E-Mail:

Datum | Unterschrift

Inhaltliche Koordinierung ist erfolgt mit:

Fachplaner	Fachplaner	Fachplaner	Fachplaner

Darstellung

Innentür T1 [T_00.01]

DWG- Dateiname 4556_001_5_A_D13_424_0.dwg	
Maßstab 1:20	Datum 07.02.2024
Gez.	Projekt-Nr. HI.6520039
Bl.- Größe A2	Bl.-Nr. A_424

Ausgabedatum: 13.11.2024