Regelprofil
bei Grabensohle MW–Kanal in Homogenbereichen B2 bis B3

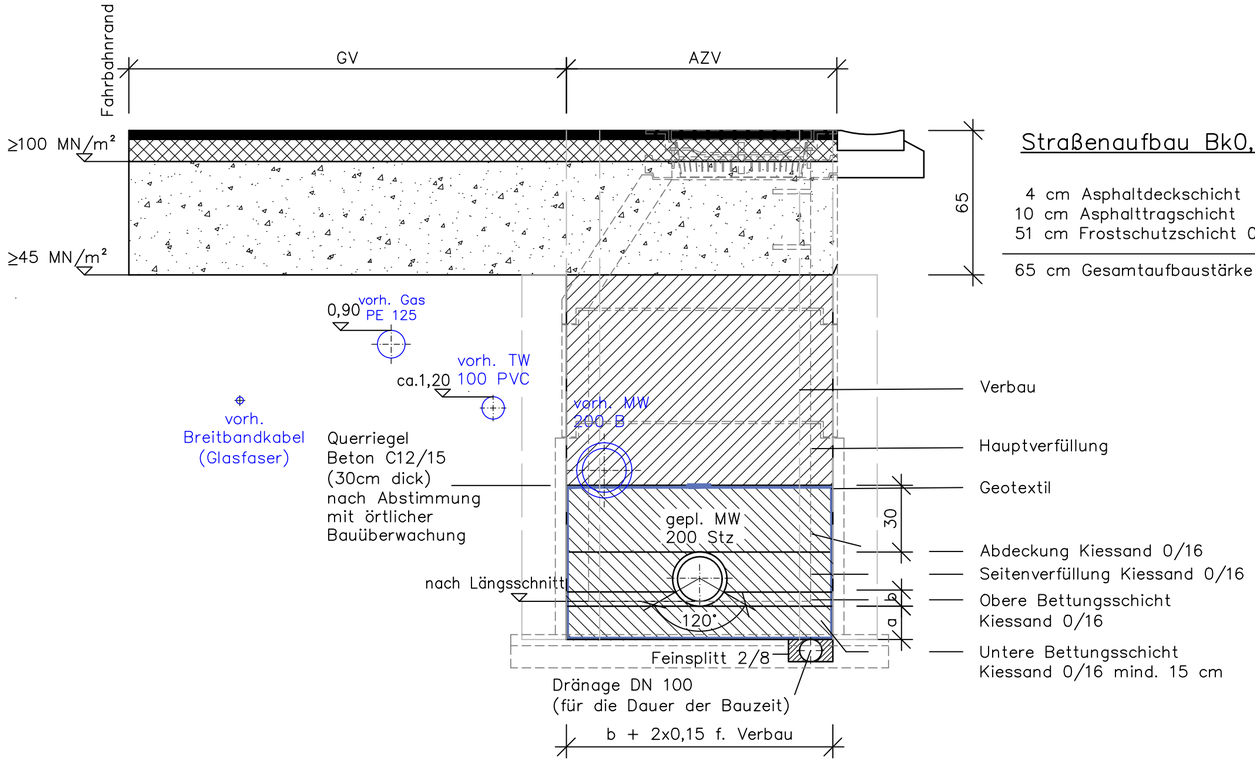

Straßenaufbau Bk0,3

4 cm	Asphaltdeckschicht	AC 11 DN	
10 cm	Asphalttragschicht	AC 32 TN	
51 cm	Frostschutzschicht 0/56	E_{V2}	≥100 MN/m²
65 cm	Gesamtaufbaustärke	$E_{V2\ Planum}$	≥ 45 MN/m²

Kanal

Mindestgrabenbreite in Abhängigkeit
von der Nennweite DN nach DIN EN 1610

DN	Mindestgrabenbreite b (OD + x) verbauter Graben m
≤ 225	OD + 0,40
> 225 bis ≤ 350	OD + 0,50
> 350 bis ≤ 700	OD + 0,70
> 700 bis ≤ 1200	OD + 0,85
> 1200	OD + 1,00

OD der Außendurchmesser,in m

Mindestgrabenbreite in Abhängigkeit
von der Grabentiefe nach DIN EN 1610

Grabentiefe m	Mindestgrabenbreite b m
< 1,00	keine Mindestgrabenbreite vorgegeben
≥ 1,00 bis ≤ 1,75	0,80
> 1,75 bis ≤ 4,00	0,90
≥ 4,00	1,00

Kanal

Bettung Typ 1 – Bettung für Rohre ohne Fuß,
a und b nach DIN EN 1610 in Verbindung mit DWA–A 139

ACHTUNG!
Bei Antreffen Homogenbereich X1 bzw. X2
in Grabensohle MW – Kanal
–> Betonbettung Typ 1 – Bettung für Rohre ohne Fuß,
a und b nach DIN EN 1610 in Verbindung mit DWA–A 139

DWA – A 139 in Verbindung mit Baugrundgutachten

DN	a a = 100mm +1/10 DN (mind. 100 mm)	a bei Fels a = 100mm +1/5 DN (mind. 150 mm)
200	150 lt. BGA	150
250	150 lt. BGA	150
300	150 lt. BGA	160
500	150	200
600	160	220

ÄNDERUNGEN / ERGÄNZUNGEN	Gezeich.	Geprüft	Freig.	INDEX	VERTEILER
				e	
				d	
				c	
				b	
				a	
				Fert.	
	Datum/Kurzzeichen				

Anerkannt, den.....
die Bauherrschaft

ABWASSERZWECKVERBAND Muldental

aqua saxonia gmbh
Agricolastr. 24
09599 Freiberg
Telefon: (03731)3801–0
Telefax: (03731)3801–95
info@aqua–saxonia.de

AZV Muldental (Freiberger Mulde)

Hüttensteig in Hilbersdorf

Vergabe 2024

Regelprofil 4 Hüttensteig

Z.Nr.:029610–37–6.306 | M.:1:20 | L 580 x H 297

Vergabe		
Beil.:	Fert.:	
Aufgenommen		
Gezeichnet	09.10.24	kae
Geprüft		
Datum		

G:\ASProjekte\029610–37_OE–Hilbersd–BA–14–4–abLP3\06.Vergabeverfahren\2.LV\Anlagen\06_Regelprofil_4_Hüttensteig.dwg