Grundriss

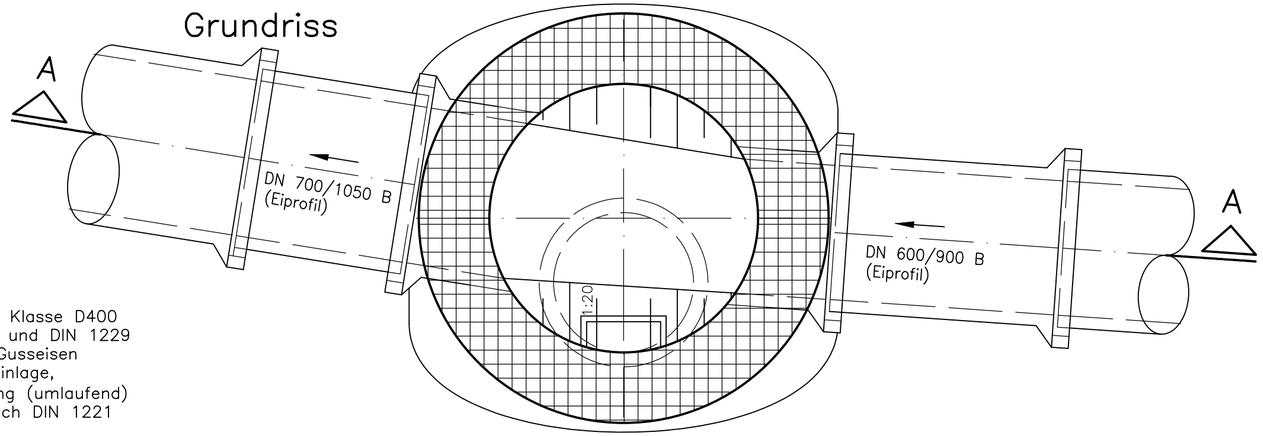

Schnitt A–A

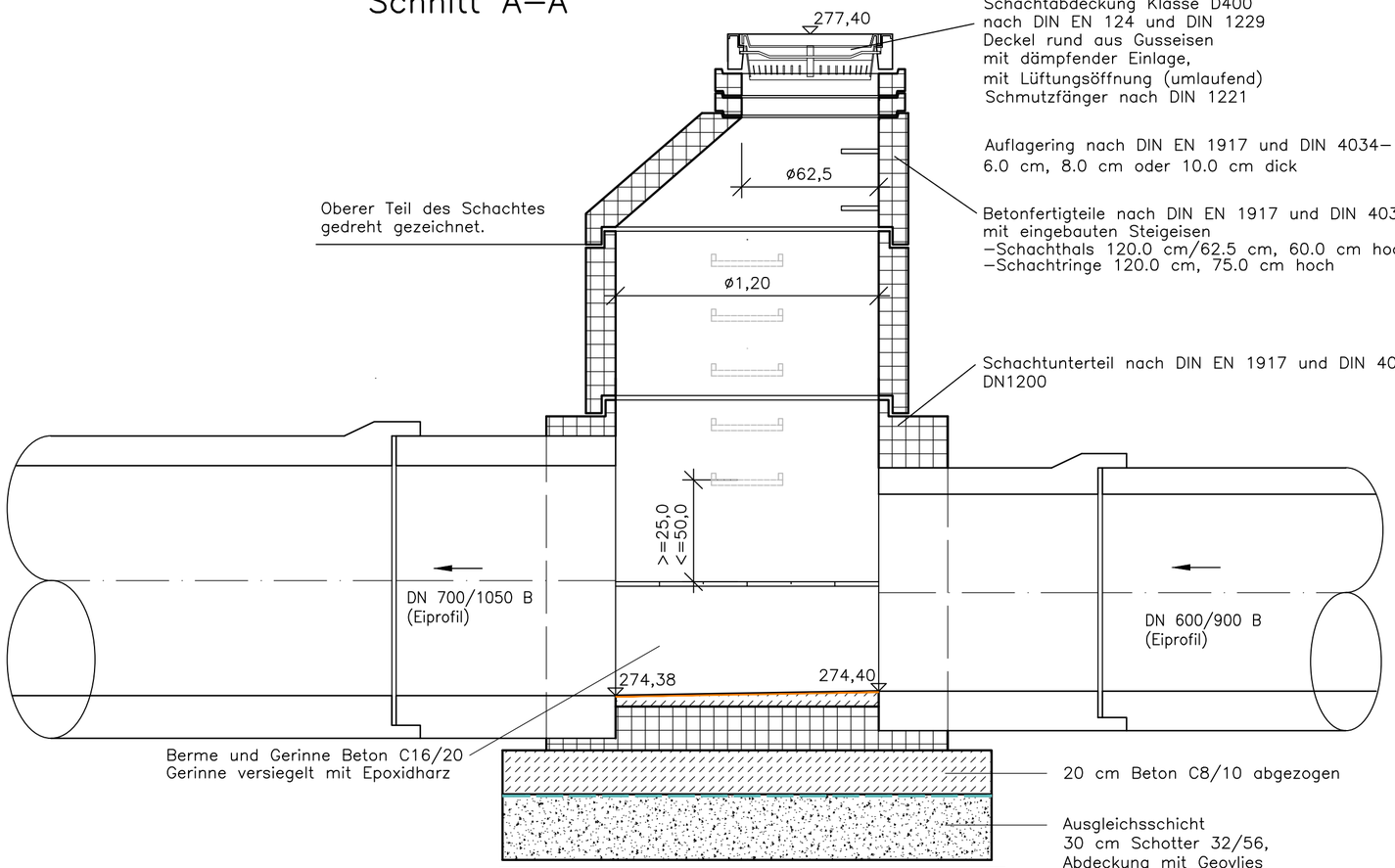

Schachtabdeckung Klasse D400
nach DIN EN 124 und DIN 1229
Deckel rund aus Gusseisen
mit dämpfender Einlage,
mit Lüftungsöffnung (umlaufend)
Schmutzfänger nach DIN 1221

Auflagering nach DIN EN 1917 und DIN 4034–1
6.0 cm, 8.0 cm oder 10.0 cm dick

Oberer Teil des Schachtes
gedreht gezeichnet.

Betonfertigteile nach DIN EN 1917 und DIN 4034–1
mit eingebauten Steigeisen
–Schachthals 120.0 cm/62.5 cm, 60.0 cm hoch
–Schachtringe 120.0 cm, 75.0 cm hoch

Schachtunterteil nach DIN EN 1917 und DIN 4034–1
DN1200

Berme und Gerinne Beton C16/20
Gerinne versiegelt mit Epoxidharz

20 cm Beton C8/10 abgezogen

Ausgleichsschicht
30 cm Schotter 32/56,
Abdeckung mit Geovlies
Ausführung nach Aufforderung des AG

Beachtung finden die Sicherheitsregeln für Steigeisen
und Steigeisengänge " DGUV Regel 103–007 "

				e									
				d									
				c									
				b									
				a									
				Fert.	1	2	3	4	5				
ÄNDERUNGEN / ERGÄNZUNGEN				INDEX	Auftraggeber	Auftraggeber	Auftraggeber	Auftraggeber	Bürofertigung				
	Gezeich.	Geprüft	Freig.										
	Datum/Kurzzeichen				VERTEILER								

Zur Bauausführung freigegeben

.....

WASSERWERKE ZWICKAU
Mit der Region auf einer Welle

aqua saxonia gmbh
Agricolastr. 24
09599 Freiberg
Telefon: (03731)3801–0
Telefax: (03731)3801–95
info@aqua–saxonia.de

Ausführung

Beil.: 21 Fert.: 1

Aufgenommen		
Gezeichnet	23.08.24	kae
Geprüft		
Datum		

Wasserwerke Zwickau GmbH

KNE/RNA Werdau,
August–Bebel–Straße, 2.BA

Ausführung 2024

Schacht M1505S00655005 ø1200

Z.Nr.: 027580–82–5.217 | M.: 1:20 | L 575 x H 297

G:\ASProjekte\027580–82_KNE–RNA–Aug–Bebel–Str–BA2–abLP5\05.Ausfuehrung\3.Plaene\Beil_21_Schacht_M1505S00655005.dwg(Schacht)