Grundriss

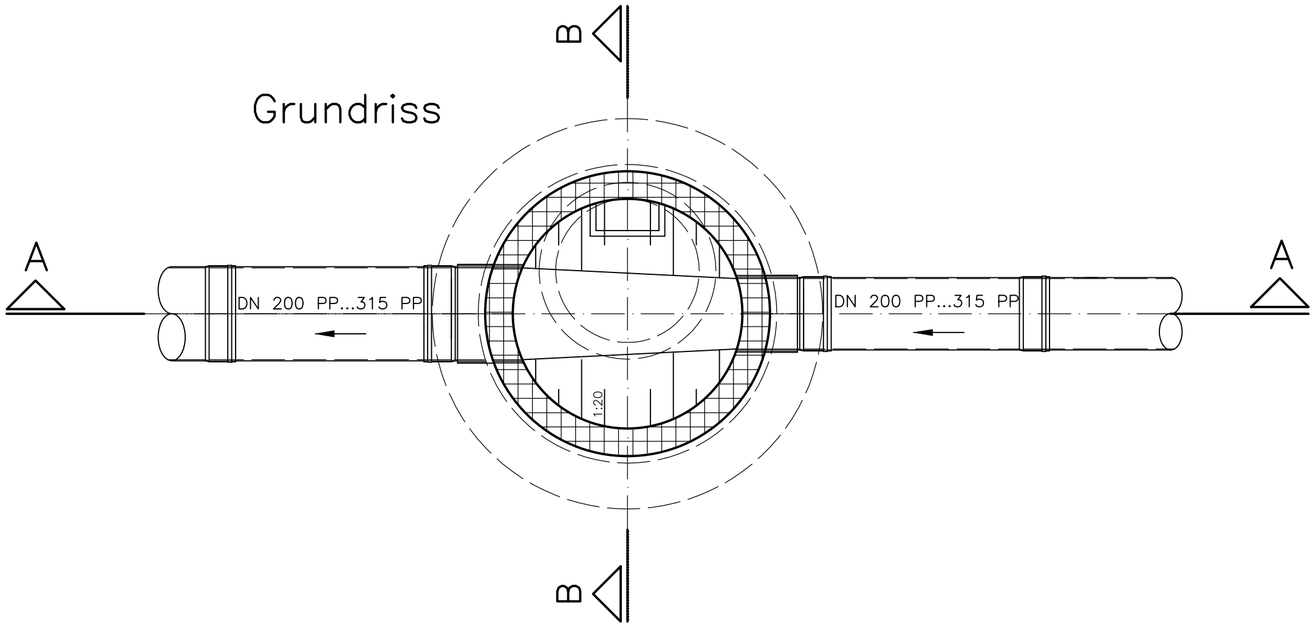

Schnitt B–B

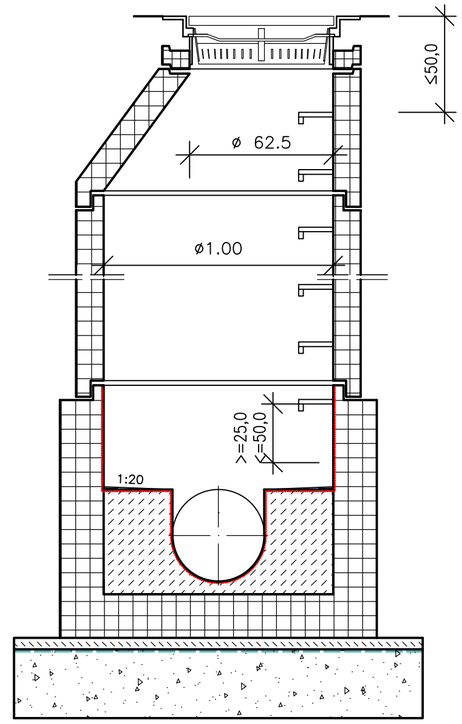

Schnitt A–A

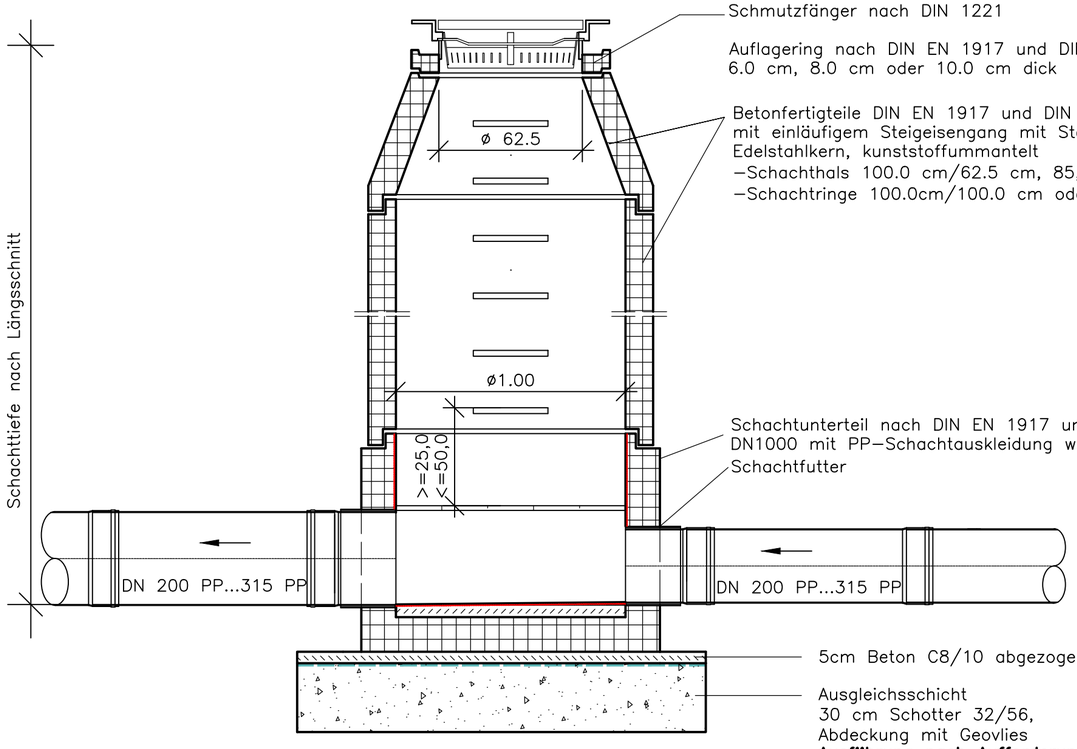

Schachtabdeckung Klasse D400
nach DIN EN 124 und DIN 1229,
einwalzbar
Deckel rund und Rahmen aus Gusseisen
mit dämpfender Einlage,
mit Lüftungsöffnung (umlaufend)

Schmutzfänger nach DIN 1221

Auflagering nach DIN EN 1917 und DIN 4034–1
6.0 cm, 8.0 cm oder 10.0 cm dick

Betonfertigteile DIN EN 1917 und DIN 4034–1
mit einläufigem Steigeisengang mit Steigbügeln Form A DIN 19555
Edelstahlkern, kunststoffummantelt
–Schachthals 100.0 cm/62.5 cm, 85,0 cm oder 60.0 cm hoch
–Schachtringe 100.0cm/100.0 cm oder 50.0 cm hoch

Schachtunterteil nach DIN EN 1917 und DIN 4034–1
DN1000 mit PP–Schachtauskleidung werkseitig einbetoniert
Schachtfutter

5cm Beton C8/10 abgezogen

Ausgleichsschicht
30 cm Schotter 32/56,
Abdeckung mit Geovlies
Ausführung nach Aufforderung des AG

Beachtung finden die Sicherheitsregeln für Steigeisen
und Steigeisengänge " DGUV Regel 103–007 "

				e									
				d									
				c									
				b									
				a									
ÄNDERUNGEN / ERGÄNZUNGEN				INDEX	Fert.								
					1	2	3	4	5				
	Gezeich.	Geprüft	Freig.		Auftraggeber	Auftraggeber	Auftraggeber	Auftraggeber	Bürofertigung				
	Datum/Kurzzeichen				VERTEILER								

Zur Bauausführung freigegeben
.....

WASSERWERKE ZWICKAU
Mit der Region auf einer Welle

aqua saxonia gmbh
Agricolastr. 24
09599 Freiberg
Telefon: (03731)3801–0
Telefax: (03731)3801–95
info@aqua–saxonia.de

Wasserwerke Zwickau GmbH

KNE/RNA Werdau,
August–Bebel–Straße, 2. BA

Ausführung 2024

Normalschacht (PP–Rohr)

Z.Nr.: 027580–82–5.214 | M.: 1:20 | L 561 x H 410

Ausführung		
Beil.: 18	Fert.: 1	
Aufgenommen		
Gezeichnet	28.05.24	mit/kae
Geprüft		
Datum		

G:\ASProjekte\027580–82_KNE–RNA–Aug–Bebel–Str–BA2–abLP5\05.Ausfuehrung\3.Plaene\Beil_18_Normalsch1000_PP_MW.dwg(Schacht)