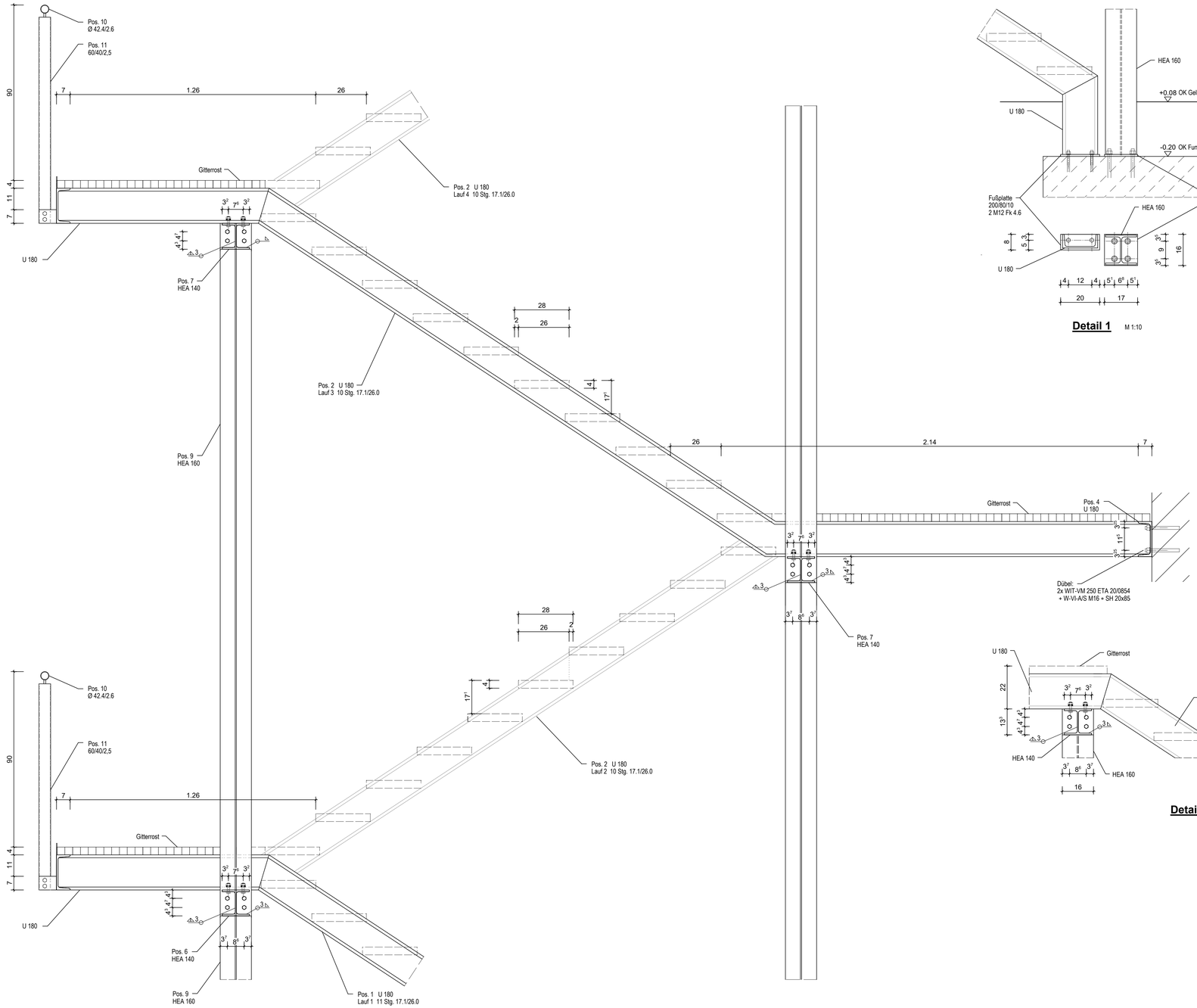

Detail 6 - Regelausbildung Treppe M 1:50

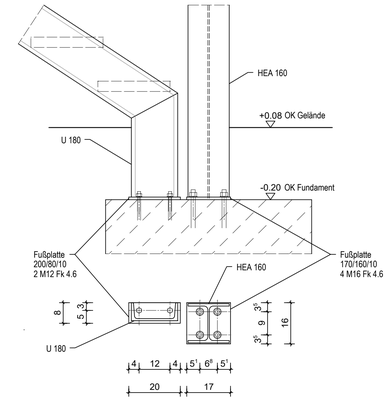

Detail 1 M 1:10

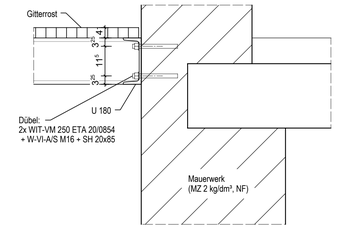

Detail 2 M 1:10

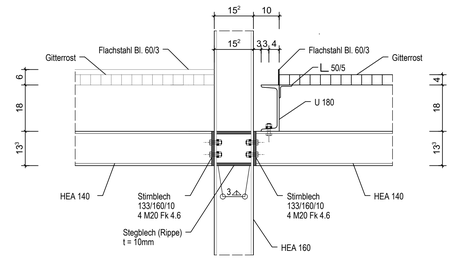

Detail 4 M 1:10

Detail 3 M 1:10
Geländeranschluss

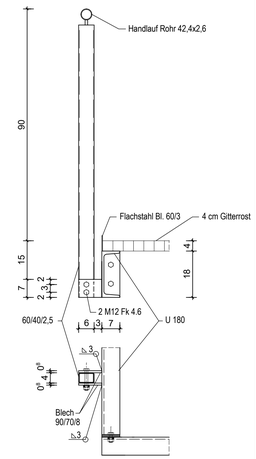

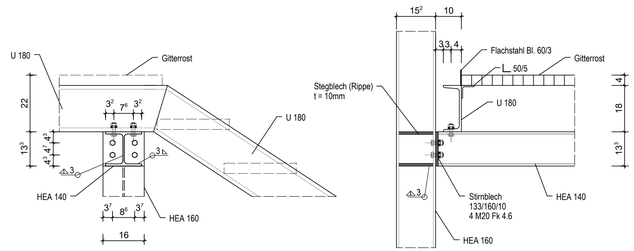

Detail 5 M 1:10

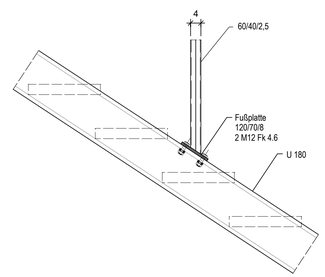

Detail 7 M 1:10
Geländeranschluss auf Treppenwange

Stahlkonstruktion:
Material ST 37-2 (S235JR)
nach DIN 10025-2

Korrosionsschutz:
Feuerverzinken nach DIN 50976
bzw. Beschichtung nach DIN 55928

KOCH — PLANUNGS- UND INGENIEURBURO STRASSE DES FRIEDENS 96 09337 REICHENBACH/CALLENBERG	
BAUHERR: Gemeindeverwaltung Gersdorf Hauptstraße 192, 09355 Gersdorf	UNTERSCHRIFT:
BAUVORHABEN: 1. BA Errichtung Fluchttreppe am Rathaus der Gemeinde Gersdorf	PROJEKT-NR.: 22302 MASZSTAB: 1:10
PLANINHALT: Detail 1 bis 7	DATUM: 16.10.2023 A02

100 x 59

Allplan 2022