Schnitt, M1:100

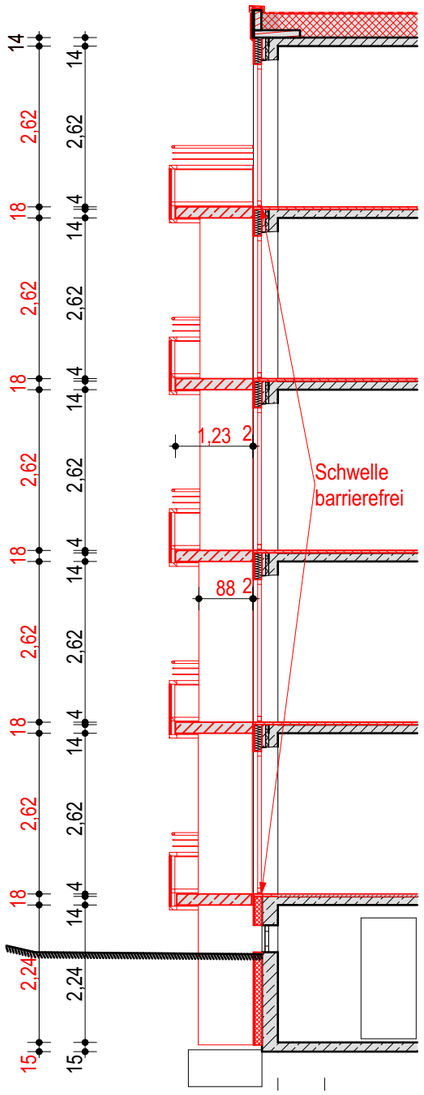

Teil-Grundriss, M 1:50

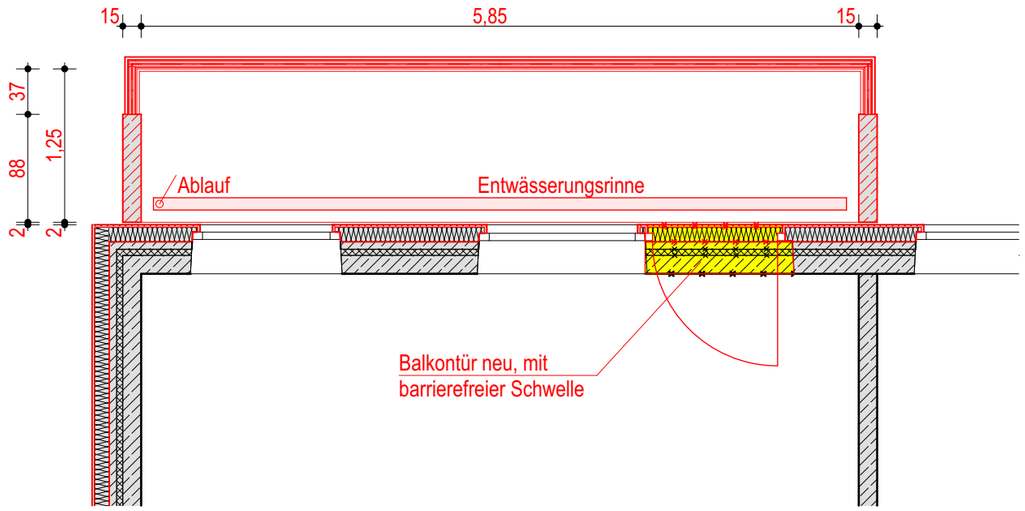

Bauherr			
Bauvorhaben	Instandsetzung und Modernisierung der innerstädtischen Plattenbauten in Arnstadt "An der Weiße 29, 31, 33"		
Planinhalt	**4. Bauabschnitt** Balkonanlage		
Leistungsphase	Ausführungsplanung		
Bearbeiter Cornelia Volland	Datum 30.04.2024	Maßstab 1:50, 1:100	Z.Nr. AD.3.10
Planverfasser	ARCHITEKTURBÜRO ENDERLEIN & PARTNER mbB ARCHITEKTEN UND INGENIEURE	EICHFELDER WEG 20 99310 ARNSTADT Tel. 03628/78271 info@ae-partner.net	

VORABZUG