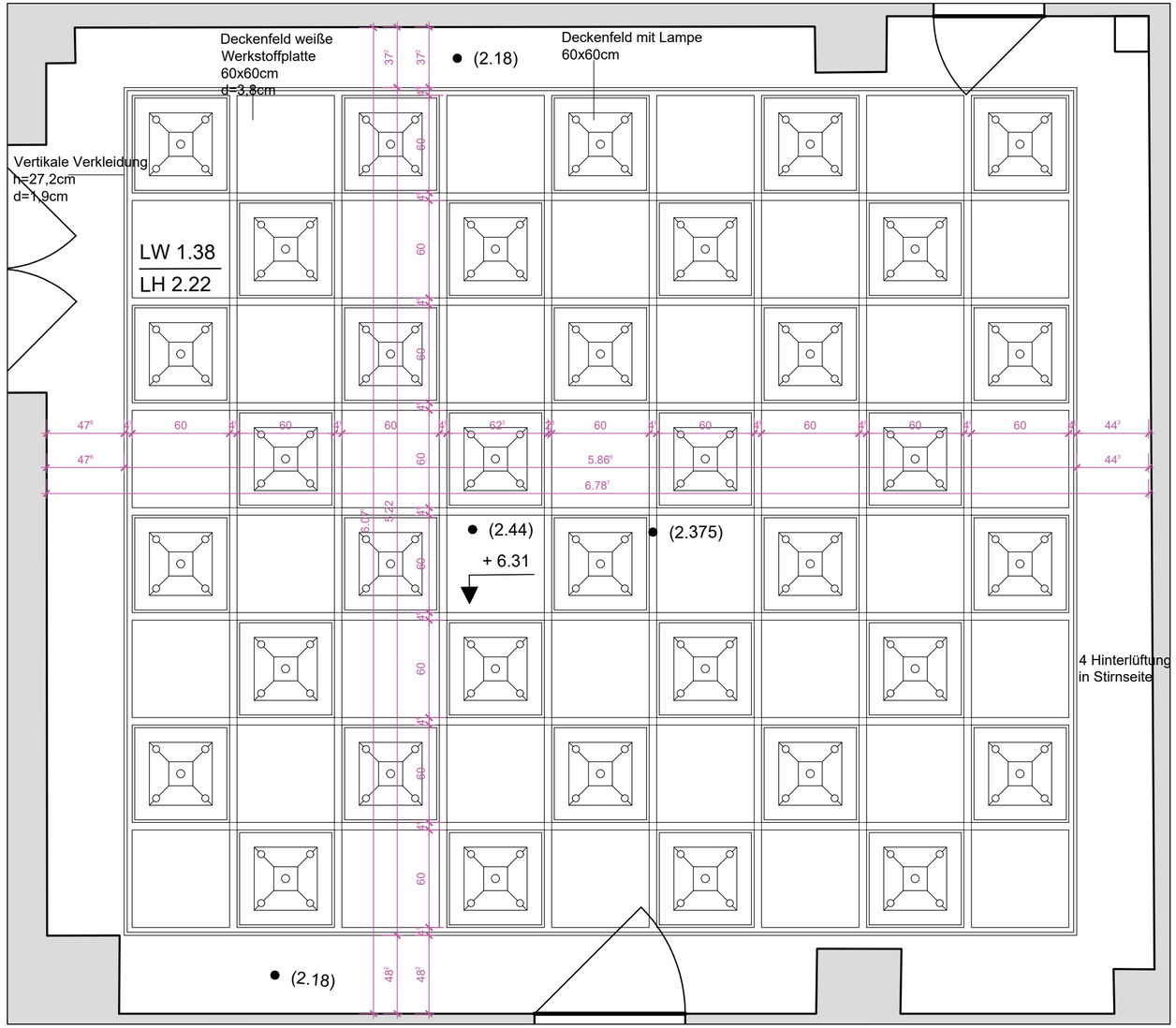

Deckenfeld mit Lampe

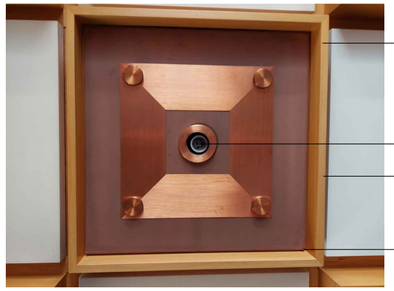

Deckenfeld geöffnet

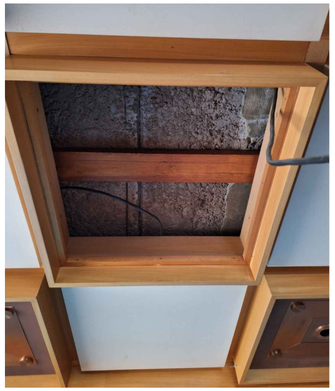

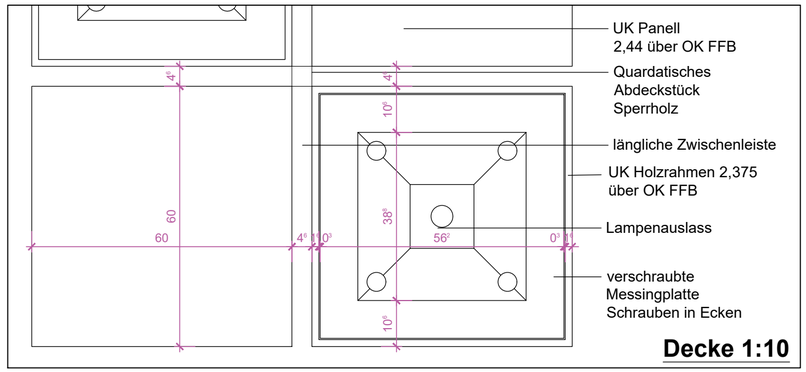

Decke 1:10

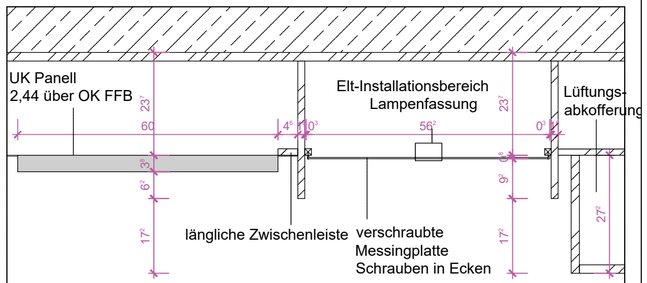

Decke Schnitt 1:10

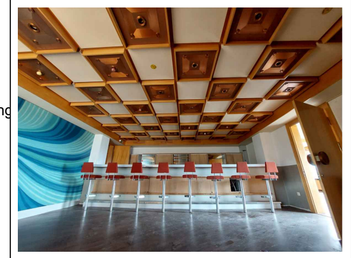

Innenraum Bar

Projekt: Kommunal-und Kulturzentrum Bischofswerda
Platz des Volkes 1

Planinhalt: ehemalige Bar Bestandaufnahme
Möbel und Bild

Bauherr: Bischofswerda Schiebock Oberlausitz Läuft.

Erstellt: 03.06.224
Maßstab: 1:25
Blattformat: A3
CAD-Bezeichnung: 5647_06_05_5_ARC_DE_TB_527_2_00
Projektleiter:
bearbeitet:
gezeichnet:
geprüft:
±0.00 = 288,75 m ü. NHN

Index: X | Datum: | Änderung: | Gewerk | Projektnummer: 5647_03 | Ph.: 5 | Ersteller: ARC | Planart: DE | Verortung: TB | Plan-Nummer: 527 | Index: 1 | Status: 00 | V

Weitergabe sowie Vervielfältigung dieses Dokuments, Verwertung und Mitteilung seines Inhalts sind verboten, soweit nicht ausdrücklich gestattet. Zuwiderhandlungen verpflichten zu Schadenersatz. Alle Rechte für den Fall der Patent-, Gebrauchsmuster- oder Geschmacksmustereintragung vorbehalten.