Detail "3" 1:20
Darstellung Rahmenecke

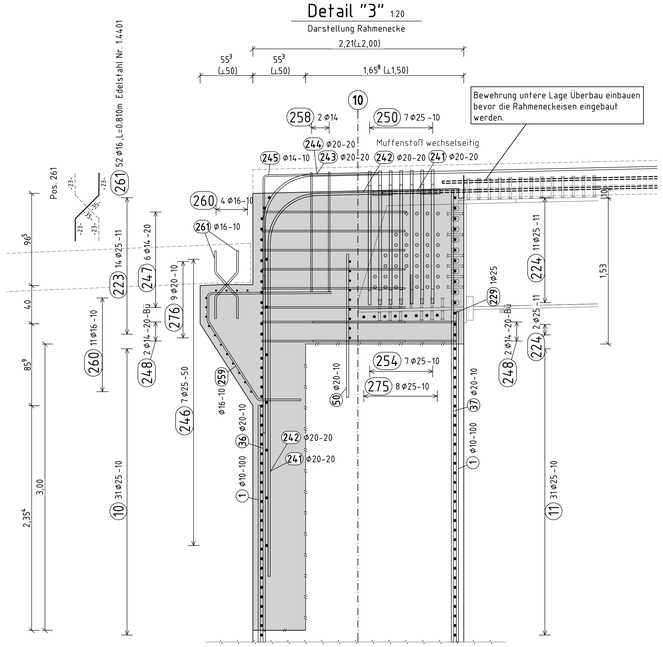

Detail "1" 1:20
Darstellung der Rahmenecke auf der Nordseite zwischen Widerlagerwand und Flügel

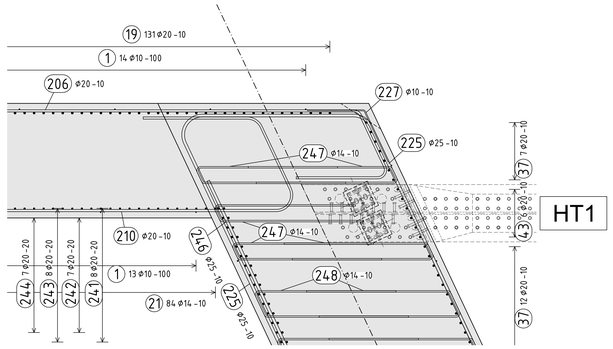

Detail "2" 1:20
Darstellung der Rahmenecke auf der Südseite zwischen Widerlagerwand und Flügel

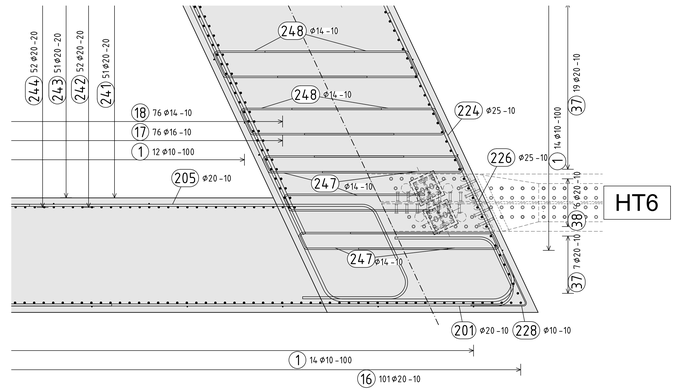

Detail Bewehrung Stahlträger 1:25
Im Trägerbereich sind zwingend die Maße der aufgehenden Bewehrung der Positionen 37 bis 43 einzuhalten

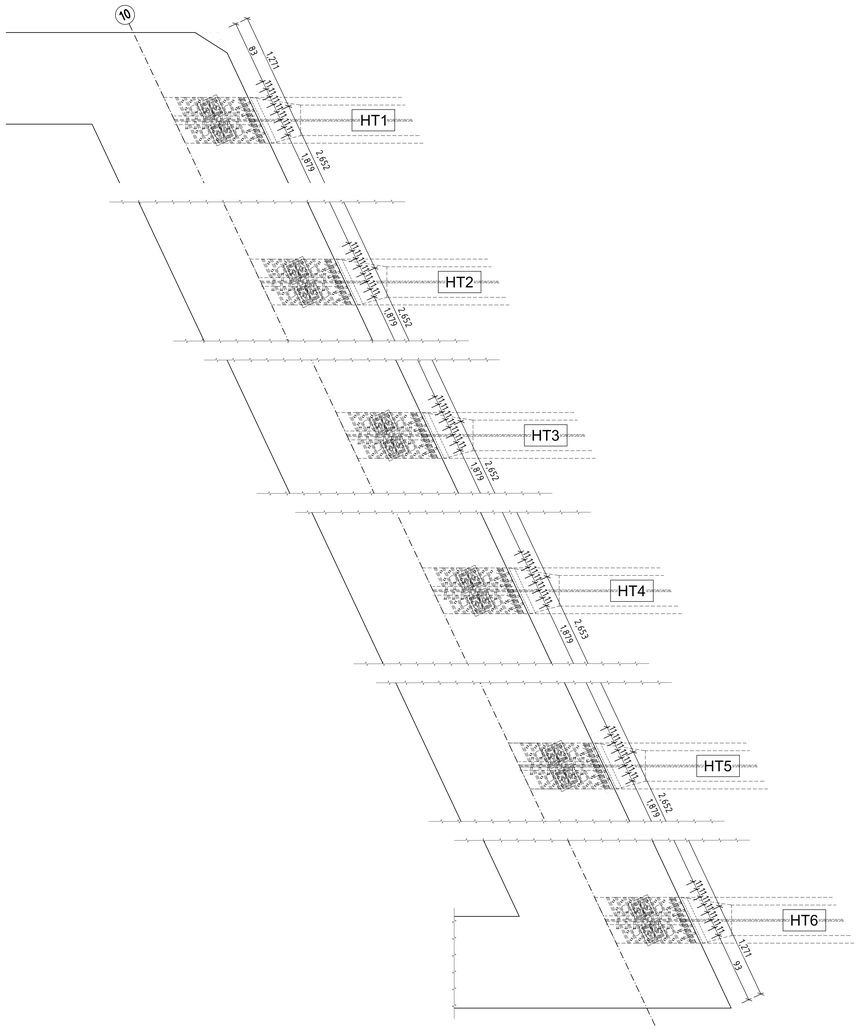

Schnitt E-E 1:50
Bewehrung im Bereich Mantelrohr

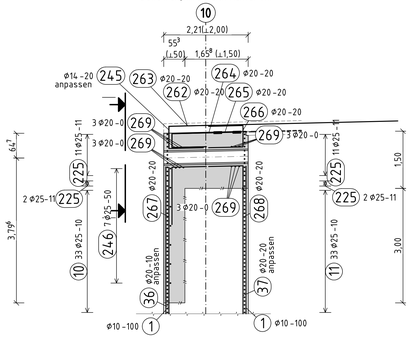

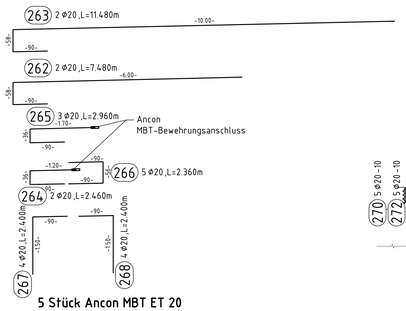

5 Stück Ancon MBT ET 20
Zulassung-Nr.: Z-1.5-10 (gültig bis 30.November 2025)
zur Verbindung mit der Pos. 21, Pos. 22 und Pos. 23
aus den Fertigteilen verwenden.

Im Bereich der Rohrdurchführung die Bewehrung örtlich anpassen und mit Pos. 262-273 auswechseln.

Schnitt I-I 1:50
Bewehrung im Bereich Mantelrohr

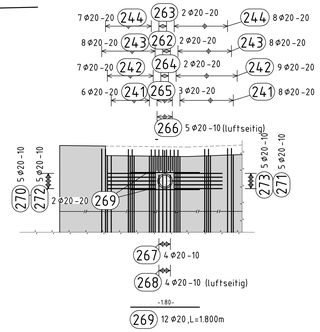

Teildraufsicht 1:50
Bewehrung im Bereich Mantelrohr

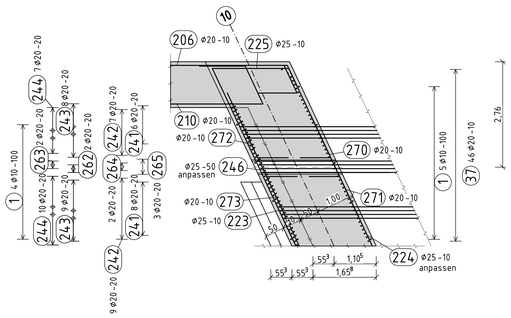

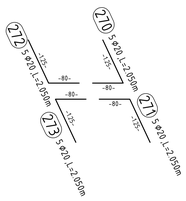

Zugehörige Pläne

Plan-Nr.	Planbezeichnung
1001	Übersichtszeichnung
1101	Absteckplan Vorbau, Bohrpfähle, Fundament, Widerlager
1201	Außenanlagenplan
2110	Schalplan Fundament Achse 10
2210+2211	Schalplan Widerlager Achse 10 1.BA
2212	Schalplan Widerlager Achse 10 2.BA
2301	Schalplan Überbau
3210+3212	Bewehrungsplan Widerlager A10 1.BA
3213+3214	Bewehrungsplan Widerlager A10 2.BA

Hinweise

- Der lichte Abstand (horizontal und vertikal) zwischen parallelen Einzelstäben oder Lagen paralleler Stäbe darf gemäß DIN EN 1992-2/NA; 8.2 nicht unter 20mm liegen, muss jedoch mindestens gleich dem Durchmesser des größten Stabes sein.
- Es sind in regelmäßigen Abständen (Längs- und Querrichtung) Betonier- und Rütteleisen vorzusehen.
- Alle schalungsseitig liegenden Bewehrungspositionen sind mit 4 Beton-Abstandhaltern pro m^2 gegen die Schalung abzustützen. Es sind Abstandhalter aus Beton zu verwenden.
- Zum Einbau benötigte Abstandhalter, Montageeisen sowie weitere Einbauhilfen sind, soweit nicht schon angegeben, bauseits vorzusehen und eigenständig zu erbringen.
- Verteileisen halten die Betondeckung ein.

Zugehörige Stahl- und Biegeliste: BL 3213a-3215a Widerlager Achse 10 2.BA

Positionsnummern größer (200) gelten für den 2. BA

Höhenbezug: HS 160(NHN=DHHN 92) Lagebezug: LS 150(GK 42/83)

AUSSCHREIBUNGSPLANUNG

Nr.	Art der Änderung	Datum	Name

Genehmigung | Technische Planprüfung | Statisch - konstruktive und wirtschaftliche Prüfung | Prüfung | Prüfung

Auftragnehmer: .....
Firma/Unterschrift

Koordinator: .....
Firma/Unterschrift

Ausführungsplanung: .....

	Datum	Name
bearbeitet:	16.2025	Kai-Roger
gezeichnet:	16.2025	Kai-Roger
geprüft:	16.2025	Kai-Roger

Auftraggeber: Hansestadt Stendal-Tiefbauamt Moltkestr. 34-36 39576 Stendal

Bauwerk: Ersatzneubau der Brücke im Zuge der Lüderitzer Straße über die DB Strecke 6402 Magdeburg-Stendal km 58,052

Bauteil: Widerlager Achse 10 2.Betonierabschnitt | Bust - Nr.

Planart: Bewehrungsplan | ASB - Nr.: --- | Blatt - Nr.: 3215

Blattgröße: 1050mm x 841mm | Maßstab: 1:50, 1:25, 1:20