JHM Planliste Fassade, Fenster, Außentüren						
Inhalt	Plannummer	Aktueller Index	Freigabe- status	Layoutname	Zeichnungs-maßstäbe	Ausgabedatum
01 Lageplan						
	ARC_5_JHM_BE_XX_00_	B	_F	Baustelleneinrichtung	1:250	24.01.2024 08:43
02a Übersichtsgrundrisse						
	ARC_5_JHM_GR_UG_00_	D	_F	Untergeschoss	1:100	29.05.2024 09:17
	ARC_5_JHM_GR_00_00_	D	_F	Erdgeschoss	1:100	29.05.2024 09:17
	ARC_5_JHM_GR_01_00_	C	_F	1. Obergeschoss	1:100	29.05.2024 09:17
	ARC_5_JHM_GR_02_00_	D	_F	2. Obergeschoss	1:100	29.05.2024 09:17
04b Technische Ansichten						
	ARC_5_JHM_AN_NO_00_	-	_F	technische Ansichten Nord, Ost Nordhaus	1:50	19.10.2023 13:59
	ARC_5_JHM_AN_NO_02_	-	_F	technische Ansichten Nord, Ost Südhaus	1:50	19.10.2023 13:59
	ARC_5_JHM_AN_OW_XX_	-	_F	technische Ansichten Ost, West Verbinder	1:50	19.10.2023 13:59
	ARC_5_JHM_AN_SW_01_	-	_F	technische Ansichten Süd, West Nordhaus	1:50	19.10.2023 13:59
	ARC_5_JHM_AN_SW_03_	-	_F	technische Ansichten Süd, West Südhaus	1:50	19.10.2023 13:59
05.2 Details Fassade/ Fenster/ Außentüren						
	ARC_5_JHM_DT_02_01_	-	_F	Fassadenschnitte Nordhaus_Südhaus	1:10, 1:500	06.09.2024 07:30
	ARC_5_JHM_DT_02_02_	-	_F	Fassadenschnitte Verbinder	1:10, 1:500	16.09.2024 13:22
	ARC_5_JHM_DT_02_03_	-	_F	Fenster F_003a	1:10	16.09.2024 13:22

	ARC_5_JHM_DT_02_04_	-	_F	Fenster F_007a	1:10	16.09.2024 13:22
	ARC_5_JHM_DT_02_05_	-	_F	Fenster F_007b	1:10	16.09.2024 13:22
	ARC_5_JHM_DT_02_06_	-	_F	Fenster F_014	1:10	16.09.2024 13:22
	ARC_5_JHM_DT_02_07_	-	_F	Schiebetüren Windfang	1:10, 1:5	16.09.2024 13:22
	ARC_5_JHM_DT_02_09_	-	_F	T_001 Südseite Südhaus EG	1:20	16.09.2024 13:22
	ARC_5_JHM_DT_02_10_	-	_F	T_002 Nordseite Südhaus UG	1:20	16.09.2024 13:22
	ARC_5_JHM_DT_02_11_	-	_F	T_003 Norseite Südhaus UG	1:20	16.09.2024 13:22
	ARC_5_JHM_DT_02_12_	-	_F	T_004a Ostseite Nordhaus EG	1:20	16.09.2024 13:22
	ARC_5_JHM_DT_02_13_	-	_F	T_004b Ostseite Südhaus EG	1:20	16.09.2024 13:22
	ARC_5_JHM_DT_02_14_	-	_F	T_005 Südseite Nordhaus UG	1:20	16.09.2024 13:22
	ARC_5_JHM_DT_02_15_	-	_F	T_006 Nordseite Nordhaus EG	1:20	16.09.2024 13:22
	ARC_5_JHM_DT_02_16_	-	_F	T_007 Nordseite Nordhaus EG	1:20	16.09.2024 13:22
	ARC_5_JHM_DT_02_17_	-	_F	T_008 Nordseite Nordhaus EG	1:20	16.09.2024 13:22
	ARC_5_JHM_DT_02_18_	-	_F	T_011a Westseite Verbinder UG	1:20	16.09.2024 13:22
	ARC_5_JHM_DT_02_19_	-	_F	T_011b Westseite Verbinder UG	1:20	16.09.2024 13:22
	ARC_5_JHM_DT_02_20_	-	_F	T_012 Südseite Nordhaus UG	1:20	16.09.2024 13:22
	ARC_5_JHM_DT_02_21_	-	_F	T_013a Südseite Nordhaus EG	1:20	16.09.2024 13:22

	ARC_5_JHM_DT_02_22_	-	_F	T_013b Südseite Nordhaus EG	1:20	16.09.2024 13:22
	ARC_5_JHM_DT_02_23_	-	_F	T_013c Nordseite Südhaus EG	1:20	16.09.2024 13:22
	ARC_5_JHM_DT_02_24_	-	_F	T_014 Ostseite Verbinder EG	1:20	16.09.2024 13:22
	ARC_5_JHM_DT_02_25_	-	_F	T_015 Westseite Verbinder EG	1:20	16.09.2024 13:22

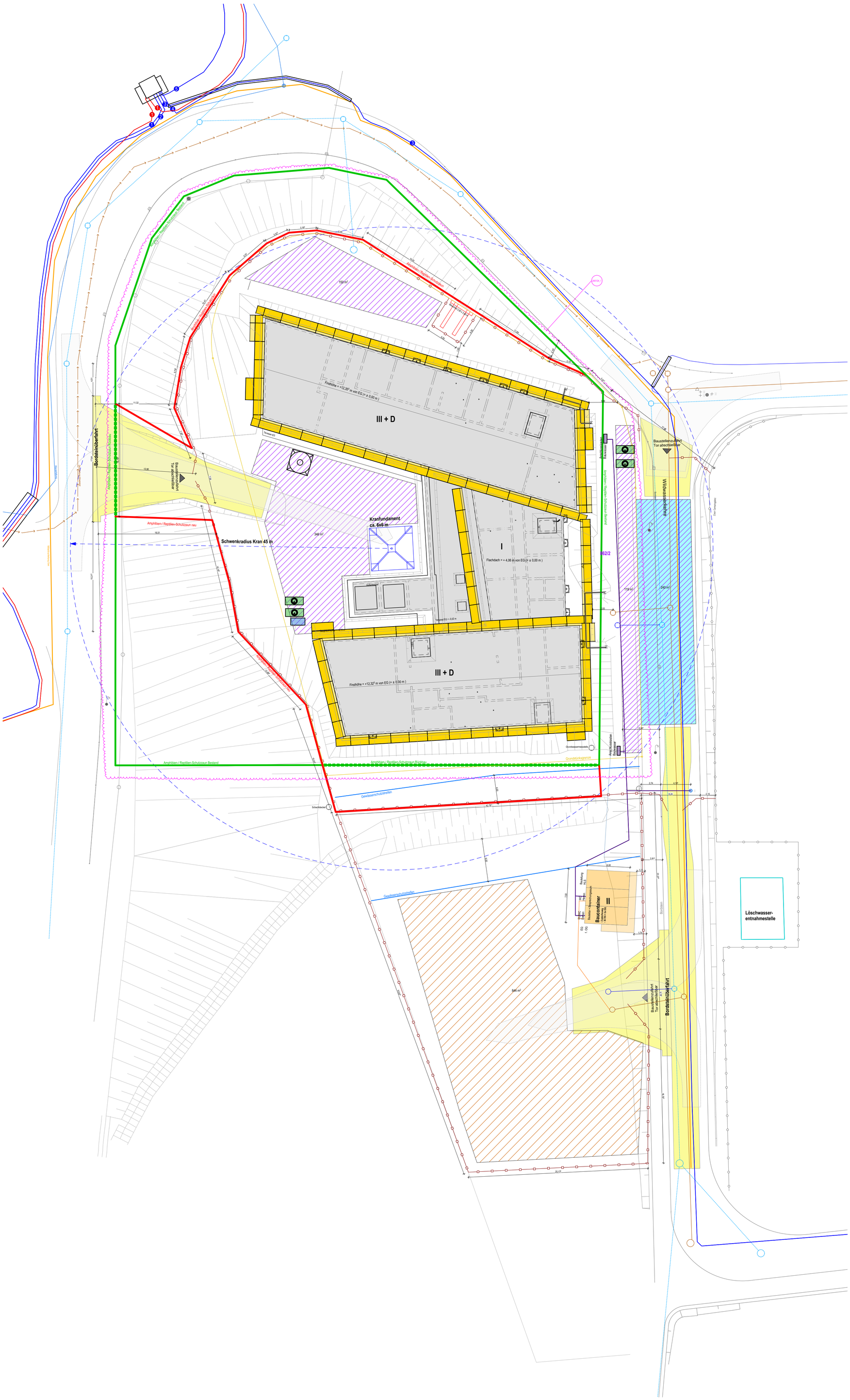

Legende Baustelleneinrichtung

- Baustellenzufahrt
- Kranfundament
- Lagerfläche
- Lagerfläche Erdaushub
- Lagerfläche auf Straße
- Baucontainer
- Gebäude
- Gerüst Lk3 W06
- Müllcontainer
- Grundstücksgrenze
- Baugrenze
- Bauzaun
- Gewässerschutzstreifen
- Leitung Trinkwasser Bauwasser
- Schmutzwasserleitung Containeranlage
- Amphibien-/Reptilien Schutzzaun Bestand
- Amphibien-/Reptilien Schutzzaun Rückbau Bestand
- Amphibien-/Reptilien Schutzzaun neu hergestellt durch Los 301 Baustelleneinrichtung
- 862/2 Flurstücksnummer
- Böschung
- Bauschild
- Baustellenzufahrt
- Verbau
- Abstellfläche für Silo 3 x 3m
- Abstellfläche für Absetzbecken
- Anschlusskasten Bauwasser

Legende Versorger

- Schacht Regenwasser
- Schacht Abwasser
- Druckleitung Abwasser
- Mitteldruckleitung Gas
- Wasserleitung
- Strom Mittelspannung
- Strom Niederspannung
- Hydrant mit Standrohr für Bauwasseranschluss

Übersichtsplan

N

± 0,00 OKFF EG = 141,65 m ü. NHN im DHHN2016 m ü. NHN

Alle Maßangaben auf den Plänen sind vor Beginn der jeweiligen Arbeiten am Bau zu überprüfen.
Bei Nichtübereinstimmung mit den tatsächlichen Gegebenheiten ist die Bauleitung unverzüglich zu informieren.
Dies gilt auch bei Widersprüchen in den Planungsunterlagen und/oder erkennbaren Planungsfehlern.
Planungsänderungen bleiben vorbehalten.
Für den Einbau von Bauteilen gelten, neben den allgemein anerkannten Regeln der Technik, die Einbau- und Montagevorschriften des Herstellers.
Diese Planungsunterlagen gelten nur in Verbindung mit den Ausführungszeichnungen der Fachplaner.

Index	Datum	Änderungen	Bearbeiter
-	19.10.2023		
A	24.01.2024	Einarbeitung Gerüst Einarbeitung Amphibien-/Reptilien-Schutzzaun	
B	24.01.2024	Anpassung Bauzaun an Böschungsverlauf; Anpassung Amphibien-/Reptilien-Schutzzaun	

Freigabe Fachplaner		Freigabe Entwurfsverfasser		Freigabe Bauherr		Registratur-Nr. AG
Datum	Unterschrift	Datum	Unterschrift	Datum	Unterschrift	

Zur Ausführung dürfen nur vollständig freigegebene Pläne verwendet werden!

Bauherr (AG)
Stadt Markkleeberg
Rathausplatz 1
04416 Markkleeberg

Vorhaben
Neubau Jugendherberge Markkleeberg
Wildwasserkehre 2
04416 Markkleeberg

Planbezeichnung
Ausführungsplanung
01 Lageplan
Baustelleneinrichtung

Entwurfsverfasser

Auftrag-Nr. AG
Auftrag-Nr. Entwurfsverfasser
Auftrag-Nr. Fachplaner
Ersteller
Bearbeiter
Projektleiter
HOAI-Leistungsbild/-phase: Architektur LPH 5
Erstelldatum: 14.09.2023
Maßstab: 1:250
Blattgröße: 700x841
Einheiten: m/cm
Plan-Nr.: ARC_5_JHM_BE_XX_00_B_F
Index: B

Legende Allgemein
(Darstellung soweit im Plan nicht anderserwähnt)

- Stahlbeton
- Beton unbewehrt, Mörtel
- KS-Mauerwerk
- Leichtbeton
- Stahlbeton-Fertigteil
- Trockenbau
- Dämmung EPS
- Dämmung XPS
- Dämmung Mineralwolle
- Öffnungsflügel Fenster
- Öffnungsflügel Tür
- Höhe OK Fertigfußboden (OKFF), Schnitt
- Höhe OK Rohdecke (OKRD), Schnitt
- ±0,00 Höhe OK Fertigfußboden (OKFF), Grundriss
- -0,10 Höhe OK Rohdecke (OKRD), Grundriss
- Schnittführung
- Referenzpunkt
- Eingangspfeil
- A Gebäudeachse
- BT01-0.01-T01 Türnummer
- BT01-0.01-F01 Fensternummer
- Änderungsverfolgung
- RT Ruftaster Aufzug, Achse 85 cm über OKFF
- B Beherbergungsraum barrierefrei nach Nummer 11.1 der SächsBeBauR
- R Beherbergungsraum barrierefrei und uneingeschränkt mit dem Rollstuhl zu nutzen nach Nummer 11.2 der SächsBeBauR
- Flurstücksgrenze
- Baugrenze gemäß B-Plan

BRH	Brüstungshöhe, bezogen auf OKFF
RR	Regenrohr
UZ	Unterzug
UHD	Unterhangdecke
OK	Oberkante
UK	Unterkante
RH	Raumhöhe bis UK Rohdecke
li. RH	Raumhöhe bis UK Unterhangdecke
FF	Fertigfußboden
RF	Rohfußboden
RD	Rohdecke
FD	Fertigdecke
BP	Bodenplatte
FU	Fundament
GKB	Gipskarton-Bauplatte
GKF	Gipskarton-Feuerschutzplatte
VSG	Verbundsicherheitsglas
ESG	Einscheibensicherheitsglas
GLA	Glasausschnitt
FG	Festverglasung
RC2	Einbruchhemmung

Legende Brandschutz

BMA	Brandmeldeanlage
RW	Rettungsweg
ÖRA	Öffnung zum Rauchabzug

Allgemeine Hinweise

- alle Maßangaben bezogen auf neue Bauteile in Grundrissen und Schnitten sind Rohbaumaße
- Fenster- und Türhöhen in Außenwänden sind Rohbaumaße
- Innentürhöhen beziehen sich auf Oberkante Fertigfußboden
- Brüstungshöhen beziehen sich auf Oberkante Fertigfußboden

N

± 0,00 OKFF EG = 141,65 m ü. NHN im DHHN2016

Alle Maßangaben auf den Plänen sind vor Beginn der jeweiligen Arbeiten am Bau zu überprüfen.
Bei Nichtübereinstimmung mit den tatsächlichen Gegebenheiten ist die Bauleitung unverzüglich zu informieren.
Dies gilt auch bei Widersprüchen in den Planungsunterlagen und/oder erkennbaren Planungsfehlern.
Planungsänderungen bleiben vorbehalten.
Für den Einbau von Bauteilen gelten, neben den allgemein anerkannten Regeln der Technik, die Einbau- und Montagevorschriften des Herstellers.
Diese Planungsunterlagen gelten nur in Verbindung mit den Ausführungszeichnungen der Fachplaner.

Index	Datum	Änderungen	Bearbeiter
B	26.03.2024	Anpassung Bodenabläufe Küche	
		Anpassung Terassenentwässerung	
		Einarbeitung Bodenabläufe Terasse	
C	08.04.2024	Anpassung Durchbrüche und Türbreite an Prüfstatik	
D	29.05.2024	Anpassung Größe Deckendurchbrüche Nordhaus	
		Anpassung Größe Deckendurchbrüche Südhaus	

Freigabe Fachplaner		Freigabe Entwurfsverfasser		Freigabe Bauherr		Registratur-Nr. AG
Datum	Unterschrift	Datum	Unterschrift	Datum	Unterschrift	

Zur Ausführung dürfen nur vollständig freigegebene Pläne verwendet werden!

Bauherr (AG)
Stadt Markkleeberg
Rathausplatz 1
04416 Markkleeberg

Auftrag-Nr. AG

Auftrag-Nr. Entwurfsverfasser

Vorhaben
Neubau Jugendherberge Markkleeberg
Wildwasserkehre 2
04416 Markkleeberg

Auftrag-Nr. Fachplaner

Ersteller

Planbezeichnung
Ausführungsplanung
02a Übersichtsgrundrisse
Untergeschoss

Bearbeiter

Projektleiter

Entwurfsverfasser

HOAI-Leistungsbild/-phase
Architektur
LPH 5

Erstelldatum
17.10.2023

Maßstab
1:100

Blattgröße
841x841

Einheiten
m/cm

Plan-Nr.
ARC_5_JHM_GR_UG_00_D_F

Index
D

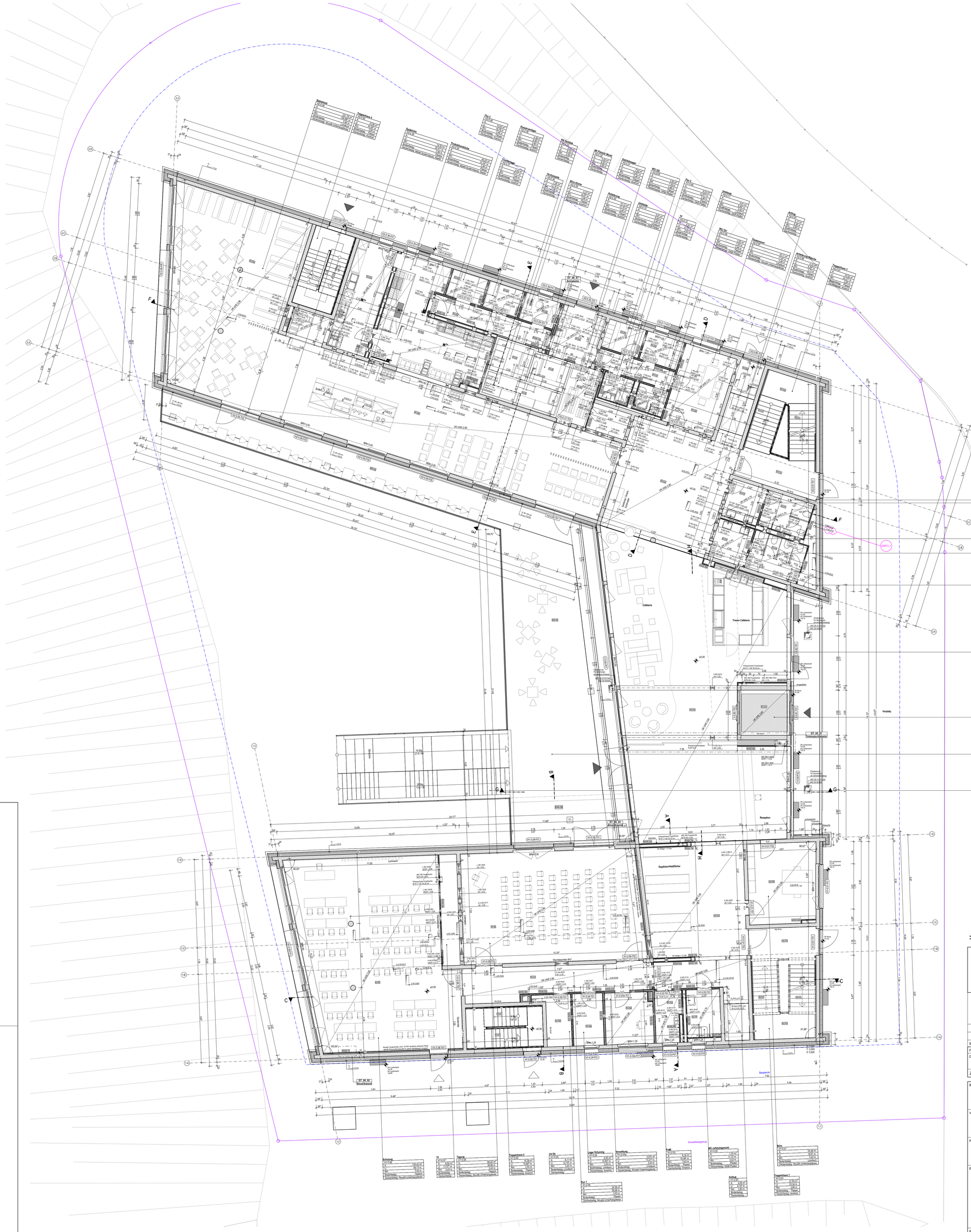

Legende Allgemein

(Darstellung soweit im Plan nicht anderserwähnt)

- Stahlbeton
- Beton unbewehrt, Mörtel
- KS-Mauerwerk
- Leichtbeton
- Stahlbeton-Fertigteil
- Trockenbau
- Dämmung EPS
- Dämmung XPS
- Dämmung Mineralwolle
- Öffnungsflügel Fenster
- Öffnungsflügel Tür
- Höhe OK Fertigfußboden (OKFF), Schnitt
- Höhe OK Rohdecke (OKRD), Schnitt
- ±0,00 — Höhe OK Fertigfußboden (OKFF), Grundriss
- -0,10 — Höhe OK Rohdecke (OKRD), Grundriss
- Schnittführung
- Referenzpunkt
- Eingangspfeil
- A — Gebäudeachse
- BT01-0.01-T01 — Türnummer
- BT01-0.01-F01 — Fensternummer
- Änderungsverfolgung
- RT — Ruftaster Aufzug, Achse 85 cm über OKFF
- B — Beherbergungsraum barrierefrei nach Nummer 11.1 der SächsBeBauR
- R — Beherbergungsraum barrierefrei und uneingeschränkt mit dem Rollstuhl zu nutzen nach Nummer 11.2 der SächsBeBauR
- Flurstücksgrenze
- Baugrenze gemäß B-Plan

BRH	Brüstungshöhe, bezogen auf OKFF
RR	Regenrohr
UZ	Unterzug
UHD	Unterhangdecke
OK	Oberkante
UK	Unterkante
RH	Raumhöhe bis UK Rohdecke
li. RH	Raumhöhe bis UK Unterhangdecke
FF	Fertigfußboden
RF	Rohfußboden
RD	Rohdecke
FD	Fertigdecke
BP	Bodenplatte
FU	Fundament
GKB	Gipskarton-Bauplatte
GKF	Gipskarton-Feuerschutzplatte
VSG	Verbundsicherheitsglas
ESG	Einscheibensicherheitsglas
GLA	Glasausschnitt
FG	Festverglasung
RC2	Einbruchhemmung

Legende Brandschutz

BMA	Brandmeldeanlage
RW	Rettungsweg
ÖRA	Öffnung zum Rauchabzug

Allgemeine Hinweise

- alle Maßangaben bezogen auf neue Bauteile in Grundrissen und Schnitten sind Rohbaumaße
- Fenster- und Türhöhen in Außenwänden sind Rohbaumaße
- Innentürhöhen beziehen sich auf Oberkante Fertigfußboden
- Brüstungshöhen beziehen sich auf Oberkante Fertigfußboden

N

± 0,00 OKFF EG = 141,65 m ü. NHN im DHHN2016

Alle Maßangaben auf den Plänen sind vor Beginn der jeweiligen Arbeiten am Bau zu überprüfen.
Bei Nichtübereinstimmung mit den tatsächlichen Gegebenheiten ist die Bauleitung unverzüglich zu informieren.
Dies gilt auch bei Widersprüchen in den Planungsunterlagen und/oder erkennbaren Planungsfehlern.
Planungsänderungen bleiben vorbehalten.
Für den Einbau von Bauteilen gelten, neben den allgemein anerkannten Regeln der Technik, die Einbau- und Montagevorschriften des Herstellers.
Diese Planungsunterlagen gelten nur in Verbindung mit den Ausführungszeichnungen der Fachplaner.

Index	Datum	Änderungen	Bearbeiter
B	26.03.2024	Zugang UV-ELT, WC Damen	
		Anpasung Aufzug an Werkplanung	
		Änderung/ Entfall Aussparungen	
		Anpassung Anpassung Wanddurchbrüche Küchenbereich	
C	08.04.2024	Anpassung Durchbrüche und Türbreite an Prüfstatik	
D	29.05.2024	Anpassung Größe Deckendurchbrüche Nordhaus	

Freigabe Fachplaner		Freigabe Entwurfsverfasser		Freigabe Bauherr		Registratur-Nr. AG
Datum	Unterschrift	Datum	Unterschrift	Datum	Unterschrift	

Zur Ausführung dürfen nur vollständig freigegebene Pläne verwendet werden!

Bauherr (AG)
Stadt Markkleeberg
Rathausplatz 1
04416 Markkleeberg

Auftrag-Nr. AG
Auftrag-Nr. Entwurfsverfasser

Vorhaben
Neubau Jugendherberge Markkleeberg
Wildwasserkehre 2
04416 Markkleeberg

Auftrag-Nr. Fachplaner
Ersteller

Planbezeichnung
Ausführungsplanung
02a Übersichtsgrundrisse
Erdgeschoss

Bearbeiter
Projektleiter

Entwurfsverfasser

HOAI-Leistungsbild/-phase
Architektur
LPH 5

Erstelldatum
17.10.2023

Maßstab
1:100

Blattgröße
841x841

Einheiten
m/cm

Plan-Nr.
ARC_5_JHM_GR_00_00_D_F

Index
D

Legende Allgemein
(Darstellung soweit im Plan nicht anderserwähnt)

- Stahlbeton
- Beton unbewehrt, Mörtel
- KS-Mauerwerk
- Leichtbeton
- Stahlbeton-Fertigteil
- Trockenbau
- Dämmung EPS
- Dämmung XPS
- Dämmung Mineralwolle
- Öffnungsflügel Fenster
- Öffnungsflügel Tür
- Höhe OK Fertigfußboden (OKFF), Schnitt
- Höhe OK Rohdecke (OKRD), Schnitt
- ±0,00 Höhe OK Fertigfußboden (OKFF), Grundriss
- -0,10 Höhe OK Rohdecke (OKRD), Grundriss
- Schnittführung
- Referenzpunkt
- Eingangspfeil
- A Gebäudeachse
- BT01-0.01-T01 Türnummer
- BT01-0.01-F01 Fensternummer
- Änderungsverfolgung
- RT Ruftaster Aufzug, Achse 85 cm über OKFF
- B Beherbergungsraum barrierefrei nach Nummer 11.1 der SächsBeBauR
- R Beherbergungsraum barrierefrei und uneingeschränkt mit dem Rollstuhl zu nutzen nach Nummer 11.2 der SächsBeBauR
- Flurstücksgrenze
- Baugrenze gemäß B-Plan

BRH	Brüstungshöhe, bezogen auf OKFF
RR	Regenrohr
UZ	Unterzug
UHD	Unterhangdecke
OK	Oberkante
UK	Unterkante
RH	Raumhöhe bis UK Rohdecke
li. RH	Raumhöhe bis UK Unterhangdecke
FF	Fertigfußboden
RF	Rohfußboden
RD	Rohdecke
FD	Fertigdecke
BP	Bodenplatte
FU	Fundament
GKB	Gipskarton-Bauplatte
GKF	Gipskarton-Feuerschutzplatte
VSG	Verbundsicherheitsglas
ESG	Einscheibensicherheitsglas
GLA	Glasausschnitt
FG	Festverglasung
RC2	Einbruchhemmung

Legende Brandschutz

BMA	Brandmeldeanlage
RW	Rettungsweg
ÖRA	Öffnung zum Rauchabzug

Allgemeine Hinweise

- alle Maßangaben bezogen auf neue Bauteile in Grundrissen und Schnitten sind Rohbaumaße
- Fenster- und Türhöhen in Außenwänden sind Rohbaumaße
- Innentürhöhen beziehen sich auf Oberkante Fertigfußboden
- Brüstungshöhen beziehen sich auf Oberkante Fertigfußboden

N

± 0,00 OKFF EG = 141,65 m ü. NHN im DHHN2016

Alle Maßangaben auf den Plänen sind vor Beginn der jeweiligen Arbeiten am Bau zu überprüfen.
Bei Nichtübereinstimmung mit den tatsächlichen Gegebenheiten ist die Bauleitung unverzüglich zu informieren.
Dies gilt auch bei Widersprüchen in den Planungsunterlagen und/oder erkennbaren Planungsfehlern.
Planungsänderungen bleiben vorbehalten.
Für den Einbau von Bauteilen gelten, neben den allgemein anerkannten Regeln der Technik, die Einbau- und Montagevorschriften des Herstellers.
Diese Planungsunterlagen gelten nur in Verbindung mit den Ausführungszeichnungen der Fachplaner.

Index	Datum	Änderungen	Bearbeiter
-	19.10.2023		
A	19.12.2023	Einarbeitung Schlitz- und Druchbruchsplanung	
B	27.03.2024	Anpasung Aufzug an Werkplanung	
C	29.05.2024	Anpassung Größe Deckendurchbrüche Nordhaus	
		Anpassung Größe Deckendurchbrüche Nordhaus	

Freigabe Fachplaner		Freigabe Entwurfsverfasser		Freigabe Bauherr		Registratur-Nr. AG
Datum	Unterschrift	Datum	Unterschrift	Datum	Unterschrift	

Zur Ausführung dürfen nur vollständig freigegebene Pläne verwendet werden!

Bauherr (AG)
Stadt Markkleeberg
Rathausplatz 1
04416 Markkleeberg

Auftrag-Nr. AG
Auftrag-Nr. Entwurfsverfasser
Auftrag-Nr. Fachplaner
Ersteller
Bearbeiter
Projektleiter

Vorhaben
Neubau Jugendherberge Markkleeberg
Wildwasserkehre 2
04416 Markkleeberg

Planbezeichnung
Ausführungsplanung
02a Übersichtsgrundrisse
1. Obergeschoss

Entwurfsverfasser

HOAI-Leistungsbild/-phase: Architektur LPH 5
Erstelldatum: 17.10.2023
Maßstab: 1:100
Blattgröße: 841x841
Einheiten: m/cm
Index: C

Plan-Nr.
ARC_5_JHM_GR_01_00_C_F

Legende Allgemein
(Darstellung soweit im Plan nicht anderserwähnt)

- Stahlbeton
- Beton unbewehrt, Mörtel
- KS-Mauerwerk
- Leichtbeton
- Stahlbeton-Fertigteil
- Trockenbau
- Dämmung EPS
- Dämmung XPS
- Dämmung Mineralwolle
- Öffnungsflügel Fenster
- Öffnungsflügel Tür
- Höhe OK Fertigfußboden (OKFF), Schnitt
- Höhe OK Rohdecke (OKRD), Schnitt
- ±0,00 Höhe OK Fertigfußboden (OKFF), Grundriss
- -0,10 Höhe OK Rohdecke (OKRD), Grundriss
- Schnittführung
- Referenzpunkt
- Eingangspfeil
- A Gebäudeachse
- BT01-0.01-T01 Türnummer
- BT01-0.01-F01 Fensternummer
- Änderungsverfolgung
- RT Ruftaster Aufzug, Achse 85 cm über OKFF
- B Beherbergungsraum barrierefrei nach Nummer 11.1 der SächsBeBauR
- R Beherbergungsraum barrierefrei und uneingeschränkt mit dem Rollstuhl zu nutzen nach Nummer 11.2 der SächsBeBauR
- Flurstücksgrenze
- Baugrenze gemäß B-Plan

BRH	Brüstungshöhe, bezogen auf OKFF
RR	Regenrohr
UZ	Unterzug
UHD	Unterhangdecke
OK	Oberkante
UK	Unterkante
RH	Raumhöhe bis UK Rohdecke
li. RH	Raumhöhe bis UK Unterhangdecke
FF	Fertigfußboden
RF	Rohfußboden
RD	Rohdecke
FD	Fertigdecke
BP	Bodenplatte
FU	Fundament
GKB	Gipskarton-Bauplatte
GKF	Gipskarton-Feuerschutzplatte
VSG	Verbundsicherheitsglas
ESG	Einscheibensicherheitsglas
GLA	Glasausschnitt
FG	Festverglasung
RC2	Einbruchhemmung

Legende Brandschutz

BMA	Brandmeldeanlage
RW	Rettungsweg
ÖRA	Öffnung zum Rauchabzug

Allgemeine Hinweise

- alle Maßangaben bezogen auf neue Bauteile in Grundrissen und Schnitten sind Rohbaumaße
- Fenster- und Türhöhen in Außenwänden sind Rohbaumaße
- Innentürhöhen beziehen sich auf Oberkante Fertigfußboden
- Brüstungshöhen beziehen sich auf Oberkante Fertigfußboden

N

± 0,00 OKFF EG = 141,65 m ü. NHN im DHHN2016

Alle Maßangaben auf den Plänen sind vor Beginn der jeweiligen Arbeiten am Bau zu überprüfen.
Bei Nichtübereinstimmung mit den tatsächlichen Gegebenheiten ist die Bauleitung unverzüglich zu informieren.
Dies gilt auch bei Widersprüchen in den Planungsunterlagen und/oder erkennbaren Planungsfehlern.
Planungsänderungen bleiben vorbehalten.
Für den Einbau von Bauteilen gelten, neben den allgemein anerkannten Regeln der Technik, die Einbau- und Montagevorschriften des Herstellers.
Diese Planungsunterlagen gelten nur in Verbindung mit den Ausführungszeichnungen der Fachplaner.

Index	Datum	Änderungen	Bearbeiter
-	19.10.2023		
A	19.12.2023	Einarbeitung Schlitz- und Druchbruchsplanung	
B	27.03.2024	Anpasung Aufzug an Werkplanung	
C	06.05.2024	Anpassung Deckendurchbrüche ELT und ÖRA TRH	
D	29.05.2024	Anpassung Größe Deckendurchbrüche Nordhaus	

Freigabe Fachplaner		Freigabe Entwurfsverfasser		Freigabe Bauherr		Registratur-Nr. AG
Datum	Unterschrift	Datum	Unterschrift	Datum	Unterschrift	

Zur Ausführung dürfen nur vollständig freigegebene Pläne verwendet werden!

Bauherr (AG):
Stadt Markkleeberg
Rathausplatz 1
04416 Markkleeberg

Auftrag-Nr. AG
Auftrag-Nr. Entwurfsverfasser

Vorhaben
Neubau Jugendherberge Markkleeberg
Wildwasserkehre 2
04416 Markkleeberg

Auftrag-Nr. Fachplaner
Ersteller

Planbezeichnung:
Ausführungsplanung
02a Übersichtsgrundrisse
2. Obergeschoss

Bearbeiter
Projektleiter

Entwurfsverfasser

HOAI-Leistungsbild/-phase
Architektur
LPH 5

Erstelldatum
17.10.2023

Maßstab
1:100

Blattgröße
841x841

Einheiten
m/cm

Plan-Nr.
ARC_5_JHM_GR_02_00_D_F

Index
D

Ansicht Nord

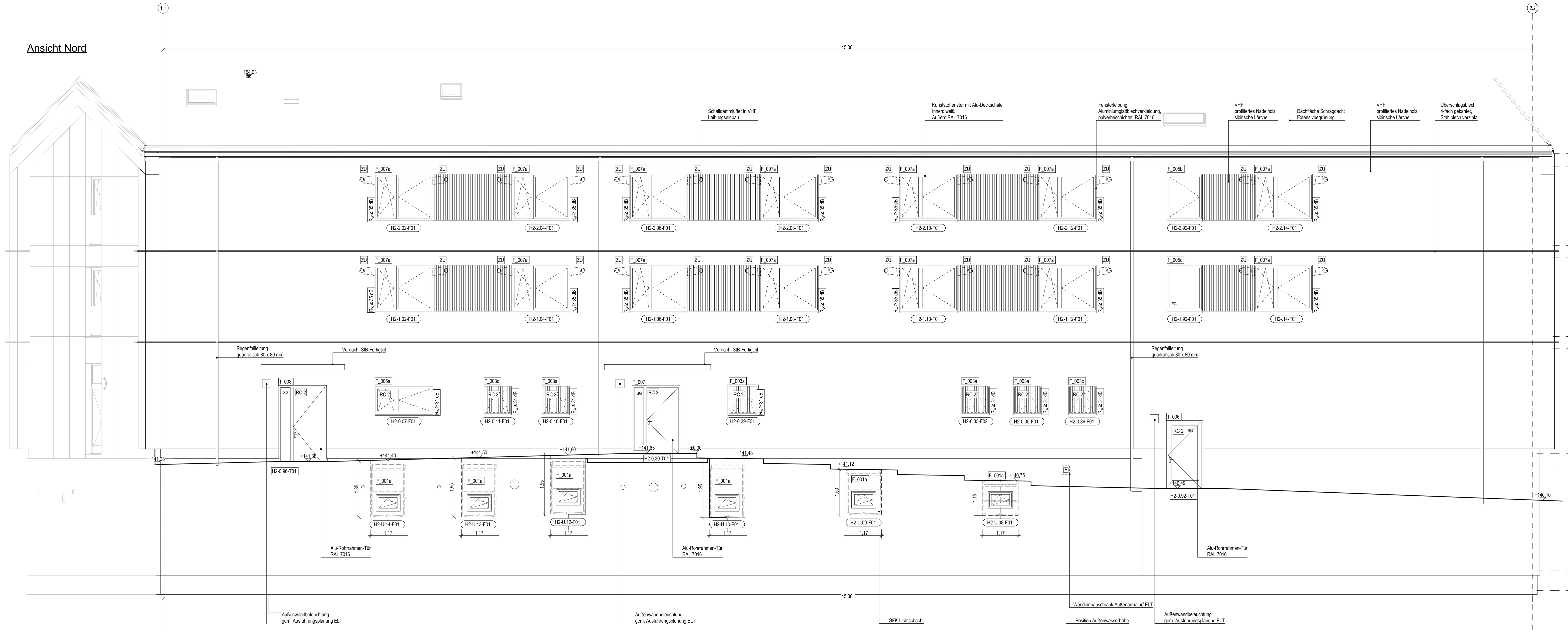

Ansicht Ost

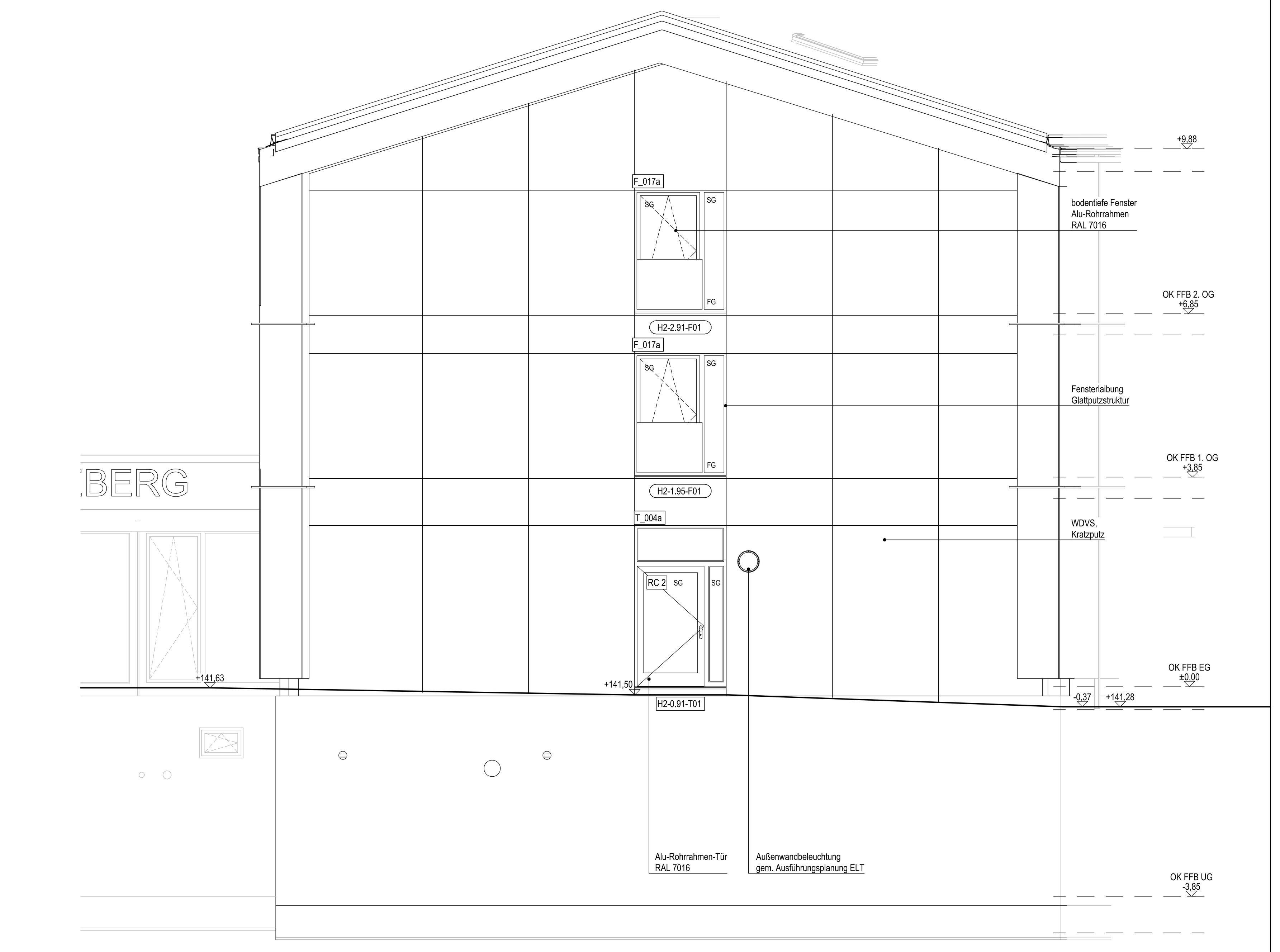

Fensterliste Nordhaus gesamt

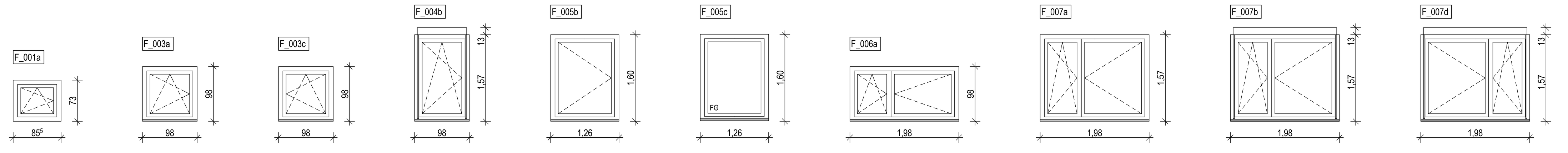

F_001a
Kellerfenster im Lichtschacht
Rohbaumaß: 88⁵ x 76
6 Stück
keine Schallschutzanforderung
Widerstandsklasse: -
Beschlag: Dreh-Kipp
Material: Kunststoff
Farbe außen: weiß
Farbe innen: weiß

F_003a
Rohbaumaß: 1,01 x 1,01
4 Stück
R_w Fenster ≥ 31 dB
Widerstandsklasse: RC2
Beschlag: Dreh-Kipp
Fensterbankanschluss
Material: Kunststoff, Alu-DS
Farbe außen: RAL 7016
Farbe innen: weiß

F_003c
Rohbaumaß: 1,01 x 1,01
2 Stück
R_w Fenster ≥ 31 dB
Widerstandsklasse: RC2
Beschlag: Dreh-Kipp
Fensterbankanschluss
Material: Kunststoff, Alu-DS
Farbe außen: RAL 7016
Farbe innen: weiß

F_004b
Rohbaumaß: 1,01 x 1,60
2 Stück
R_w Fenster ≥ 35 dB
Widerstandsklasse: -
Beschlag: Kipp-vor-Dreh
Textilscreen in Dämmebene
Fensterbankanschluss
Material: Kunststoff, Alu-DS
Farbe außen: RAL 7016
Farbe innen: weiß

F_005b
Rohbaumaß: 1,26 x 1,60
1 Stück
Brandschutzfenster F30
keine Schallschutzanforderung
Widerstandsklasse: -
Beschlag: Dreh
Fensterbankanschluss
Material: Alu/ Kunststoff
Farbe außen: RAL 7016
Farbe innen: RAL 7016

F_005c
Rohbaumaß: 1,26 x 1,60
1 Stück
Brandschutzfenster F30,
festverglast, absturzsichernd
keine Schallschutzanforderung
Widerstandsklasse: -
Beschlag: -
Fensterbankanschluss
Material: Alu/ Kunststoff
Farbe außen: RAL 7016
Farbe innen: RAL 7016

F_006a
Rohbaumaß: 2,01 x 1,01
1 Stück
R_w Fenster ≥ 31 dB
Widerstandsklasse: RC2
Beschlag: Dreh-Kipp
Fensterbankanschluss
Material: Kunststoff, Alu-DS
Farbe außen: RAL 7016
Farbe innen: weiß

F_007a
Rohbaumaß: 2,01 x 1,60
14 Stück
R_w Fenster ≥ 35 dB
Widerstandsklasse: -
Beschlag: Kipp-vor-Dreh
Fensterbankanschluss
Material: Kunststoff, Alu-DS
Farbe außen: RAL 7016
Farbe innen: weiß

F_007b
Rohbaumaß: 2,01 x 1,60
14 Stück
R_w Fenster ≥ 35 dB
Widerstandsklasse: -
Beschlag: Kipp-vor-Dreh
Textilscreen in Dämmebene
Fensterbankanschluss
Material: Kunststoff, Alu-DS
Farbe außen: RAL 7016
Farbe innen: weiß

F_007d
Rohbaumaß: 2,01 x 1,60
2 Stück
R_w Fenster ≥ 35 dB
Widerstandsklasse: -
Beschlag: Kipp-vor-Dreh
Textilscreen in Dämmebene
Fensterbankanschluss
Material: Kunststoff, Alu-DS
Farbe außen: RAL 7016
Farbe innen: weiß

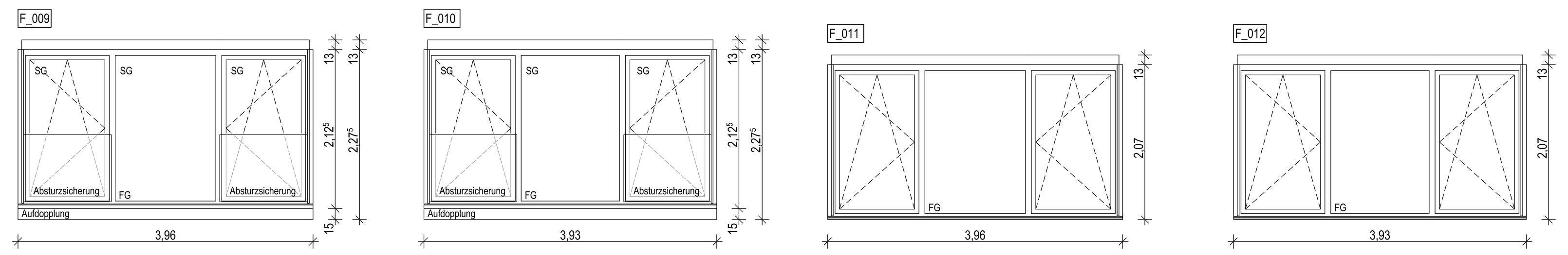

F_009
Rohbaumaß: 3,99 x 2,30⁵
4 Stück
R_w Fenster ≥ 33 dB
Widerstandsklasse: -
Beschlag: Kipp-vor-Dreh
Glas mit sicherem Bruchverhalten
Textilscreen in Dämmebene
Fensterbankanschluss
Material: Kunststoff, Alu-DS
Farbe außen: RAL 7016
Farbe innen: weiß
Vogelschutzfolie

F_010
Rohbaumaß: 3,96 x 2,30⁵
2 Stück
R_w Fenster ≥ 33 dB
Widerstandsklasse: -
Beschlag: Kipp-vor-Dreh
Glas mit sicherem Bruchverhalten
Textilscreen in Dämmebene
Fensterbankanschluss
Material: Kunststoff, Alu-DS
Farbe außen: RAL 7016
Farbe innen: weiß
Vogelschutzfolie

F_011
Rohbaumaß: 3,99 x 2,10
2 Stück
R_w Fenster ≥ 31 dB
Widerstandsklasse: -
Beschlag: Kipp-vor-Dreh
Textilscreen in Dämmebene
Fensterbankanschluss: ca. 71 cm tief
Material: Alu-Rohrrahmen
Farbe innen/ außen: RAL 7016
Vogelschutzfolie

F_012
Rohbaumaß: 3,96 x 2,10
1 Stück
R_w Fenster ≥ 31 dB
Widerstandsklasse: -
Beschlag: Kipp-vor-Dreh
Textilscreen in Dämmebene
Fensterbankanschluss: ca. 71 cm tief
Material: Alu-Rohrrahmen
Farbe innen/ außen: RAL 7016
Vogelschutzfolie

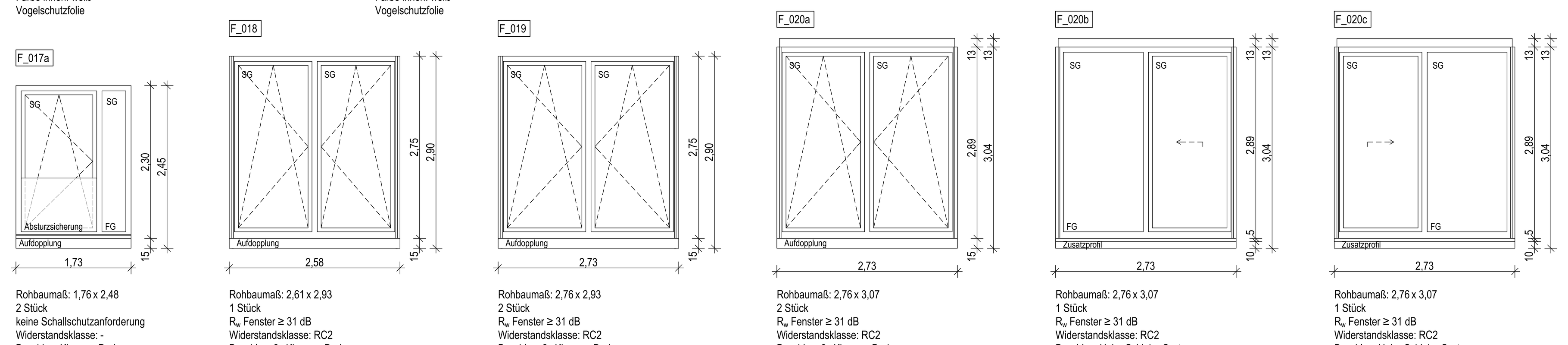

F_017a
Rohbaumaß: 1,76 x 2,48
2 Stück
keine Schallschutzanforderung
Widerstandsklasse: -
Beschlag: Kipp-vor-Dreh
Fensterbankanschluss
Material: Alu-Rohrrahmen
Farbe innen/ außen: RAL 7016
Vogelschutzfolie

F_018
Rohbaumaß: 2,61 x 2,93
1 Stück
R_w Fenster ≥ 31 dB
Widerstandsklasse: RC2
Beschlag: 2x Kipp-vor-Dreh
Glas mit sicherem Bruchverhalten
Material: Alu-Rohrrahmen
Farbe innen/ außen: RAL 7016
Vogelschutzfolie

F_019
Rohbaumaß: 2,76 x 2,93
2 Stück
R_w Fenster ≥ 31 dB
Widerstandsklasse: RC2
Beschlag: 2x Kipp-vor-Dreh
Glas mit sicherem Bruchverhalten
Material: Alu-Rohrrahmen
Farbe innen/ außen: RAL 7016
Vogelschutzfolie

F_020a
Rohbaumaß: 2,76 x 3,07
2 Stück
R_w Fenster ≥ 31 dB
Widerstandsklasse: RC2
Beschlag: 2x Kipp-vor-Dreh
Textilscreen in Dämmebene
Glas mit sicherem Bruchverhalten
Material: Alu-Rohrrahmen
Farbe innen/ außen: RAL 7016
Vogelschutzfolie

F_020b
Rohbaumaß: 2,76 x 3,07
1 Stück
R_w Fenster ≥ 31 dB
Widerstandsklasse: RC2
Beschlag: Hebe-Schiebe-System
Textilscreen in Dämmebene
Glas mit sicherem Bruchverhalten
Material: Alu-Rohrrahmen
niveaugleiche Schwelle
Farbe innen/ außen: RAL 7016
Vogelschutzfolie

F_020c
Rohbaumaß: 2,76 x 3,07
1 Stück
R_w Fenster ≥ 31 dB
Widerstandsklasse: RC2
Beschlag: Hebe-Schiebe-System
Textilscreen in Dämmebene
Glas mit sicherem Bruchverhalten
Material: Alu-Rohrrahmen
niveaugleiche Schwelle
Farbe innen/ außen: RAL 7016
Vogelschutzfolie

Türliste Nordhaus gesamt

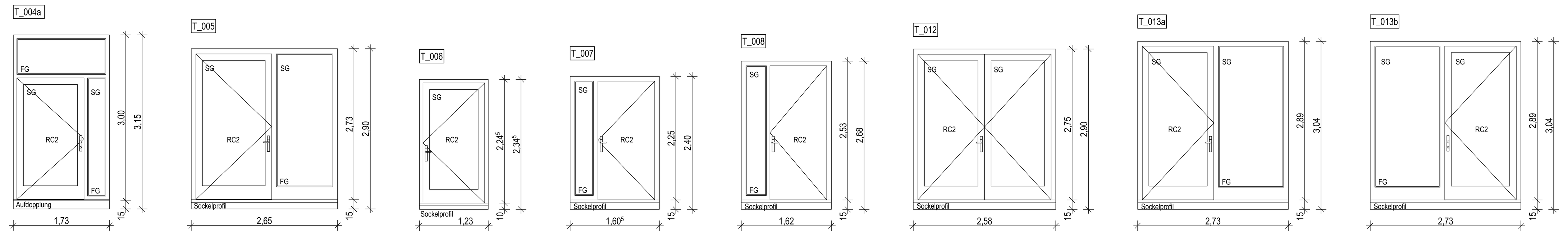

T_004a
Rohbaumaß: 1,76 x 3,18
1 Stück
keine Schallschutzanforderung
Widerstandsklasse: RC2
Beschlag: Drücker/ Knauf
nach außen öffnend
Fluchttürwächter
Glas mit sicherem Bruchverhalten
Schwellenprofil 20 mm mit Aufdopplung
Fensterbankanschluss
Material: Alu-Rohrrahmen
Farbe innen/ außen: RAL 7016

T_005
Rohbaumaß: 2,68 x 2,93
1 Stück
$R_{w,P}$ ≥ 36 dB
Widerstandsklasse: RC2
Beschlag: Drücker/ Drücker
Automatiktür
nach außen öffnend
Glas mit sicherem Bruchverhalten
Magnet-Nullschwelle mit Sockelprofil
Material: Alu-Rohrrahmen
Farbe innen/ außen: RAL 7016
Durchlaufschutz

T_006
Rohbaumaß: 1,26 x 2,37⁵
1 Stück
keine Schallschutzanforderung
Widerstandsklasse: RC2
Beschlag: Drücker/ Drücker
nach außen öffnend
Glas mit sicherem Bruchverhalten
Magnet-Nullschwelle mit Sockelprofil
Material: Alu-Rohrrahmen
Farbe innen/ außen: RAL 7016
Durchlaufschutz

T_007
Rohbaumaß: 1,63⁵ x 2,43
1 Stück
keine Schallschutzanforderung
Widerstandsklasse: RC2
Beschlag: Drücker/ Drücker
nach außen öffnend
Seitenteil: Glas mit sicherem Bruchverhalten, satiniert
Magnet-Nullschwelle mit Sockelprofil
Material: Alu-Rohrrahmen, Alu-Paneel-Füllung
Farbe innen/ außen: RAL 7016

T_008
Rohbaumaß: 1,65 x 2,71
1 Stück
keine Schallschutzanforderung
Widerstandsklasse: RC2
Beschlag: Drücker/ Drücker
nach außen öffnend
Seitenteil: Glas mit sicherem Bruchverhalten, satiniert
Magnet-Nullschwelle mit Sockelprofil
Material: Alu-Rohrrahmen, Alu-Paneel-Füllung
Farbe innen/ außen: RAL 7016

T_012
Rohbaumaß: 2,61 x 2,93
1 Stück
$R_{w,P}$ ≥ 36 dB
Widerstandsklasse: RC2
Beschlag: Drücker/ Drücker
nach außen öffnend
Glas mit sicherem Bruchverhalten
Magnet-Nullschwelle mit Sockelprofil
Material: Alu-Rohrrahmen
Farbe innen/ außen: RAL 7016
Vogelschutzfolie

T_013a
Rohbaumaß: 2,76 x 3,07
1 Stück
$R_{w,P}$ ≥ 36 dB
Widerstandsklasse: RC2
Beschlag: Drücker/ Drücker
nach außen öffnend
Glas mit sicherem Bruchverhalten
Magnet-Nullschwelle mit Sockelprofil
Material: Alu-Rohrrahmen
Farbe innen/ außen: RAL 7016
Vogelschutzfolie

T_013b
Rohbaumaß: 2,76 x 3,07
1 Stück
$R_{w,P}$ ≥ 36 dB
Widerstandsklasse: RC2
Beschlag: Drücker/ Knauf
nach außen öffnend
Fluchttürwächter
Glas mit sicherem Bruchverhalten
Magnet-Nullschwelle mit Sockelprofil
Material: Alu-Rohrrahmen
Farbe innen/ außen: RAL 7016
Vogelschutzfolie

Legende Fenster / Außentüren

Hinweise:
Bei der Angabe der Fenster-/ Türgrößen wurde eine Fugenbreite von umlaufend 15 mm zum Rohbau berücksichtigt.
Die Darstellung der Fenster-/ Türansicht erfolgt von außen.
Höhe Fußbodenaufbau von 17 cm ist bei der Herstellung Aufdopplung zu beachten

Anforderungen gemäß Wärmeschutznachweis:

Außenfenster und Fenstertüren:	2-fach-Verglasung, U ≤ 1,2 W/m²K; g-Wert ≤ 0,40
Außenliegender Sonnenschutz:	Ost-, Süd- und Westseite Textilscreens, F_c ≤ 0,30
Außentüren:	$U_{W,BW}$ ≤ 1,30 W/m²K; g-Wert ≤ 0,40
Wärmebrücken:	wärmebrückenminimierte Bauweise, Ausbildung Wärmebrücken entsprechend DIN 4108 Beiblatt 2, Berücksichtigung Wärmebrücken im Wärmeschutznachweis pauschal mit Zuschlag von ΔUWB = 0,05 W/(m2K)

Anforderungen gem. Schallschutznachweis:
Der Rw-Wert ist vom entsprechenden Fenster unter Berücksichtigung der Korrekturbeiwerte zu erbringen.
Für die Außentüren ist der Prüfstandswert $R_{w,P}$ vorgegeben.

FG	Festverglasung
RC2	Widerstandsklasse nach DIN EN 1627
SG	Glas mit sicherem Bruchverhalten (Sicherheitsglas) auf zugänglicher Seite, bei Balkonfenstern und Türen innen und außen
	Vogelschutzfolie, Kategorie A hochwirksam nach ONR 191040

Übersichtsplan

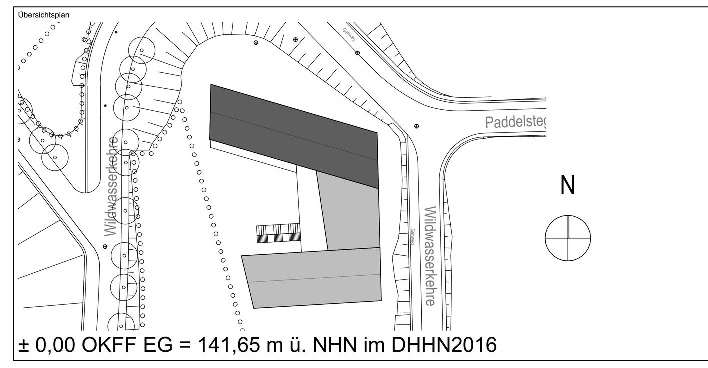

± 0,00 OKFF EG = 141,65 m ü. NHN im DHHN2016

Alle Maßangaben auf den Plänen sind vor Beginn der jeweiligen Arbeiten am Bau zu überprüfen.
Bei Nichtübereinstimmung mit den tatsächlichen Gegebenheiten ist die Bauleitung unverzüglich zu informieren.
Dies gilt auch bei Widersprüchen in den Planungsunterlagen und/oder erkennbaren Planungsfehlern.
Planungsänderungen bleiben vorbehalten.
Für den Einbau von Bauteilen gelten, neben den allgemein anerkannten Regeln der Technik, die Einbau- und Montagevorschriften des Herstellers.
Diese Planungsunterlagen gelten nur in Verbindung mit den Ausführungszeichnungen der Fachplaner.

Index	Datum	Änderungen	Bearbeiter
-	19.10.2023		

Freigabe Fachplaner		Freigabe Entwurfsverfasser		Freigabe Bauherr		Registratur-Nr. AG
Datum	Unterschrift	Datum	Unterschrift	Datum	Unterschrift	

Zur Ausführung dürfen nur vollständig freigegebene Pläne verwendet werden!

Bauherr (AG)
Stadt Markkleeberg
Rathausplatz 1
04416 Markkleeberg

Auftrag-Nr. AG
Auftrag-Nr. Entwurfsverfasser
Auftrag-Nr. Fachplaner

Vorhaben
Neubau Jugendherberge Markkleeberg
Wildwasserkehre 2
04416 Markkleeberg

Ersteller
Bearbeiter
Projektleiter

Planbezeichnung
Ausführungsplanung
04b Technische Ansichten
technische Ansichten Nord, Ost Nordhaus

Entwurfsverfasser

HOAI-Leistungsbild/-phase: Architektur LPH 5
Erstelldatum: 16.05.2023
Maßstab: 1:50
Blattgröße: 1650x841
Einheiten: m/cm
Plan-Nr.: ARC_5_JHM_AN_NO_00_-_F
Index: -

Ansicht Nord

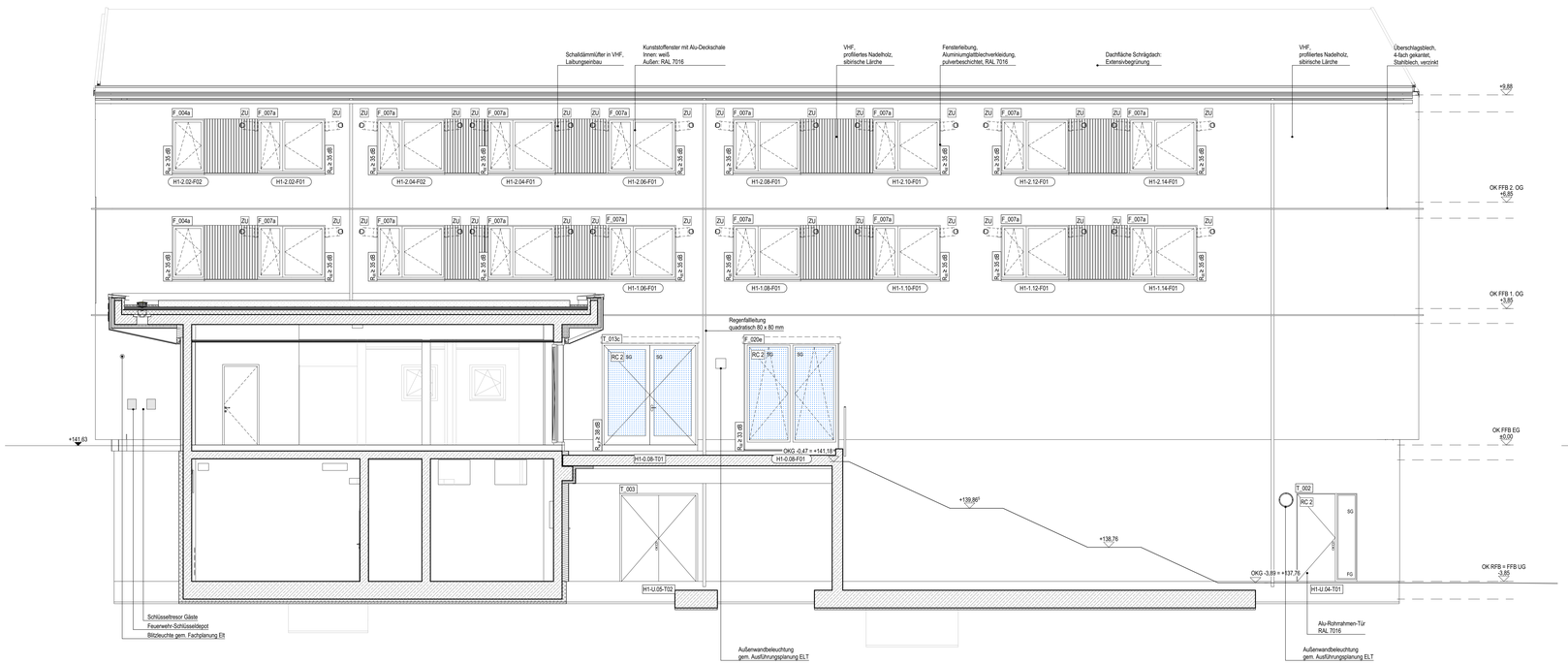

Ansicht Ost

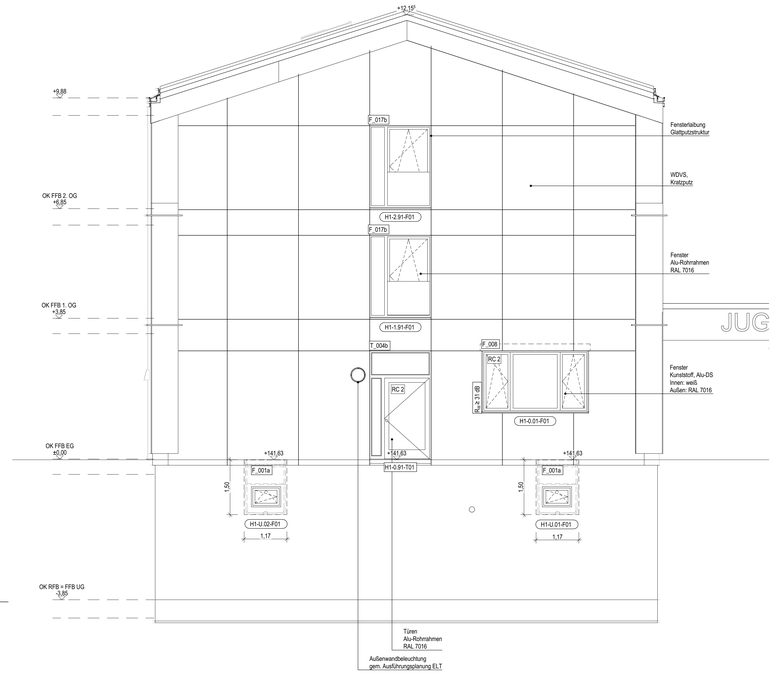

Fensterliste Südhaus gesamt

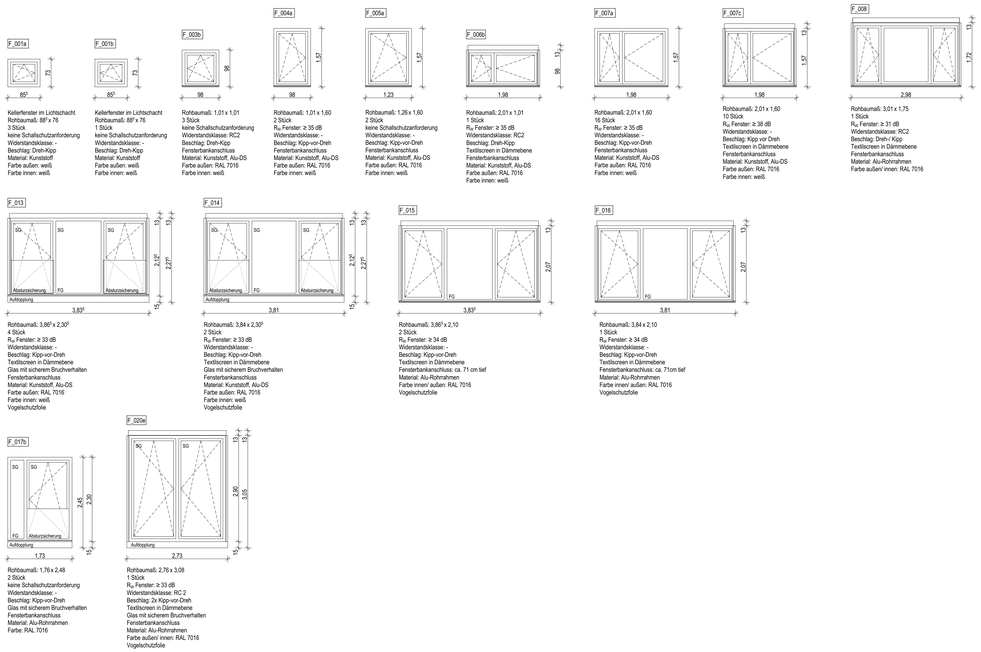

Türliste Südhaus gesamt

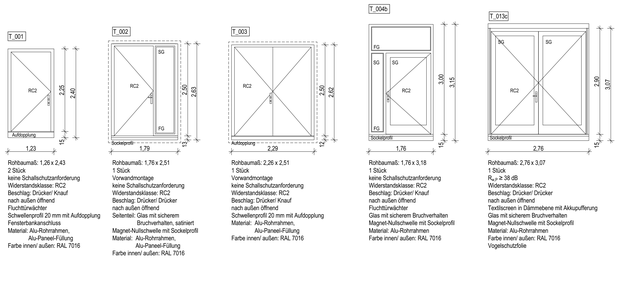

Legende Fenster / Außentüren

Hinweise:
Bei der Angabe der Fenster-/ Türgrößen wurde eine Fugenbreite von umlaufend 15 mm zum Rohbau berücksichtigt.
Die Darstellung der Fenster-/ Türansicht erfolgt von außen.
Höhe Fußbodenaufbau von 17 cm ist bei der Herstellung Aufdoppelung zu beachten

Anforderungen gemäß Wärmeschutznachweis:

Außenfenster und Fenstertüren:	2-fach-Verglasung, U ≤ 1.2 W/m²K; g-Wert ≤ 0.40
Außenliegender Sonnenschutz:	Ost-, Süd- und Westseite Textilscreens, F_c ≤ 0.30
Außentüren:	$U_{D,Bau}$ ≤ 1.30 W/m²K; g-Wert ≤ 0.40
Wärmebrücken:	wärmebrückenminimierte Bauweise, Ausbildung Wärmebrücken entsprechend DIN 4108 Beiblatt 2. Berücksichtigung Wärmebrücken im Wärmeschutznachweis pauschal mit Zuschlag von ΔUWB = 0.05 W/m2K)

Anforderungen gem. Schallschutznachweis:
Der Rw-Wert ist vom entsprechenden Fenster unter Berücksichtigung der Konstruktbeiwerte zu erbringen.
Für die Außentüren ist der Prüfstandswert $R_{w,P}$ vorgegeben.

FG Festverglasung
RC2 Widerstandsklasse nach DIN EN 1627
SG Glas mit sicherem Bruchverhalten (Sicherheitsglas) auf zugänglicher Seite, bei Balkontüren innen und außen
Vogelschutzfolie, Kategorie A hochwirksam nach ONR 191040

± 0,00 OKFF EG = 141,65 m ü. NHN im DHHN2016

Alle Maßangaben auf den Plänen sind vor Beginn der jeweiligen Arbeiten am Bau zu überprüfen.
Bei Nichtübereinstimmung mit den tatsächlichen Gegebenheiten ist die Bauleitung unverzüglich zu informieren.
Dies gilt auch bei Widersprüchen in den Planungsunterlagen und/oder erkennbaren Planungsfehlern.
Planungsänderungen bleiben vorbehalten.
Für den Einbau von Bauteilen gelten, neben den allgemein anerkannten Regeln der Technik, die Einbau- und Montagevorschriften des Herstellers.
Diese Planungsunterlagen gelten nur in Verbindung mit den Ausführungszeichnungen der Fachplaner.

Index	Datum	Änderungen	Bearbeiter
-	18.10.2023		

Freigabe Fachplaner		Freigabe Entwurfsverfasser		Freigabe Bauherr		Registratur Nr. AG
Datum	Unterschrift	Datum	Unterschrift	Datum	Unterschrift	

Zur Ausführung dürfen nur vollständig freigegebene Pläne verwendet werden!

Bauherr (AG):
Stadt Markkleeberg
Rathausplatz 1
04416 Markkleeberg

Vorhaben
Neubau Jugendherberge Markkleeberg
Wildwasserkanäle 2
04416 Markkleeberg

Planbezeichnung: Ausführungsplanung
04b Technische Ansichten
technische Ansichten Nord, Ost Südhaus

Entwurfsverfasser

Auftrag-Nr. AG
Auftrag-Nr. Entwurfsverfasser
Auftrag-Nr. Fachplaner
Ersteller
Bearbeiter
Projektleiter
HOAI-Leistungsbild-/-phase: Architektur LPH 5
Erstelldatum: 16.05.2023
Maßstab: 1:50
Blattgröße: 1410x841 Einheit: m/cm
Index

Plan-Nr.: ARC_5_iHM_AN_NO_02 _ -_F

Ansicht West - mit Treppe und Terasse

Ansicht West - Fassade unter Terasse

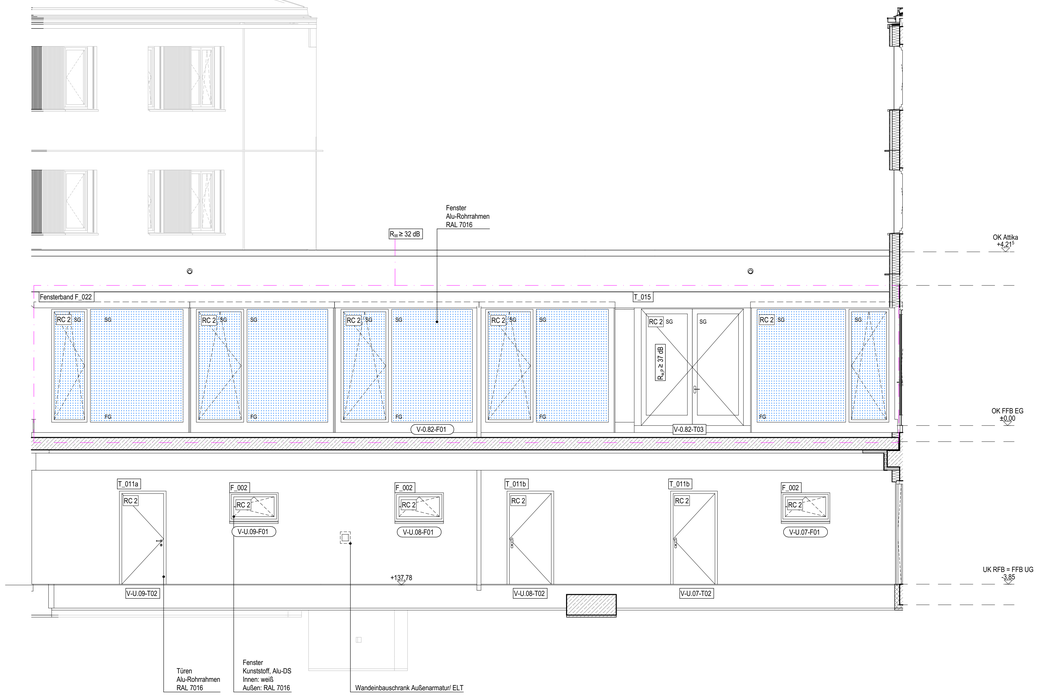

Ansicht Ost

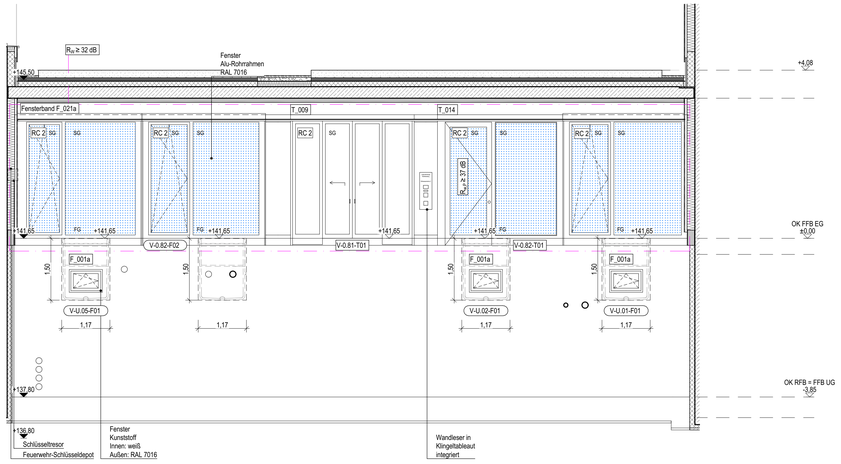

Legende Fenster / Außentüren

Hinweise:
Bei der Angabe der Fenster-/ Türgrößen wurde eine Fugenbreite von umlaufend 15 mm zum Rohbau berücksichtigt.
Die Darstellung der Fenster-/ Türansicht erfolgt von außen.
Höhe Fußbodenaufbau von 17 cm ist bei der Herstellung Aufdopplung zu beachten

Anforderungen gemäß Wärmeschutznachweis:

Außenfenster und Fenstertüren:	2-fach-Verglasung, U ≤ 1,2 W/m²K; g-Wert ≤ 0,40
Außenliegender Sonnenschutz:	Ost-, Süd- und Westseite Textilscreens, $F_c \leq 0,30$
Außentüren:	$U_{D,eff} \leq 1,30$ W/m²K; g-Wert ≤ 0,40
Wärmebrücken:	wärmebrückenminimierte Bauweise, Ausbildung Wärmebrücken entsprechend DIN 4108 Beiblatt 2, Berücksichtigung Wärmebrücken im Wärmeschutznachweis pauschal mit Zuschlag von ΔUWB = 0,05 W/(m2K)

Anforderungen gem. Schallschutznachweis:
Der Rw-Wert ist vom entsprechenden Fenster unter Berücksichtigung der Korrekturbeiwerte zu erbringen.
Für die Außentüren ist der Prüfstandswert $R_{w,P}$ vorgegeben.

FG	Festverglasung
RC2	Widerstandsklasse nach DIN EN 1627
SG	Glas mit sicherem Bruchverhalten (Sicherheitsglas) auf zugänglicher Seite, bei Balkonfenstern und Türen innen und außen
	Vogelschutzfolie, Kategorie A hochwirksam nach ONR 191040

Fensterliste Verbinder

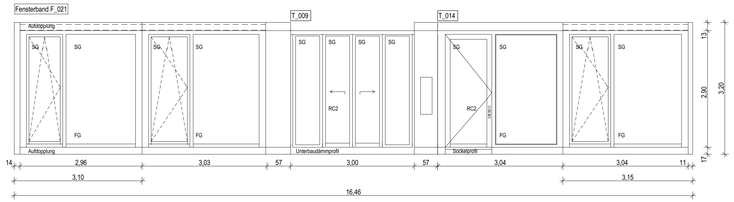

Fensterband F_021
Gesamtmaß: ca. 16,46 x 3,20
bestehend aus:
3 Stk. DK-Fensterflügel
3 Stk. Fensterfelder festverglast
2 Stk. Koppelelement
2 Stk. Blindpaneel
1 Stk. Außentür mit Seitenteil
1 Stk. Automatik-Schiebetürelement
Widerstandsklasse: RC2
Material: Alu-Rohrrahmen
Farbe innen/ außen: RAL 7016

Fensterelemente:
3 Stück
R_w Fenster ≥ 32 dB
Widerstandsklasse: RC2
Beschlag: Kipp-vor-Dreh
Rahmenaufdopplung oben und unten
Textilscreen vor Rahmenaufdopplung montiert
Glas mit sicherem Bruchverhalten
Material: Alu-Rohrrahmen
Farbe innen/ außen: RAL 7016
Vogelschutzfolie

Schiebetürelement:
T_009
Rohbaumaß: 3,00 x 2,90
1 Stück
Widerstandsklasse: RC2
Glas mit sicherem Bruchverhalten
niveaugleiche Bodenschiene Edelstahl
auf Unterbaudämmprofil montiert
Material: Alu-Glas-Element
Farbe innen/ außen: RAL 7016
Durchlaufschutz

Türelement
T_014
Gesamtmaß: 3,04 x 3,17
1 Stück
$R_{w,P} \geq 37$ dB
Widerstandsklasse: RC2
Beschlag: Drücker/ Knauf
nach außen öffnend
Fluchttürverkehrer
Glas mit sicherem Bruchverhalten
Magnet-Nullschwelle mit Sockelprofil
Material: Alu-Rohrrahmen
Farbe innen/ außen: RAL 7016
Vogelschutzfolie

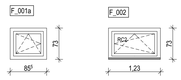

Kellerfenster im Lichtschacht
Rohbaumaß: 88⁵ x 76
3 Stück
keine Schallschutzanforderung
Widerstandsklasse: -
Beschlag: Dreh-Kipp
Material: Kunststoff
Farbe außen: weiß
Farbe innen: weiß

Rohbaumaß: 1,26 x 76
3 Stück
keine Schallschutzanforderung
Widerstandsklasse: RC2
Beschlag: Dreh-Kipp
Material: Kunststoff, Alu-DS
Fensterbankanschluss
Farbe außen: RAL 7016
Farbe innen: weiß

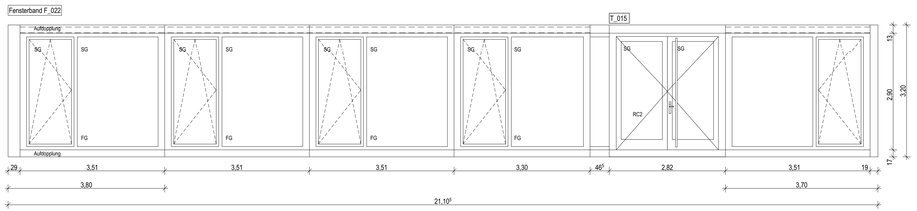

Fensterband F_022
Gesamtmaß: ca. 21,10⁴ x 3,20
5 Stk. DK-Fensterflügel
5 Stk. Fensterfelder festverglast
4 Stk. Koppelelement
2 Stk. Blindpaneel
1 Stk. 2-flüglige Drehtür,
Widerstandsklasse: RC2
Material: Alu-Rohrrahmen
Farbe innen/ außen: RAL 7016

Fensterelemente:
5 Stück
R_w Fenster ≥ 32 dB
Widerstandsklasse: RC2
Beschlag: Kipp-vor-Dreh
Rahmenaufdopplung oben und unten
Textilscreen vor Rahmenaufdopplung montiert
Glas mit sicherem Bruchverhalten
Material: Alu-Rohrrahmen
Farbe innen/ außen: RAL 7016
Vogelschutzfolie

Türelement
T_015
Gesamtmaß: 2,82 x 3,20
1 Stück
$R_{w,P} \geq 37$ dB
Widerstandsklasse: RC2
Beschlag: Drücker/ Drücker
nach außen öffnend
Glas mit sicherem Bruchverhalten
Magnet-Nullschwelle mit Sockelprofil
Material: Alu-Rohrrahmen
Farbe innen/ außen: RAL 7016
Durchlaufschutz

Türliste Verbinder

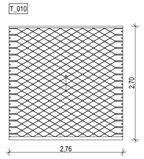

Rolgittertor.
Rohbaumaß: 2,76 x 2,70
4 Stück

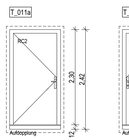

Rohbaumaß: 1,23⁹ x 2,31
1 Stück
Vorwandmontage
keine Schallschutzanforderung
Widerstandsklasse: RC2
Beschlag: Drücker/ Drücker
nach außen öffnend
Schwellenprofil 20 mm mit Aufdopplung
Material: Alu-Rohrrahmen,
Alu-Paneel-Füllung
Farbe innen/ außen: RAL 7016

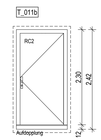

Rohbaumaß: 1,23⁹ x 2,31
2 Stück
Vorwandmontage
keine Schallschutzanforderung
Widerstandsklasse: RC2
Beschlag: Drücker/ Knauf
nach außen öffnend
Schwellenprofil 20 mm mit Aufdopplung
Material: Alu-Rohrrahmen,
Alu-Paneel-Füllung
Farbe innen/ außen: RAL 7016

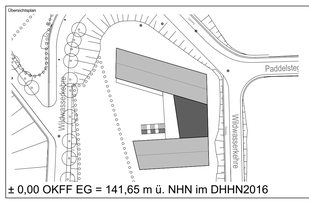

± 0,00 OKFF EG = 141,65 m ü. NHN im DHHN2016

Alle Maßangaben auf den Plänen sind vor Beginn der jeweiligen Arbeiten am Bau zu überprüfen.
Bei Nichtübereinstimmung mit den tatsächlichen Gegebenheiten ist die Bauleitung unverzüglich zu informieren.
Dies gilt auch bei Widersprüchen in den Planungsunterlagen und/oder erkennbaren Planungsfehlern.
Planungsänderungen bleiben vorbehalten.
Für den Einbau von Bauteilen gelten, neben den allgemein anerkannten Regeln der Technik, die Einbau- und Montagevorschriften des Herstellers.
Diese Planungsunterlagen gelten nur in Verbindung mit den Ausführungszeichnungen der Fachplaner.

Index	Datum	Änderungen	Bearbeiter
-	19.10.2023		

Freigabe Fachplaner		Freigabe Entwurfsverfasser		Freigabe Bauherr		Registratur-Nr. AG
Datum:	Unterschrift:	Datum:	Unterschrift:	Datum:	Unterschrift:	

Zur Ausführung dürfen nur vollständig freigegebene Pläne verwendet werden!

Bauherr (AG):
Stadt Markkleeberg
Rathausplatz 1
04416 Markkleeberg

Vorhaben:
Neubau Jugendherberge Markkleeberg
Wildwasserkehre 2
04416 Markkleeberg

Planbezeichnung: Ausführungsplanung
04b Technische Ansichten
technische Ansichten Ost, West Verbinder

Entwurfsverfasser:

Auftrag-Nr. AG:
Auftrag-Nr. Entwurfsverfasser:
Auftrag-Nr. Fachplaner:
Ersteller:
Bearbeiter:
Projektleiter:
HOAI-Leistungsbild/-phase: Architektur LPH 5
Erstelldatum: 16.05.2023
Maßstab: 1:50
Blattgröße: 1250x841
Einheiten: m/cm
Plan-Nr.: ARC_5_iHHM_AN_OW_XX_-_F
Index:

Ansicht Süd

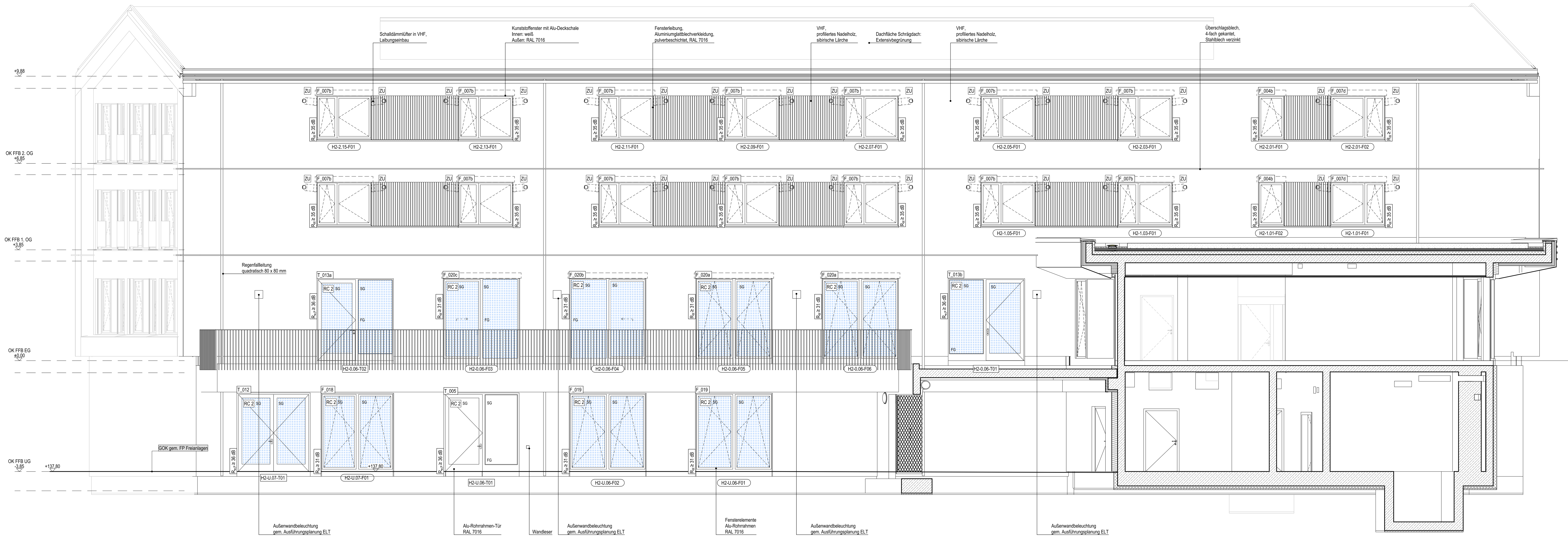

Ansicht West

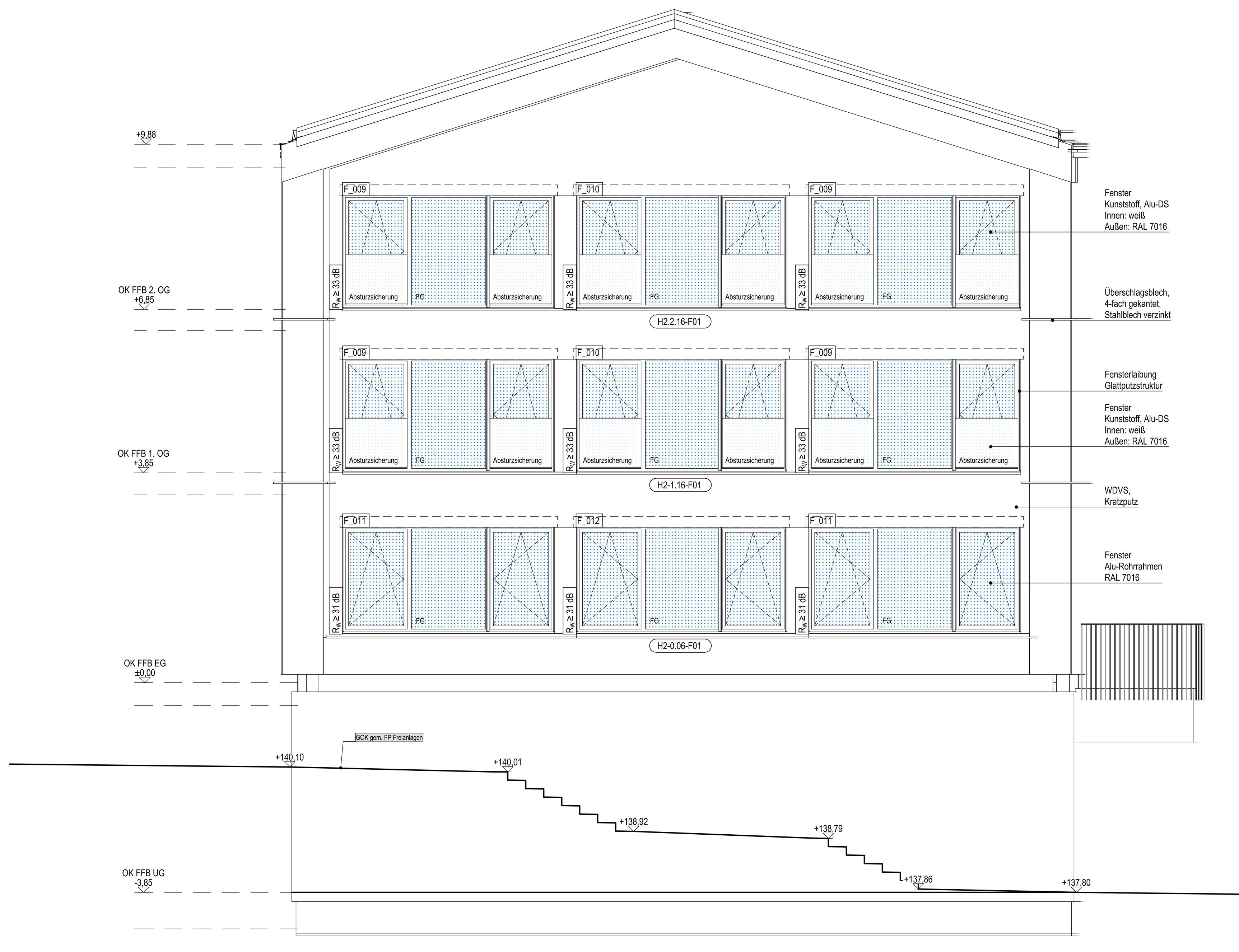

Fensterliste Nordhaus gesamt

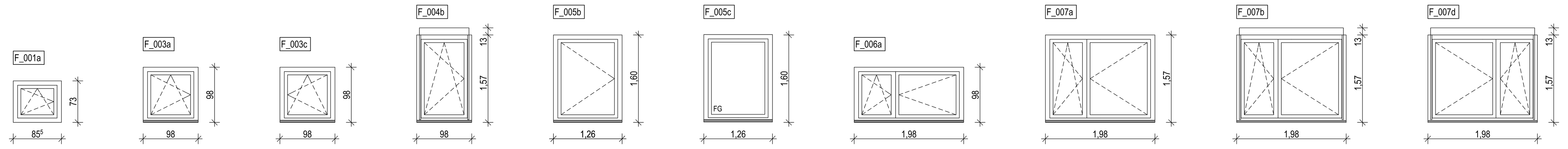

F_001a
Kellerfenster im Lichtschacht
Rohbaumaß: 88⁵ x 76
6 Stück
keine Schallschutzanforderung
Widerstandsklasse: -
Beschlag: Dreh-Kipp
Material: Kunststoff
Farbe außen: weiß
Farbe innen: weiß

F_003a
Rohbaumaß: 1,01 x 1,01
4 Stück
R_w Fenster ≥ 31 dB
Widerstandsklasse: RC2
Beschlag: Dreh-Kipp
Fensterbankanschluss
Material: Kunststoff, Alu-DS
Farbe außen: RAL 7016
Farbe innen: weiß

F_003c
Rohbaumaß: 1,01 x 1,01
2 Stück
R_w Fenster ≥ 31 dB
Widerstandsklasse: RC2
Beschlag: Dreh-Kipp
Fensterbankanschluss
Material: Kunststoff, Alu-DS
Farbe außen: RAL 7016
Farbe innen: weiß

F_004b
Rohbaumaß: 1,01 x 1,60
2 Stück
R_w Fenster ≥ 35 dB
Widerstandsklasse: -
Beschlag: Kipp-vor-Dreh
Textilscreen in Dämmebene
Fensterbankanschluss
Material: Kunststoff, Alu-DS
Farbe außen: RAL 7016
Farbe innen: weiß

F_005b
Rohbaumaß: 1,26 x 1,60
1 Stück
Brandschutzfenster F30
keine Schallschutzanforderung
Widerstandsklasse: -
Beschlag: Dreh
Fensterbankanschluss
Material: Alu/ Kunststoff
Farbe außen: RAL 7016
Farbe innen: RAL 7016

F_005c
Rohbaumaß: 1,26 x 1,60
1 Stück
Brandschutzfenster F30,
festverglast, absturzsichernd
keine Schallschutzanforderung
Widerstandsklasse: -
Beschlag: -
Fensterbankanschluss
Material: Alu/ Kunststoff
Farbe außen: RAL 7016
Farbe innen: RAL 7016

F_006a
Rohbaumaß: 2,01 x 1,01
1 Stück
R_w Fenster ≥ 31 dB
Widerstandsklasse: RC2
Beschlag: Dreh-Kipp
Fensterbankanschluss
Material: Kunststoff, Alu-DS
Farbe außen: RAL 7016
Farbe innen: weiß

F_007a
Rohbaumaß: 2,01 x 1,60
14 Stück
R_w Fenster ≥ 35 dB
Widerstandsklasse: -
Beschlag: Kipp-vor-Dreh
Fensterbankanschluss
Material: Kunststoff, Alu-DS
Farbe außen: RAL 7016
Farbe innen: weiß

F_007b
Rohbaumaß: 2,01 x 1,60
14 Stück
R_w Fenster ≥ 35 dB
Widerstandsklasse: -
Beschlag: Kipp-vor-Dreh
Textilscreen in Dämmebene
Fensterbankanschluss
Material: Kunststoff, Alu-DS
Farbe außen: RAL 7016
Farbe innen: weiß

F_007d
Rohbaumaß: 2,01 x 1,60
2 Stück
R_w Fenster ≥ 35 dB
Widerstandsklasse: -
Beschlag: Kipp-vor-Dreh
Textilscreen in Dämmebene
Fensterbankanschluss
Material: Kunststoff, Alu-DS
Farbe außen: RAL 7016
Farbe innen: weiß

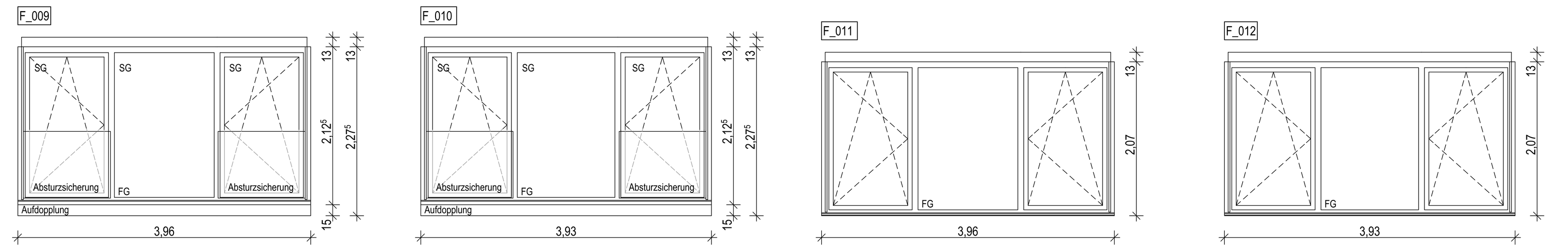

F_009
Rohbaumaß: 3,99 x 2,30⁵
4 Stück
R_w Fenster ≥ 33 dB
Widerstandsklasse: -
Beschlag: Kipp-vor-Dreh
Glas mit sicherem Bruchverhalten
Textilscreen in Dämmebene
Fensterbankanschluss
Material: Kunststoff, Alu-DS
Farbe außen: RAL 7016
Farbe innen: weiß
Vogelschutzfolie

F_010
Rohbaumaß: 3,96 x 2,30⁵
2 Stück
R_w Fenster ≥ 33 dB
Widerstandsklasse: -
Beschlag: Kipp-vor-Dreh
Glas mit sicherem Bruchverhalten
Textilscreen in Dämmebene
Fensterbankanschluss
Material: Kunststoff, Alu-DS
Farbe außen: RAL 7016
Farbe innen: weiß
Vogelschutzfolie

F_011
Rohbaumaß: 3,99 x 2,10
2 Stück
R_w Fenster ≥ 31 dB
Widerstandsklasse: -
Beschlag: Kipp-vor-Dreh
Textilscreen in Dämmebene
Fensterbankanschluss: ca. 71 cm tief
Material: Alu-Rohrrahmen
Farbe innen/ außen: RAL 7016
Vogelschutzfolie

F_012
Rohbaumaß: 3,96 x 2,10
1 Stück
R_w Fenster ≥ 31 dB
Widerstandsklasse: -
Beschlag: Kipp-vor-Dreh
Textilscreen in Dämmebene
Fensterbankanschluss: ca. 71 cm tief
Material: Alu-Rohrrahmen
Farbe innen/ außen: RAL 7016
Vogelschutzfolie

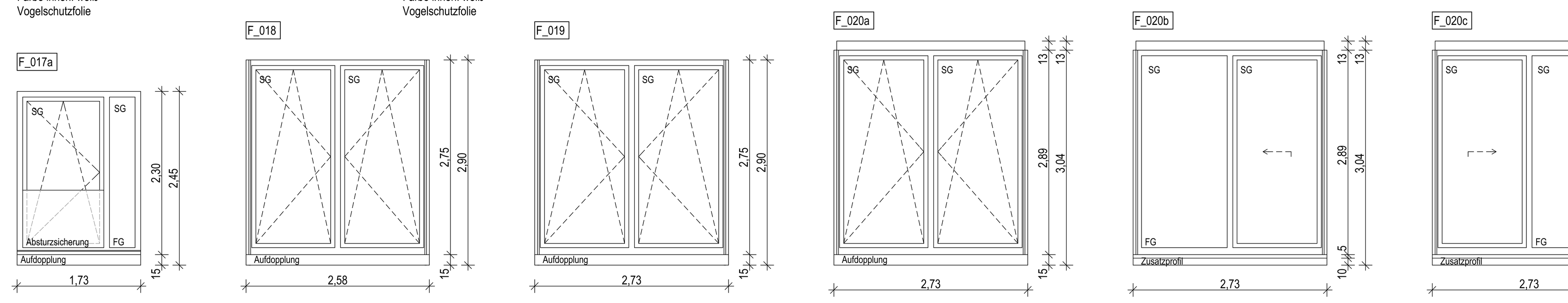

F_017a
Rohbaumaß: 1,76 x 2,48
2 Stück
keine Schallschutzanforderung
Widerstandsklasse: -
Beschlag: Kipp-vor-Dreh
Fensterbankanschluss
Material: Alu-Rohrrahmen
Farbe innen/ außen: RAL 7016
Vogelschutzfolie

F_018
Rohbaumaß: 2,61 x 2,93
1 Stück
R_w Fenster ≥ 31 dB
Widerstandsklasse: RC2
Beschlag: 2x Kipp-vor-Dreh
Glas mit sicherem Bruchverhalten
Material: Alu-Rohrrahmen
Farbe innen/ außen: RAL 7016
Vogelschutzfolie

F_019
Rohbaumaß: 2,76 x 2,93
2 Stück
R_w Fenster ≥ 31 dB
Widerstandsklasse: RC2
Beschlag: 2x Kipp-vor-Dreh
Glas mit sicherem Bruchverhalten
Material: Alu-Rohrrahmen
Farbe innen/ außen: RAL 7016
Vogelschutzfolie

F_020a
Rohbaumaß: 2,76 x 3,07
2 Stück
R_w Fenster ≥ 31 dB
Widerstandsklasse: RC2
Beschlag: 2x Kipp-vor-Dreh
Textilscreen in Dämmebene
Glas mit sicherem Bruchverhalten
Material: Alu-Rohrrahmen
Farbe innen/ außen: RAL 7016
Vogelschutzfolie

F_020b
Rohbaumaß: 2,76 x 3,07
1 Stück
R_w Fenster ≥ 31 dB
Widerstandsklasse: RC2
Beschlag: Hebe-Schiebe-System
Textilscreen in Dämmebene
Glas mit sicherem Bruchverhalten
Material: Alu-Rohrrahmen
niveaugleiche Schwelle
Farbe innen/ außen: RAL 7016
Vogelschutzfolie

F_020c
Rohbaumaß: 2,76 x 3,07
1 Stück
R_w Fenster ≥ 31 dB
Widerstandsklasse: RC2
Beschlag: Hebe-Schiebe-System
Textilscreen in Dämmebene
Glas mit sicherem Bruchverhalten
Material: Alu-Rohrrahmen
niveaugleiche Schwelle
Farbe innen/ außen: RAL 7016
Vogelschutzfolie

Türliste Nordhaus gesamt

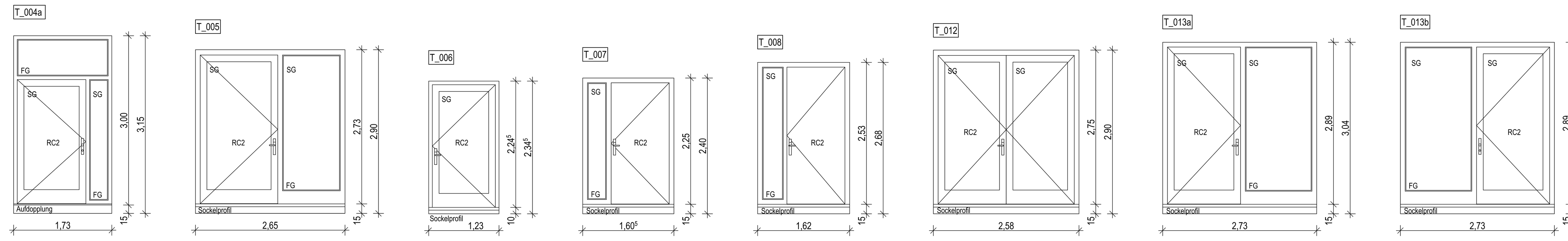

T_004a
Rohbaumaß: 1,76 x 3,18
1 Stück
keine Schallschutzanforderung
Widerstandsklasse: RC2
Beschlag: Drücker/ Knauf
nach außen öffnend
Fluchttürwächter
Glas mit sicherem Bruchverhalten
Schwellenprofil 20 mm mit Aufdopplung
Fensterbankanschluss
Material: Alu-Rohrrahmen
Farbe innen/ außen: RAL 7016

T_005
Rohbaumaß: 2,68 x 2,93
1 Stück
$R_{w,P}$ ≥ 36 dB
Widerstandsklasse: RC2
Beschlag: Drücker/ Drücker
Automatiktür
nach außen öffnend
Glas mit sicherem Bruchverhalten
Magnet-Nullschwelle mit Sockelprofil
Material: Alu-Rohrrahmen
Farbe innen/ außen: RAL 7016
Durchlaufschutz

T_006
Rohbaumaß: 1,26 x 2,37⁵
1 Stück
keine Schallschutzanforderung
Widerstandsklasse: RC2
Beschlag: Drücker/ Drücker
nach außen öffnend
Glas mit sicherem Bruchverhalten
Magnet-Nullschwelle mit Sockelprofil
Material: Alu-Rohrrahmen
Farbe innen/ außen: RAL 7016
Durchlaufschutz

T_007
Rohbaumaß: 1,63⁵ x 2,43
1 Stück
keine Schallschutzanforderung
Widerstandsklasse: RC2
Beschlag: Drücker/ Drücker
nach außen öffnend
Seitenteil: Glas mit sicherem Bruchverhalten, satiniert
Magnet-Nullschwelle mit Sockelprofil
Material: Alu-Rohrrahmen, Alu-Paneel-Füllung
Farbe innen/ außen: RAL 7016

T_008
Rohbaumaß: 1,65 x 2,71
1 Stück
keine Schallschutzanforderung
Widerstandsklasse: RC2
Beschlag: Drücker/ Drücker
nach außen öffnend
Seitenteil: Glas mit sicherem Bruchverhalten, satiniert
Magnet-Nullschwelle mit Sockelprofil
Material: Alu-Rohrrahmen, Alu-Paneel-Füllung
Farbe innen/ außen: RAL 7016

T_012
Rohbaumaß: 2,61 x 2,93
1 Stück
$R_{w,P}$ ≥ 36 dB
Widerstandsklasse: RC2
Beschlag: Drücker/ Drücker
nach außen öffnend
Glas mit sicherem Bruchverhalten
Magnet-Nullschwelle mit Sockelprofil
Material: Alu-Rohrrahmen
Farbe innen/ außen: RAL 7016
Vogelschutzfolie

T_013a
Rohbaumaß: 2,76 x 3,07
1 Stück
$R_{w,P}$ ≥ 36 dB
Widerstandsklasse: RC2
Beschlag: Drücker/ Drücker
nach außen öffnend
Glas mit sicherem Bruchverhalten
Magnet-Nullschwelle mit Sockelprofil
Material: Alu-Rohrrahmen
Farbe innen/ außen: RAL 7016
Vogelschutzfolie

T_013b
Rohbaumaß: 2,76 x 3,07
1 Stück
$R_{w,P}$ ≥ 36 dB
Widerstandsklasse: RC2
Beschlag: Drücker/ Knauf
nach außen öffnend
Fluchttürwächter
Glas mit sicherem Bruchverhalten
Magnet-Nullschwelle mit Sockelprofil
Material: Alu-Rohrrahmen
Farbe innen/ außen: RAL 7016
Vogelschutzfolie

Legende Fenster / Außentüren

Hinweise:
Bei der Angabe der Fenster-/ Türgrößen wurde eine Fugenbreite von umlaufend 15 mm zum Rohbau berücksichtigt.
Die Darstellung der Fenster-/ Türansicht erfolgt von außen.
Höhe Fußbodenaufbau von 17 cm ist bei der Herstellung Aufdopplung zu beachten

Anforderungen gemäß Wärmeschutznachweis:

Außenfenster und Fenstertüren:	2-fach-Verglasung, U ≤ 1,2 W/m²K; g-Wert ≤ 0,40
Außenliegender Sonnenschutz:	Ost-, Süd- und Westseite Textilscreens, F_c ≤ 0,30
Außentüren:	$U_{W,BW}$ ≤ 1,30 W/m²K; g-Wert ≤ 0,40
Wärmebrücken:	wärmebrückenminimierte Bauweise, Ausbildung Wärmebrücken entsprechend DIN 4108 Beiblatt 2, Berücksichtigung Wärmebrücken im Wärmeschutznachweis pauschal mit Zuschlag von ΔUWB = 0,05 W/(m2K)

Anforderungen gem. Schallschutznachweis:
Der Rw-Wert ist vom entsprechenden Fenster unter Berücksichtigung der Korrekturbeiwerte zu erbringen.
Für die Außentüren ist der Prüfstandswert $R_{w,P}$ vorgegeben.

FG	Festverglasung
RC2	Widerstandsklasse nach DIN EN 1627
SG	Glas mit sicherem Bruchverhalten (Sicherheitsglas) auf zugänglicher Seite, bei Balkonfenstern und Türen innen und außen
	Vogelschutzfolie, Kategorie A hochwirksam nach ONR 191040

Übersichtsplan

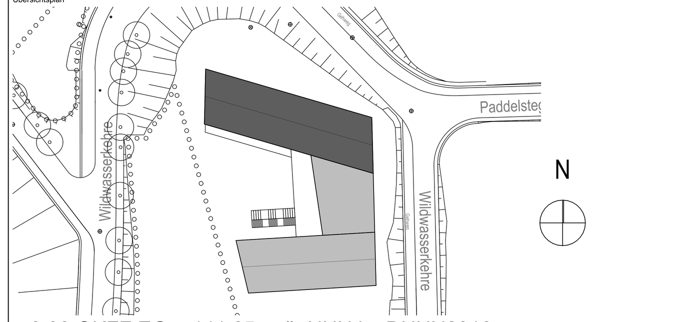

± 0,00 OKFF EG = 141,65 m ü. NHN im DHHN2016

Alle Maßangaben auf den Plänen sind vor Beginn der jeweiligen Arbeiten am Bau zu überprüfen.
Bei Nichtübereinstimmung mit den tatsächlichen Gegebenheiten ist die Bauleitung unverzüglich zu informieren.
Dies gilt auch bei Widersprüchen in den Planungsunterlagen und/oder erkennbaren Planungsfehlern.
Planungsänderungen bleiben vorbehalten.
Für den Einbau von Bauteilen gelten, neben den allgemein anerkannten Regeln der Technik, die Einbau- und Montagevorschriften des Herstellers.
Diese Planungsunterlagen gelten nur in Verbindung mit den Ausführungszeichnungen der Fachplaner.

Index	Datum	Änderungen	Bearbeiter
-	19.10.2023		

Freigabe Fachplaner		Freigabe Entwurfsverfasser		Freigabe Bauherr		Registratur-Nr. AG
Datum	Unterschrift	Datum	Unterschrift	Datum	Unterschrift	

Zur Ausführung dürfen nur vollständig freigegebene Pläne verwendet werden!

Bauherr (AG)
Stadt Markkleeberg
Rathausplatz 1
04416 Markkleeberg

Vorhaben
Neubau Jugendherberge Markkleeberg
Wildwasserkehre 2
04416 Markkleeberg

Planbezeichnung
Ausführungsplanung
04b Technische Ansichten
technische Ansichten Süd, West Nordhaus

Entwurfsverfasser

Auftrag-Nr. AG
Auftrag-Nr. Entwurfsverfasser
Auftrag-Nr. Fachplaner
Ersteller
Bearbeiter
Projektleiter

HOAI-Leistungsbild/-phase: Architektur LPH 5
Erstelldatum: 16.05.2023
Maßstab: 1:50
Blattgröße: 1650x841
Einheiten: m/cm

Plan-Nr.: ARC_5_JHM_AN_SW_01_-_F
Index: -

Ansicht Süd

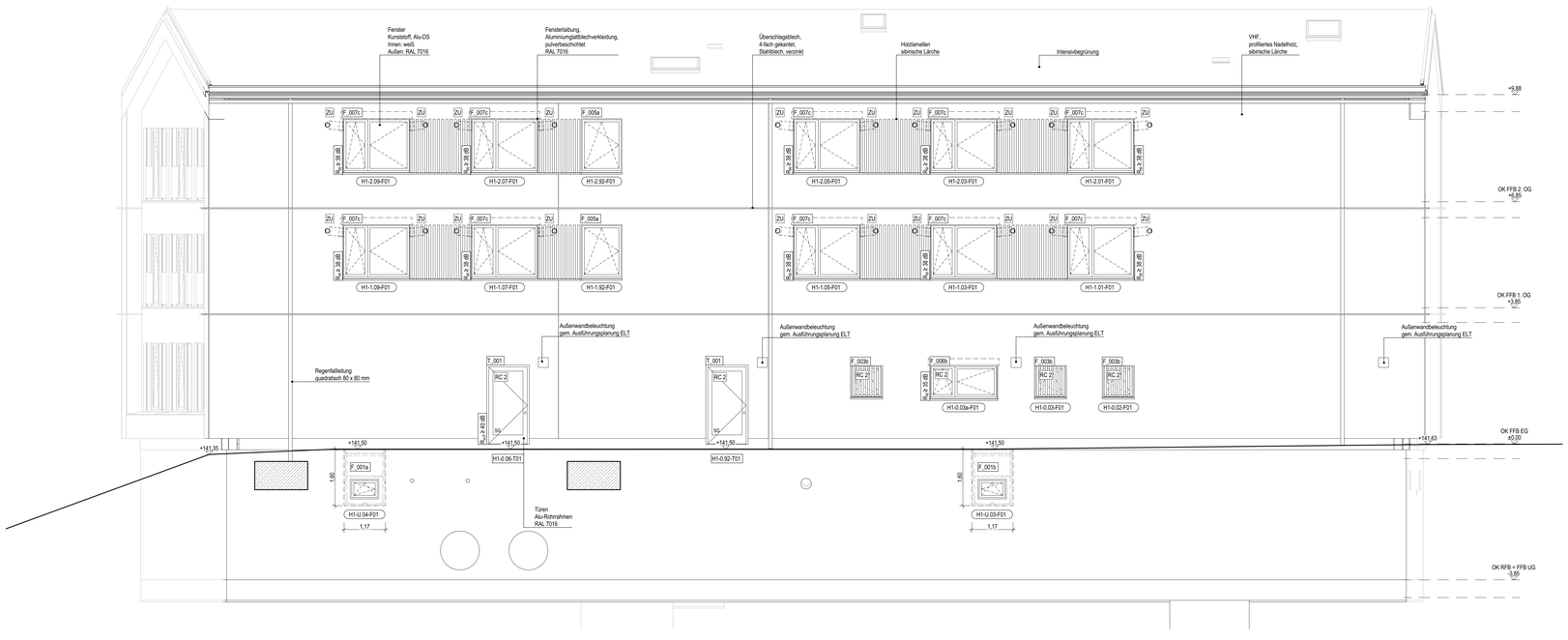

Ansicht West

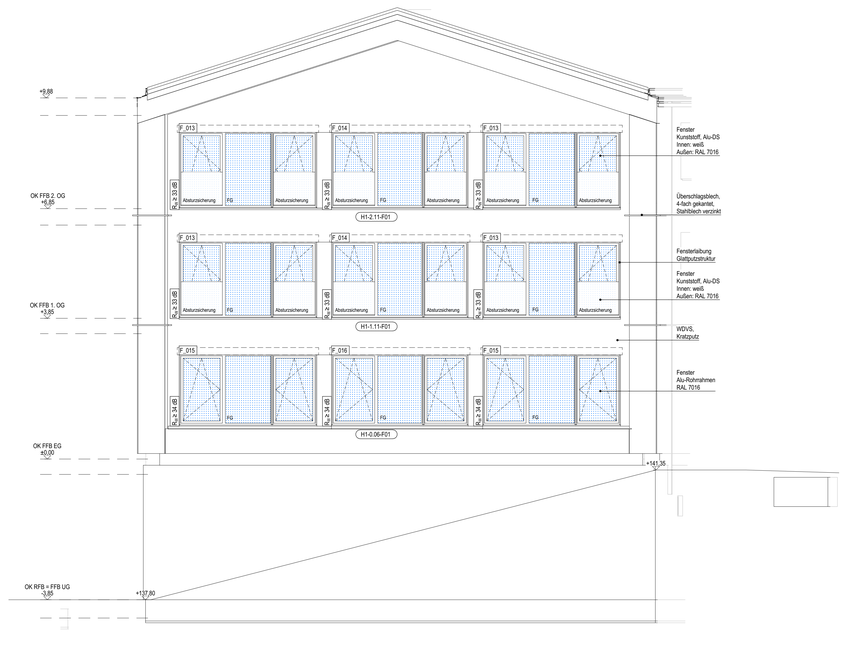

Fensterliste Südhaus gesamt

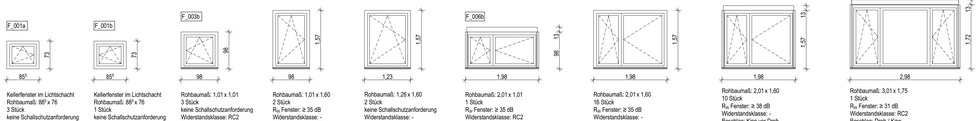

F_001a
Kellerfenster im Lichtschacht
Rohbaumaß: 88⁰ x 76
3 Stück
keine Schallschutzanforderung
Widerstandsklasse: -
Beschlag: Dreh-Kipp
Material: Kunststoff
Farbe außen: weiß
Farbe innen: weiß

F_001b
Kellerfenster im Lichtschacht
Rohbaumaß: 88⁰ x 76
1 Stück
keine Schallschutzanforderung
Widerstandsklasse: -
Beschlag: Dreh-Kipp
Material: Kunststoff
Farbe außen: weiß
Farbe innen: weiß

F_003b
Rohbaumaß: 1,01 x 1,01
3 Stück
keine Schallschutzanforderung
Widerstandsklasse: RC2
Beschlag: Dreh-Kipp
Fensterbankanschluss
Material: Kunststoff, Alu-DS
Farbe außen: RAL 7016
Farbe innen: weiß

F_004a
Rohbaumaß: 1,01 x 1,60
2 Stück
R_w Fenster: ≥ 35 dB
Widerstandsklasse: -
Beschlag: Kipp-vor-Dreh
Fensterbankanschluss
Material: Kunststoff, Alu-DS
Farbe außen: RAL 7016
Farbe innen: weiß

F_005a
Rohbaumaß: 1,26 x 1,60
2 Stück
keine Schallschutzanforderung
Widerstandsklasse: -
Beschlag: Kipp-vor-Dreh
Fensterbankanschluss
Material: Kunststoff, Alu-DS
Farbe außen: RAL 7016
Farbe innen: weiß

F_006b
Rohbaumaß: 2,01 x 1,01
1 Stück
R_w Fenster: ≥ 35 dB
Widerstandsklasse: RC2
Beschlag: Dreh-Kipp
Textilscreen in Dämmebene
Fensterbankanschluss
Material: Kunststoff, Alu-DS
Farbe außen: RAL 7016
Farbe innen: weiß

F_007a
Rohbaumaß: 2,01 x 1,60
16 Stück
R_w Fenster: ≥ 35 dB
Widerstandsklasse: -
Beschlag: Kipp-vor-Dreh
Fensterbankanschluss
Farbe außen: RAL 7016
Farbe innen: weiß

F_007c
Rohbaumaß: 2,01 x 1,60
10 Stück
R_w Fenster: ≥ 38 dB
Widerstandsklasse: -
Beschlag: Kipp vor Dreh
Textilscreen in Dämmebene
Fensterbankanschluss
Material: Kunststoff, Alu-DS
Farbe außen: RAL 7016
Farbe innen: weiß

F_008
Rohbaumaß: 3,01 x 1,75
1 Stück
R_w Fenster: ≥ 31 dB
Widerstandsklasse: RC2
Beschlag: Drehl-/ Kipp
Textilscreen in Dämmebene
Fensterbankanschluss
Material: Alu-Rohrrahmen
Farbe außen/ innen: RAL 7016

F_013
Rohbaumaß: 3,86⁰ x 2,30⁰
4 Stück
R_w Fenster: ≥ 33 dB
Widerstandsklasse: -
Beschlag: Kipp-vor-Dreh
Textilscreen in Dämmebene
Glas mit sicherem Bruchverhalten
Fensterbankanschluss
Material: Kunststoff, Alu-DS
Farbe außen: RAL 7016
Farbe innen: weiß
Vogelschutzfolie

F_014
Rohbaumaß: 3,84 x 2,30⁰
2 Stück
R_w Fenster: ≥ 33 dB
Widerstandsklasse: -
Beschlag: Kipp-vor-Dreh
Textilscreen in Dämmebene
Glas mit sicherem Bruchverhalten
Fensterbankanschluss
Material: Kunststoff, Alu-DS
Farbe außen: RAL 7016
Farbe innen: weiß
Vogelschutzfolie

F_015
Rohbaumaß: 3,86⁰ x 2,10
2 Stück
R_w Fenster: ≥ 34 dB
Widerstandsklasse: -
Beschlag: Kipp-vor-Dreh
Textilscreen in Dämmebene
Fensterbankanschluss: ca. 71 cm tief
Material: Alu-Rohrrahmen
Farbe innen/ außen: RAL 7016
Vogelschutzfolie

F_016
Rohbaumaß: 3,84 x 2,10
1 Stück
R_w Fenster: ≥ 34 dB
Widerstandsklasse: -
Beschlag: Kipp-vor-Dreh
Textilscreen in Dämmebene
Fensterbankanschluss: ca. 71cm tief
Material: Alu-Rohrrahmen
Farbe innen/ außen: RAL 7016
Vogelschutzfolie

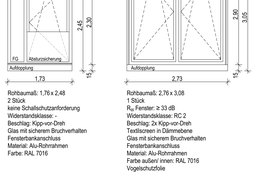

F_017b
Rohbaumaß: 1,76 x 2,48
2 Stück
keine Schallschutzanforderung
Widerstandsklasse: -
Beschlag: Kipp-vor-Dreh
Glas mit sicherem Bruchverhalten
Fensterbankanschluss
Material: Alu-Rohrrahmen
Farbe: RAL 7016

F_020e
Rohbaumaß: 2,76 x 3,08
1 Stück
R_w Fenster: ≥ 33 dB
Widerstandsklasse: RC 2
Beschlag: 2x Kipp-vor-Dreh
Textilscreen in Dämmebene
Glas mit sicherem Bruchverhalten
Fensterbankanschluss
Material: Alu-Rohrrahmen
Farbe außen/ innen: RAL 7016
Vogelschutzfolie

Türliste Südhaus gesamt

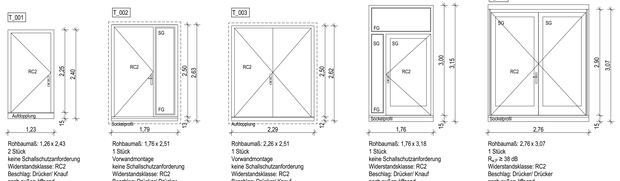

T_001
Rohbaumaß: 1,26 x 2,43
2 Stück
keine Schallschutzanforderung
Widerstandsklasse: RC2
Beschlag: Drücker/ Knauf
nach außen öffnend
Fluchttürwächter
Schwellenprofil 20 mm mit Aufdopplung
Fensterbankanschluss
Material: Alu-Rohrrahmen,
Alu-Paneel-Füllung
Farbe innen/ außen: RAL 7016

T_002
Rohbaumaß: 1,76 x 2,51
1 Stück
Vorwandmontage
keine Schallschutzanforderung
Widerstandsklasse: RC2
Beschlag: Drücker/ Drücker
nach außen öffnend
Seitenteil: Glas mit sicherem
Bruchverhalten, satiniert
Magnet-Nullschwelle mit Sockelprofil
Material: Alu-Rohrrahmen,
Alu-Paneel-Füllung
Farbe innen/ außen: RAL 7016

T_003
Rohbaumaß: 2,26 x 2,51
1 Stück
Vorwandmontage
keine Schallschutzanforderung
Widerstandsklasse: RC2
Beschlag: Drücker/ Knauf
nach außen öffnend
Schwellenprofil 20 mm mit Aufdopplung
Material: Alu-Rohrrahmen,
Alu-Paneel-Füllung
Farbe innen/ außen: RAL 7016

T_004b
Rohbaumaß: 1,76 x 3,18
1 Stück
keine Schallschutzanforderung
Widerstandsklasse: RC2
Beschlag: Drücker/ Knauf
nach außen öffnend
Fluchttürwächter
Glas mit sicherem Bruchverhalten
Magnet-Nullschwelle mit Sockelprofil
Material: Alu-Rohrrahmen
Farbe innen/ außen: RAL 7016

T_013c
Rohbaumaß: 2,76 x 3,07
1 Stück
$R_{w,p}$ ≥ 38 dB
Widerstandsklasse: RC2
Beschlag: Drücker/ Drücker
nach außen öffnend
Textilscreen in Dämmebene mit Akkupflierung
Glas mit sicherem Bruchverhalten
Magnet-Nullschwelle mit Sockelprofil
Material: Alu-Rohrrahmen
Farbe innen/ außen: RAL 7016
Vogelschutzfolie

Legende Fenster / Außentüren

Hinweise:
Bei der Angabe der Fenster-/ Türgrößen wurde eine Fugenbreite von umlaufend 15 mm zum Rohbau berücksichtigt.
Die Darstellung der Fenster-/ Türansicht erfolgt von außen.
Höhe Fußbodenaufbau von 17 cm ist bei der Herstellung Aufdopplung zu beachten

Anforderungen gemäß Wärmeschutznachweis:

Außenfenster und Fenstertüren:	2-fach-Verglasung, U ≤ 1,2 W/m²K; g-Wert ≤ 0,40
Außenliegender Sonnenschutz:	Ost-, Süd- und Westseite Textilscreens, F_c ≤ 0,30
Außentüren:	$U_{D,eff}$ ≤ 1,30 W/m²K; g-Wert ≤ 0,40
Wärmebrücken:	wärmebrückenminimierte Bauweise, Ausbildung Wärmebrücken entsprechend DIN 4108 Beiblatt 2, Berücksichtigung Wärmebrücken im Wärmeschutznachweis pauschal mit Zuschlag von ΔU/WB = 0,05 W/(m2K)

Anforderungen gem. Schallschutznachweis:
Der Rw-Wert ist vom entsprechenden Fenster unter Berücksichtigung der Korrekturbeiwerte zu erbringen.
Für die Außentüren ist der Prüfstandswert $R_{w,P}$ vorgegeben.

FG	Festverglasung
RC2	Widerstandsklasse nach DIN EN 1627
SG	Glas mit sicherem Bruchverhalten (Sicherheitsglas) auf zugänglicher Seite, bei Balkonfenstern und Türen innen und außen
	Vogelschutzfolie, Kategorie A hochwirksam nach ÖNR 191040

± 0,00 OKFF EG = 141,65 m ü. NHN im DHHN2016

Alle Maßangaben auf den Plänen sind vor Beginn der jeweiligen Arbeiten am Bau zu überprüfen.
Bei Nichtübereinstimmung mit den tatsächlichen Gegebenheiten ist die Bauleitung unverzüglich zu informieren.
Dies gilt auch bei Widersprüchen in den Planungsunterlagen und/oder erkennbaren Planungsfehlern.
Planungsänderungen bleiben vorbehalten.
Für den Einbau von Bauteilen gelten, neben den allgemein anerkannten Regeln der Technik, die Einbau- und Montagevorschriften des Herstellers.
Diese Planungsunterlagen gelten nur in Verbindung mit den Ausführungszeichnungen der Fachplaner.

Index	Datum	Änderungen	Bearbeiter
-	19.10.2023		

Freigabe Fachplaner		Freigabe Entwurfsverfasser		Freigabe Bauherr		Registratur-Nr. AG
Datum	Unterschrift	Datum	Unterschrift	Datum	Unterschrift	

Zur Ausführung dürfen nur vollständig freigegebene Pläne verwendet werden!

Bauherr (AG)
Stadt Markkleeberg
Rathausplatz 1
04416 Markkleeberg

Vorhaben
Neubau Jugendherberge Markkleeberg
Wiesenbachstraße 2
04416 Markkleeberg

Planbezeichnung
Ausführungsplanung
04b Technische Ansichten
technische Ansichten Süd, West Südhaus

Entwurfsverfasser

Auftrag-Nr. AG

Auftrag-Nr. Entwurfsverfasser

Auftrag-Nr. Fachplaner

Ersteller

Bearbeiter

Projektleiter

HOAI-Leistungsbild/-phase
Architektur
LPH 5

Erstellddatum
16.05.2023

Maßstab
1:50

Blattgröße 1410x841
Einheit m/cm

Index

Plan-Nr.
ARC_5_JHM_AN_SW_03_-_F

Fassadenschnitt 01

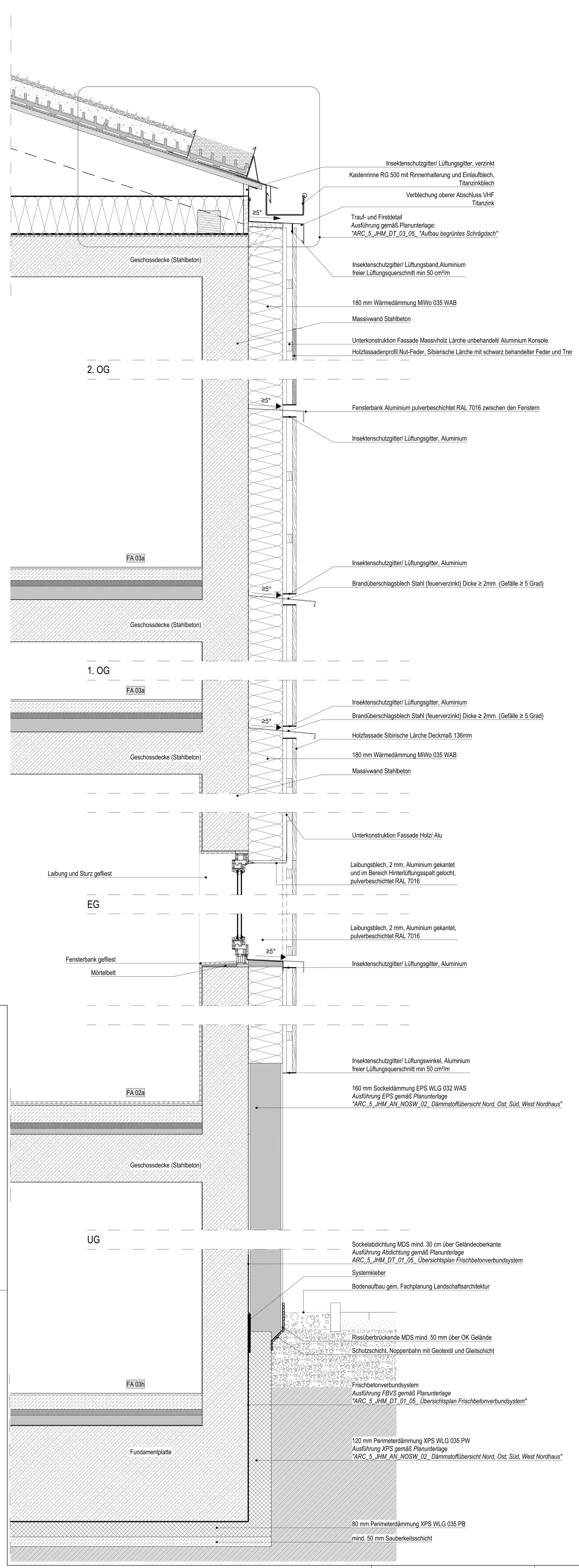

Fassadenschnitt 02

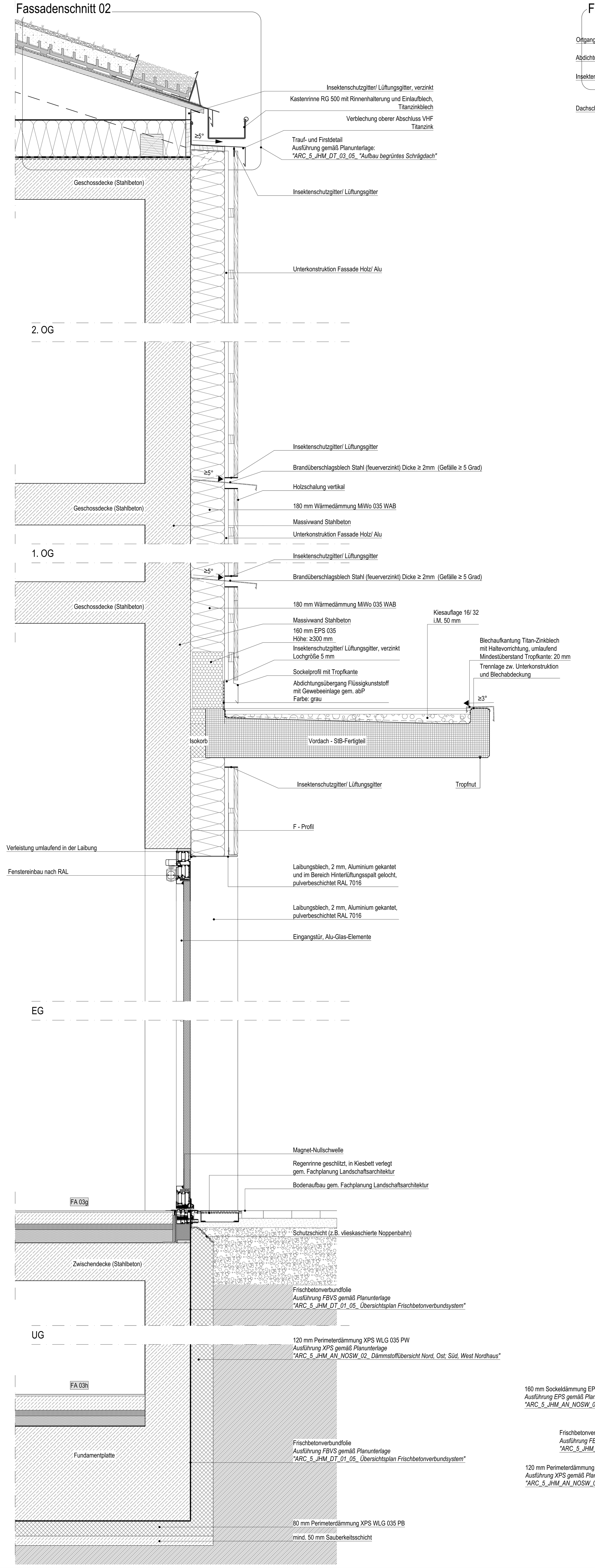

Fassadenschnitt 03

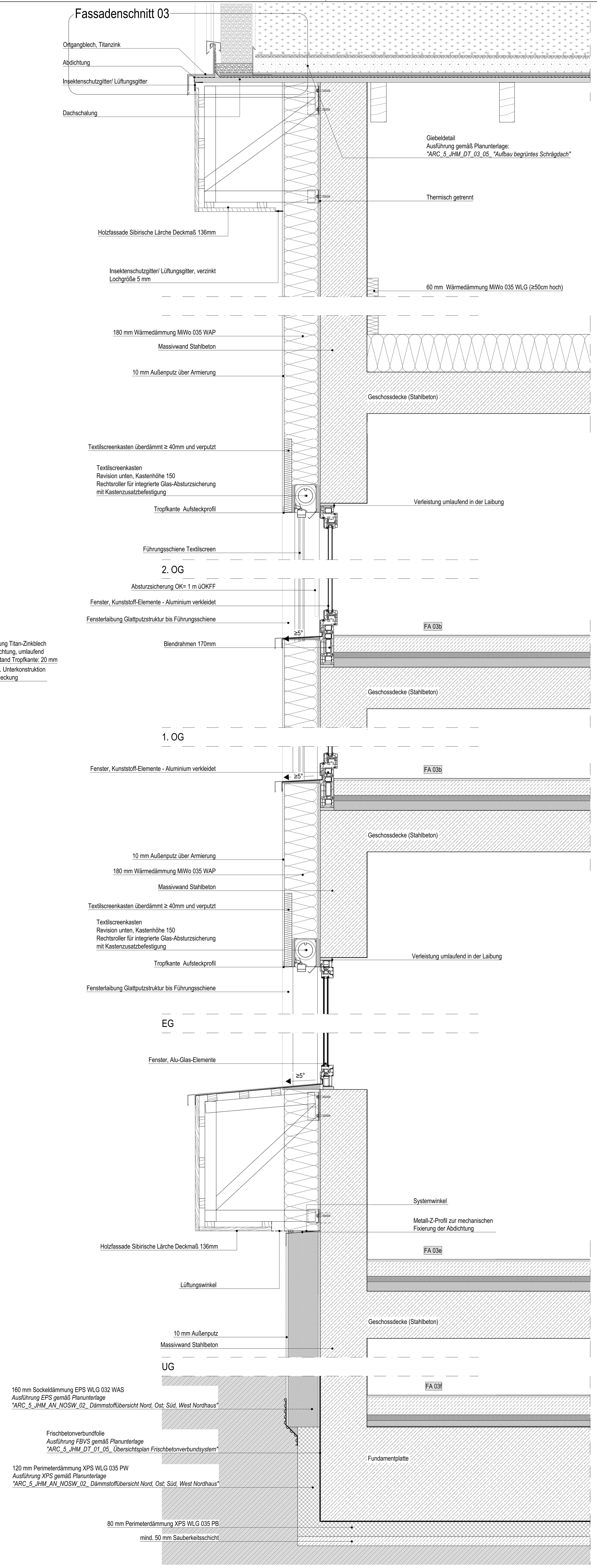

Fassadenschnitt 04

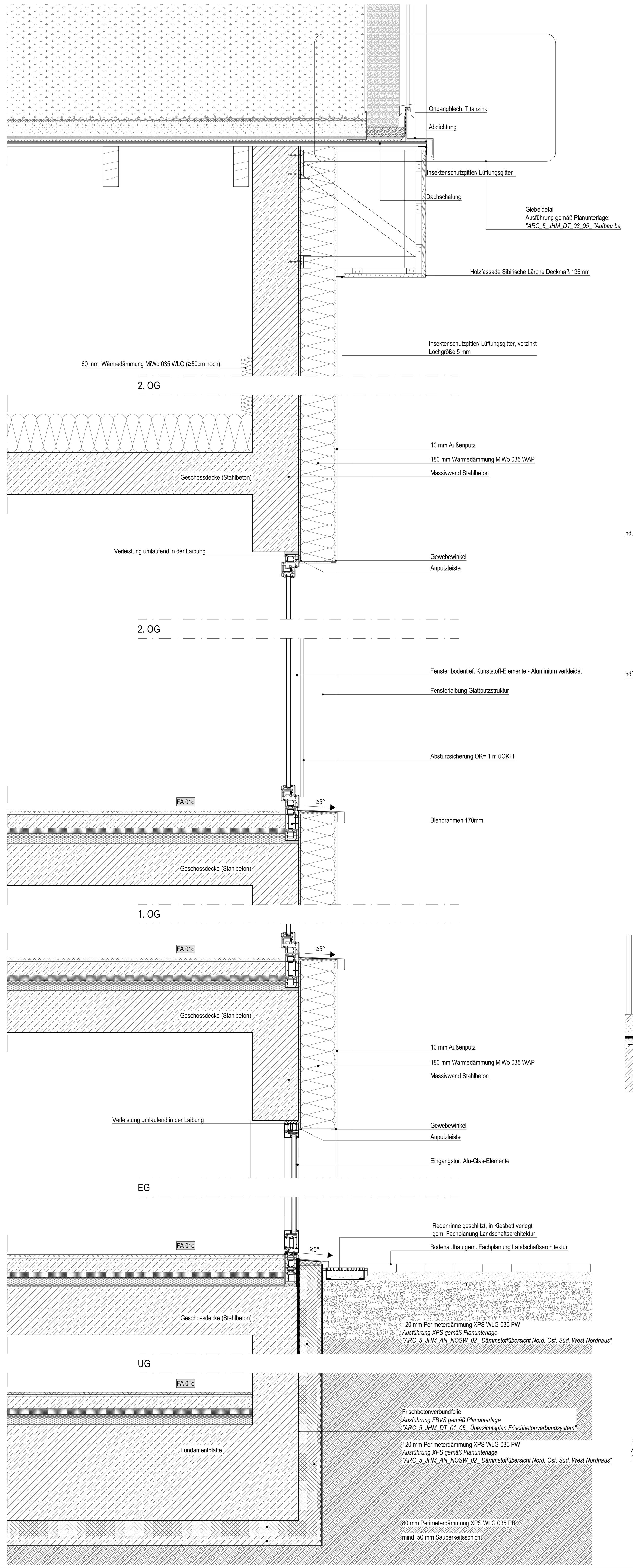

Fassadenschnitt 05

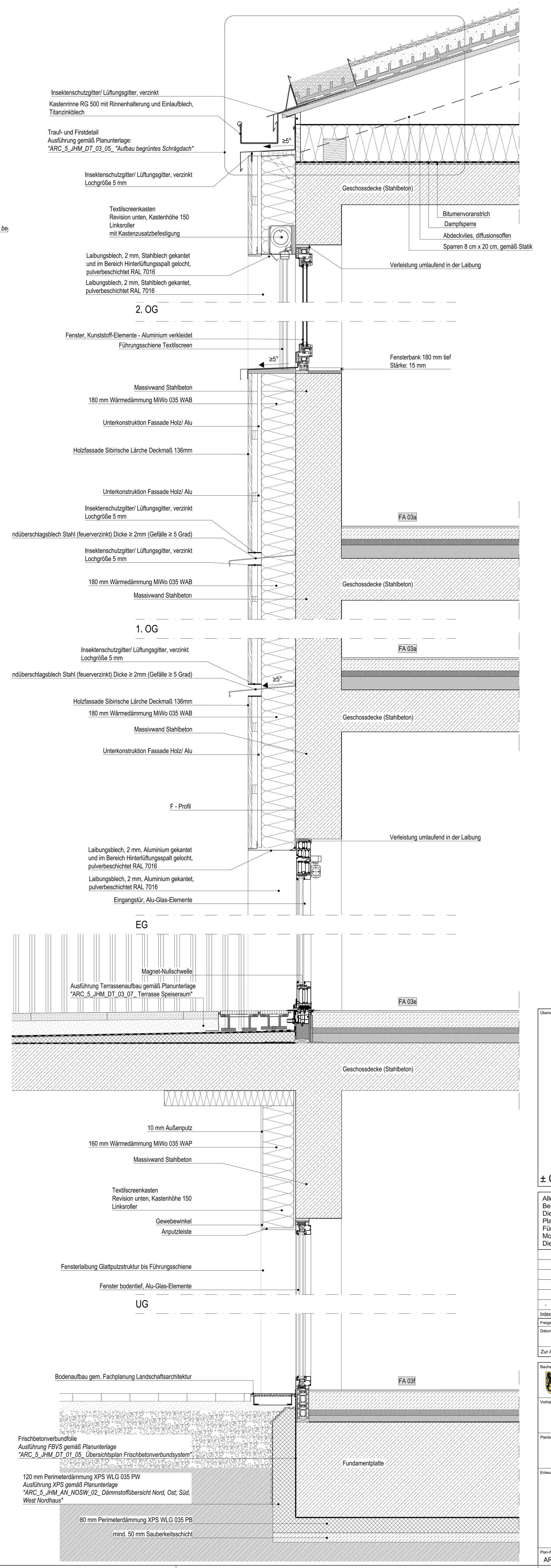

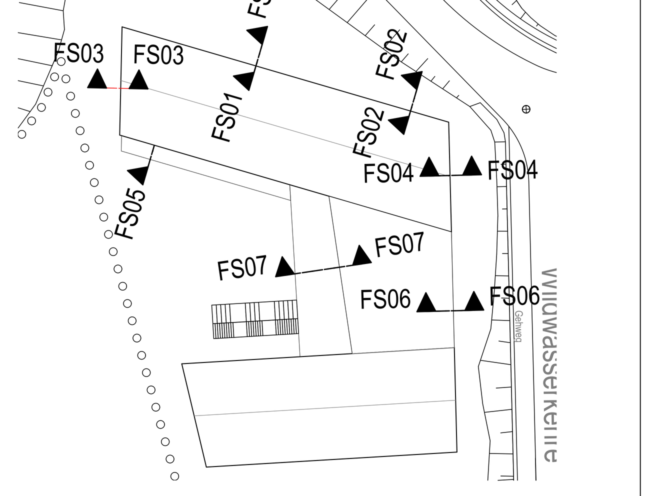

Übersichtsplan

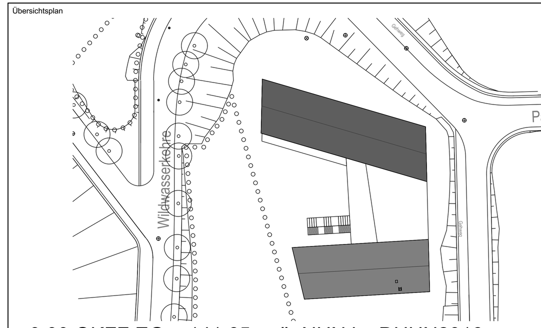

± 0,00 OKFF EG = 141,65 m ü. NHN im DHHN2016

Alle Maßangaben auf den Plänen sind vor Beginn der jeweiligen Arbeiten am Bau zu überprüfen.
Bei Nichtübereinstimmung mit den tatsächlichen Gegebenheiten ist die Bauleitung unverzüglich zu informieren.
Dies gilt auch bei Widersprüchen in den Planungsunterlagen und/oder erkennbaren Planungsfehlern.
Planungsänderungen bleiben vorbehalten.
Für den Einbau von Bauteilen gelten, neben den allgemein anerkannten Regeln der Technik, die Einbau- und Montagevorschriften des Herstellers.
Diese Planungsunterlagen gelten nur in Verbindung mit den Ausführungszeichnungen der Fachplaner.

Index	Datum	Änderungen	Bearbeiter
-	06.09.2024		

Freigabe Fachplaner		Freigabe Entwurfsverfasser		Freigabe Bauherr		Registratur-Nr. AG
Datum	Unterschrift	Datum	Unterschrift	Datum	Unterschrift	

Zur Ausführung dürfen nur vollständig freigegebene Pläne verwendet werden!

Bauherr (AG)
Stadt Markkleeberg
Rathausplatz 1
04416 Markkleeberg

Vorhaben
Neubau Jugendherberge Markkleeberg
Wildwasserkehre 2
04416 Markkleeberg

Planbezeichnung
Ausführungsplanung
05.2 Details Fassade/ Fenster/ Außentüren
Fassadenschnitte Nordhaus_Südhaus

Entwurfsverfasser

Auftrag-Nr. AG	
Auftrag-Nr. Entwurfsverfasser	
Auftrag-Nr. Fachplaner	
Ersteller	
Bearbeiter	
Projektleiter	
HOAI-Leistungsbild/-phase	Architektur LPH 5
Erstelldatum	10.04.2023
Maßstab	1:10, 1:500
Blattgröße	1710x841
Einheiten	m/cm
Index	-

Plan-Nr.
ARC_5_JHM_DT_02_01_-_F

Fassadenschnitt 06

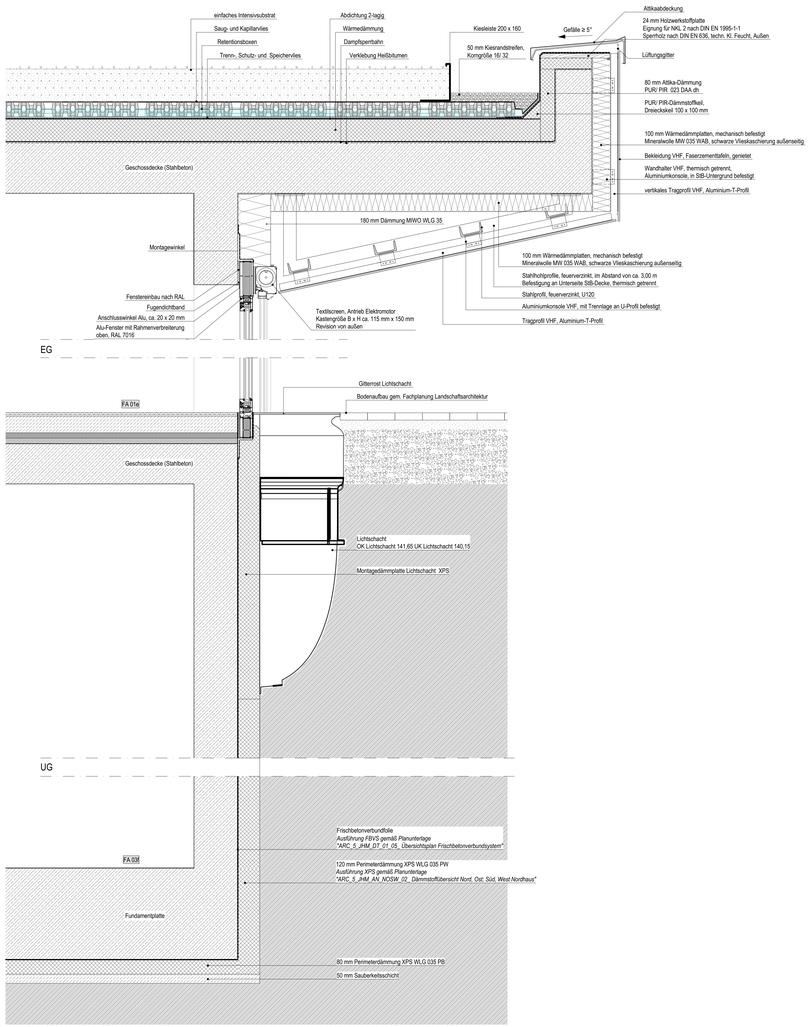

Fassadenschnitt 07

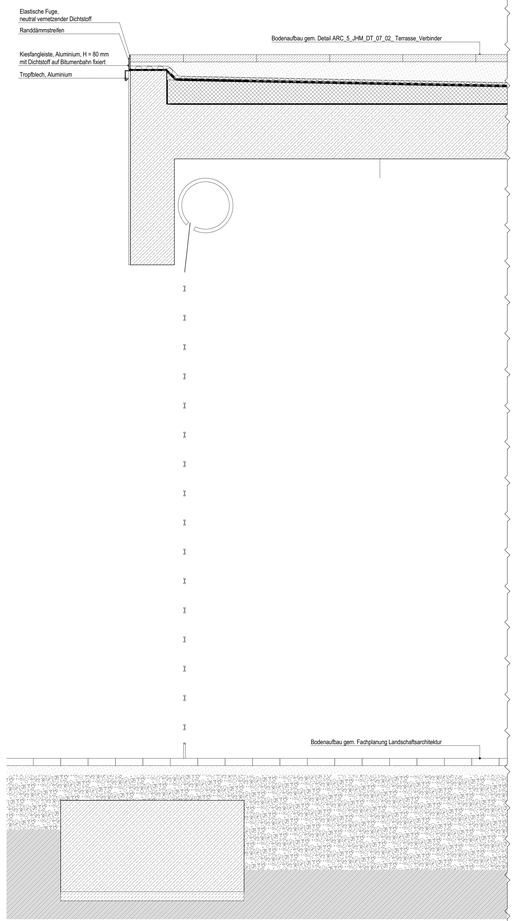

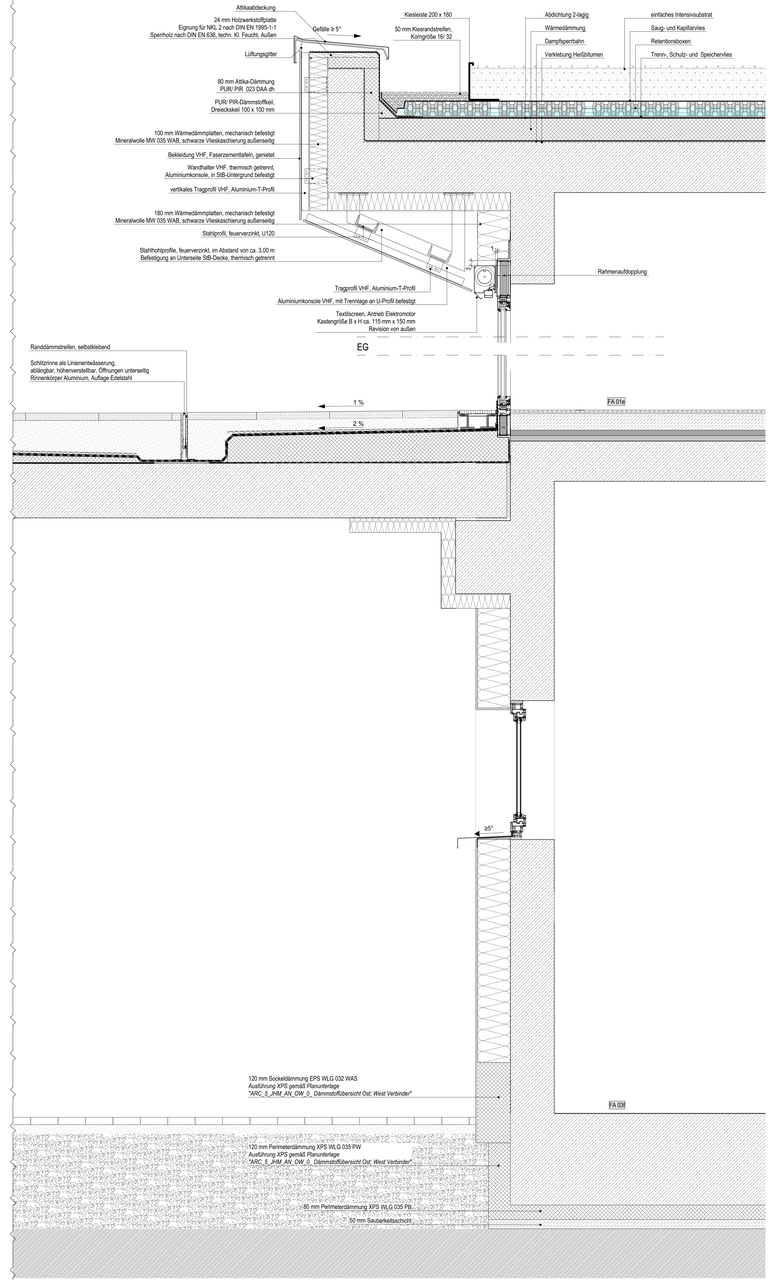

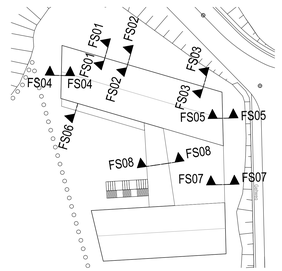

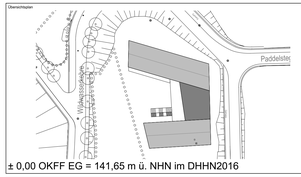

± 0,00 OKFF EG = 141,65 m ü. NHN im DHHN2016

Alle Maßangaben auf den Plänen sind vor Beginn der jeweiligen Arbeiten am Bau zu überprüfen.
Bei Nichtübereinstimmung mit den tatsächlichen Gegebenheiten ist die Bauleitung unverzüglich zu informieren.
Dies gilt auch bei Widersprüchen in den Planungsunterlagen und/oder erkennbaren Planungsfehlern.
Planungsänderungen bleiben vorbehalten.
Für den Einbau von Bauteilen gelten, neben den allgemein anerkannten Regeln der Technik, die Einbau- und Montagevorschriften des Herstellers.
Diese Planungsunterlagen gelten nur in Verbindung mit den Ausführungszeichnungen der Fachplaner.

Index	Datum	Änderungen	Bearbeiter
-	18.09.2024		

Freigabe Fachplaner		Freigabe Entwurfsverfasser		Freigabe Bauherr		Registratur-Nr. AG
Datum	Unterschrift	Datum	Unterschrift	Datum	Unterschrift	

Zur Ausführung dürfen nur vollständig freigegebene Pläne verwendet werden!

Bauherr:
Stadt Markkleeberg
Rathausplatz 1
04416 Markkleeberg

Vorhaben:
Neubau Jugendherberge Markkleeberg
Wilhelmshöhe 21
04416 Markkleeberg

Planbezeichnung:
"Ausführungsplanung
05.2 Details Fassade/ Fenster/ Außentüren
Fassadenschnitte Verbinder

Entwurfsverfasser

Auftrag-Nr. AG
Auftrag-Nr. Entwurfsverfasser
Auftrag-Nr. Fachplaner
Ersteller
Bearbeiter
Projektleiter
HOAI-Leistungsbild/-phase: Architektur LPH 5
Erstellt/datum: 10.04.2023
Maßstab: 1:10, 1:500
Blattgröße: 1410x841 Einheiten: mm
Index:

Plan-Nr.
ARC_5_jHM_DT_02_02_ - _F

Außenansicht

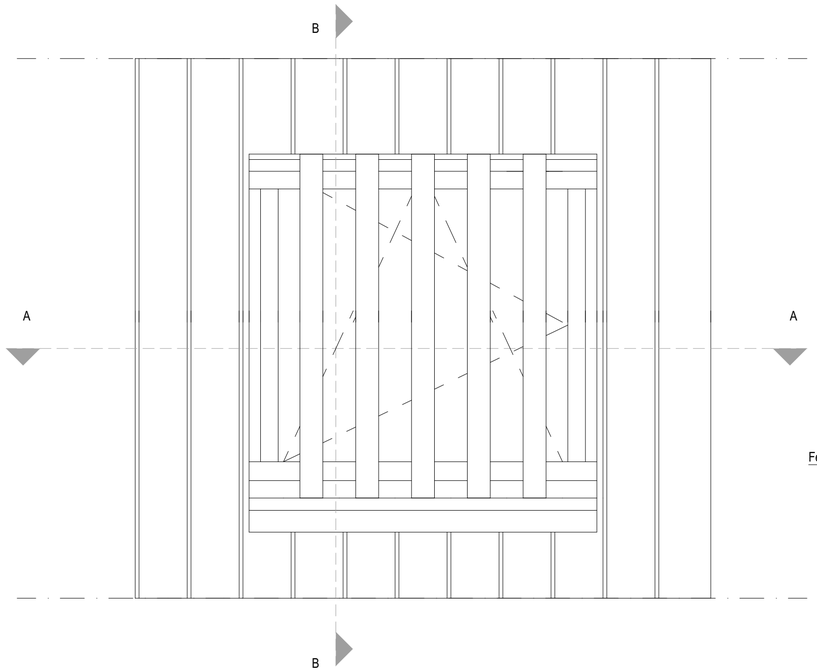

Schnitt B-B

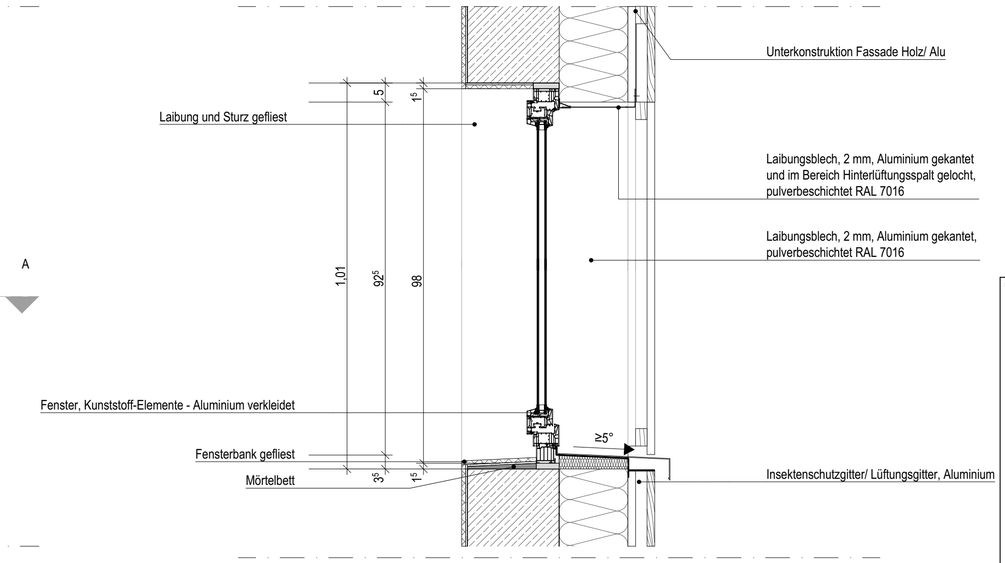

Schnitt A-A

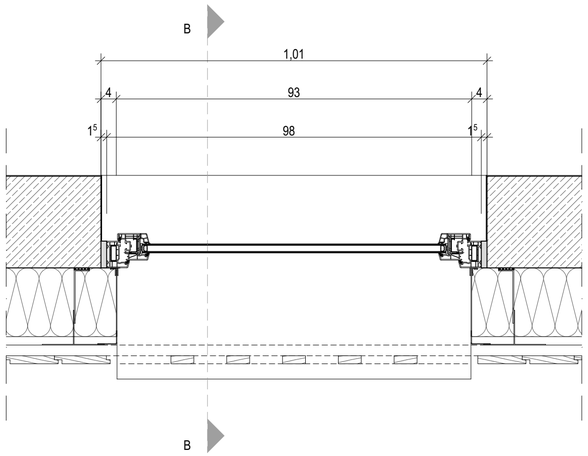

F_003a

Rohbaumaß: 1,01 x 1,01
4 Stück
Fenster R_W: ≥ 31 dB
Widerstandsklasse:
Beschlag: Dreh-/ Kipp
Fensterbankanschluss
Material: Kunststoff
Farbe außen: RAL 7016
Farbe innen: weiß

Übersichtsplan

N

± 0,00 OKFF EG = 141,65 m ü. NHN im DHHN2016

Alle Maßangaben auf den Plänen sind vor Beginn der jeweiligen Arbeiten am Bau zu überprüfen.
Bei Nichtübereinstimmung mit den tatsächlichen Gegebenheiten ist die Bauleitung unverzüglich zu informieren.
Dies gilt auch bei Widersprüchen in den Planungsunterlagen und/oder erkennbaren Planungsfehlern.
Planungsänderungen bleiben vorbehalten.
Für den Einbau von Bauteilen gelten, neben den allgemein anerkannten Regeln der Technik, die Einbau- und Montagevorschriften des Herstellers.
Diese Planungsunterlagen gelten nur in Verbindung mit den Ausführungszeichnungen der Fachplaner.

Index	Datum	Änderungen	Bearbeiter
-	16.09.2024		

Freigabe Fachplaner		Freigabe Entwurfsverfasser		Freigabe Bauherr		Registratur-Nr. AG
Datum	Unterschrift	Datum	Unterschrift	Datum	Unterschrift	

Zur Ausführung dürfen nur vollständig freigegebene Pläne verwendet werden!

Bauherr (AG)
Stadt Markkleeberg
Rathausplatz 1
04416 Markkleeberg

Auftrag-Nr. AG
Auftrag-Nr. Entwurfsverfasser

Vorhaben
Neubau Jugendherberge Markkleeberg
Wildwasserkehre 2
04416 Markkleeberg

Auftrag-Nr. Fachplaner
Ersteller

Planbezeichnung
Ausführungsplanung
05.2 Details Fassade/ Fenster/ Außentüren
Fenster F_003a

Bearbeiter
Projektleiter

Entwurfsverfasser

HOAI-Leistungsbild/-phase: Architektur LPH 5
Erstelldatum: 27.05.2024
Maßstab: 1:10
Blattgröße: 674x420
Einheiten: m/cm

Plan-Nr.: ARC_5_JHM_DT_02_03_-_F
Index: -

Außenansicht

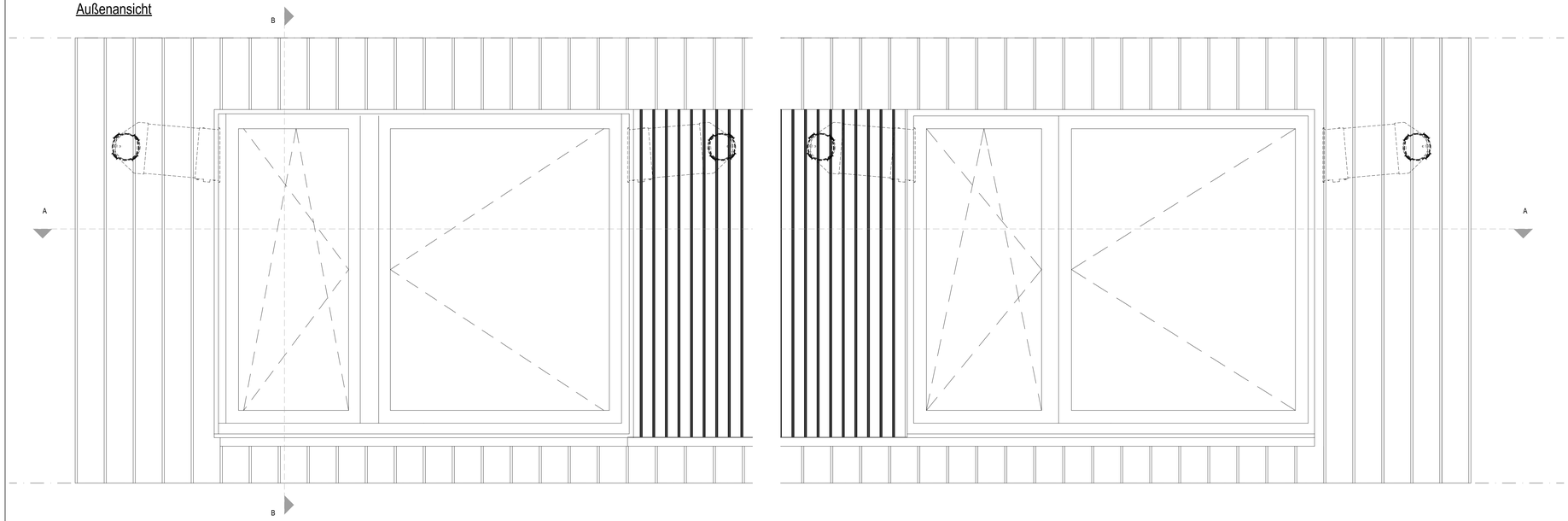

Schnitt B-B

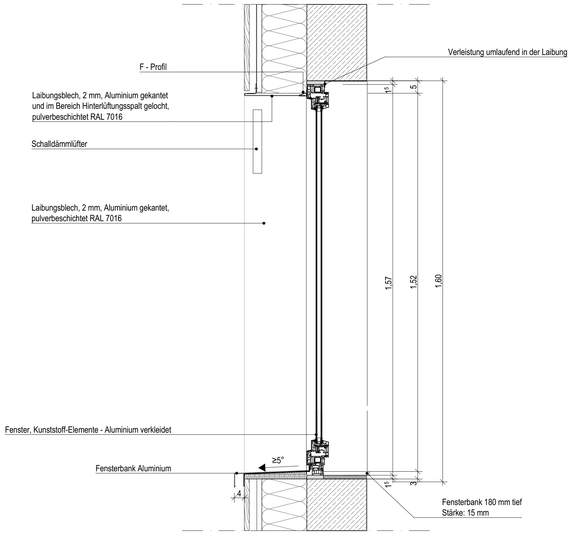

Schnitt A-A

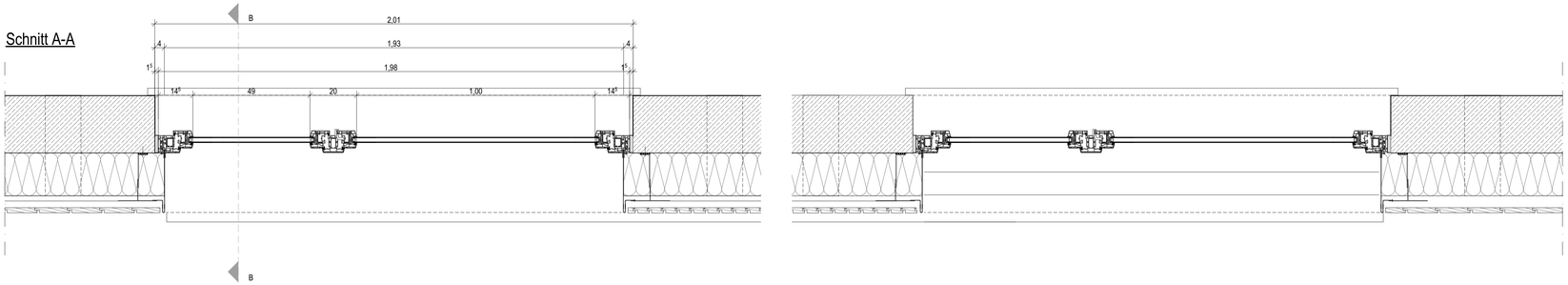

F_007a

Rohbaumaß: 2,01 x 1,60
14 Stück
Fenster R_W: ≥ 35 dB
Widerstandsklasse:
Beschlag: Kipp vor Dreh
Fensterbankanschluss
Material: Kunststoff
Farbe außen: RAL 7016
Farbe innen: weiß

Übersichtsplan

N

± 0,00 OKFF EG = 141,65 m ü. NHN im DHHN2016 m ü. NHN

Alle Maßangaben auf den Plänen sind vor Beginn der jeweiligen Arbeiten am Bau zu überprüfen.
Bei Nichtübereinstimmung mit den tatsächlichen Gegebenheiten ist die Bauleitung unverzüglich zu informieren.
Dies gilt auch bei Widersprüchen in den Planungsunterlagen und/oder erkennbaren Planungsfehlern.
Planungsänderungen bleiben vorbehalten.
Für den Einbau von Bauteilen gelten, neben den allgemein anerkannten Regeln der Technik, die Einbau- und Montagevorschriften des Herstellers.
Diese Planungsunterlagen gelten nur in Verbindung mit den Ausführungszeichnungen der Fachplaner.

Index	Datum	Änderungen	Bearbeiter
-	16.09.2024		

Freigabe Fachplaner		Freigabe Entwurfsverfasser		Freigabe Bauherr		Registratur-Nr. AG
Datum	Unterschrift	Datum	Unterschrift	Datum	Unterschrift	

Zur Ausführung dürfen nur vollständig freigegebene Pläne verwendet werden!

Bauherr (AG):
Stadt Markkleeberg
Rathausplatz 1
04416 Markkleeberg

Vorhaben
Neubau Jugendherberge Markkleeberg
Wildwasserkehre 2
04416 Markkleeberg

Planbezeichnung
Ausführungsplanung
05.2 Details Fassade/ Fenster/ Außentüren
Fenster F_007a

Auftrag-Nr. AG
Auftrag-Nr. Entwurfsverfasser
Auftrag-Nr. Fachplaner
Ersteller
Bearbeiter
Projektleiter

Entwurfsverfasser

HOAI-Leistungsbild-phase: Architektur LPH 5
Erstelldatum: 27.05.2024
Maßstab: 1:10
Blattgröße: 1031x594
Einheiten: m/cm

Plan-Nr.: ARC_5_JHM_DT_02_04_-_F
Index: -

Außenansicht

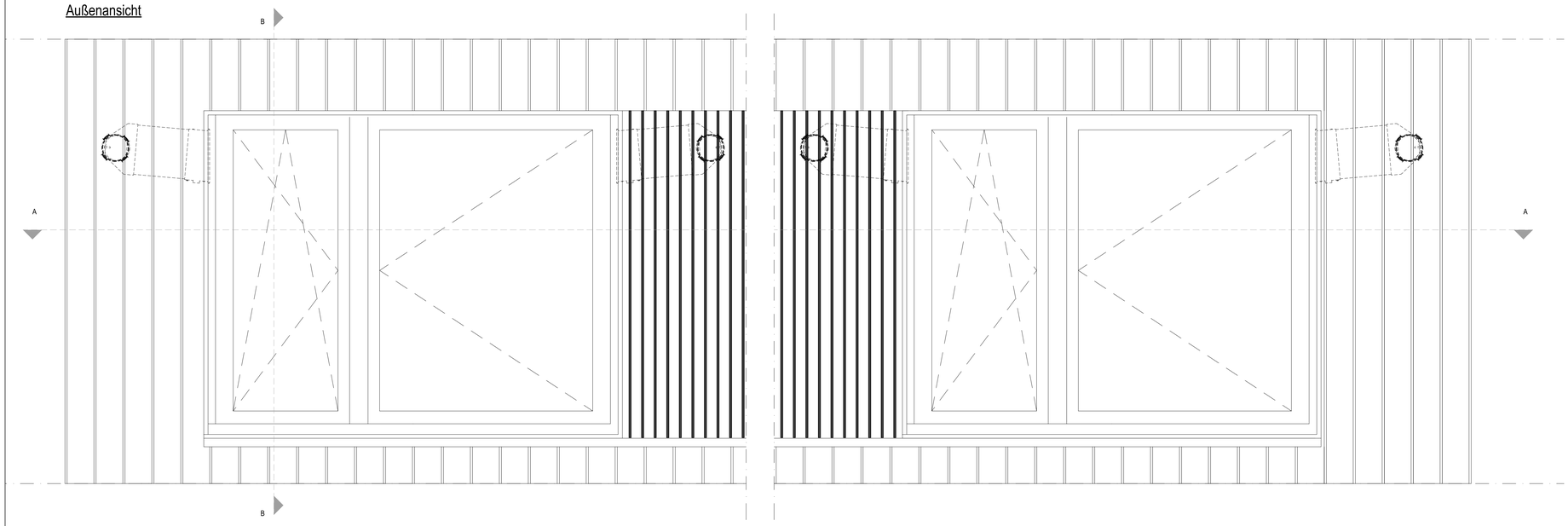

Schnitt B-B

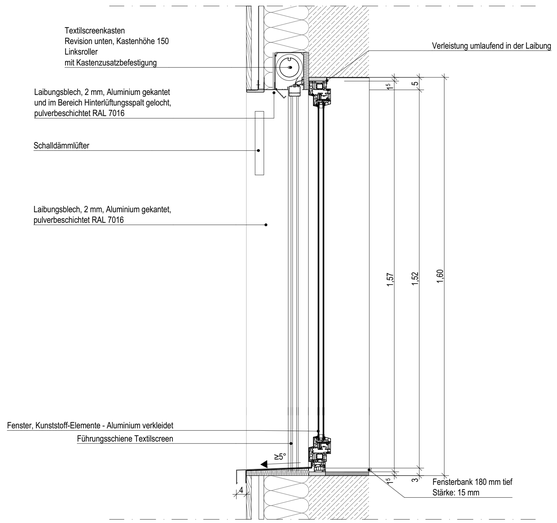

Schnitt A-A

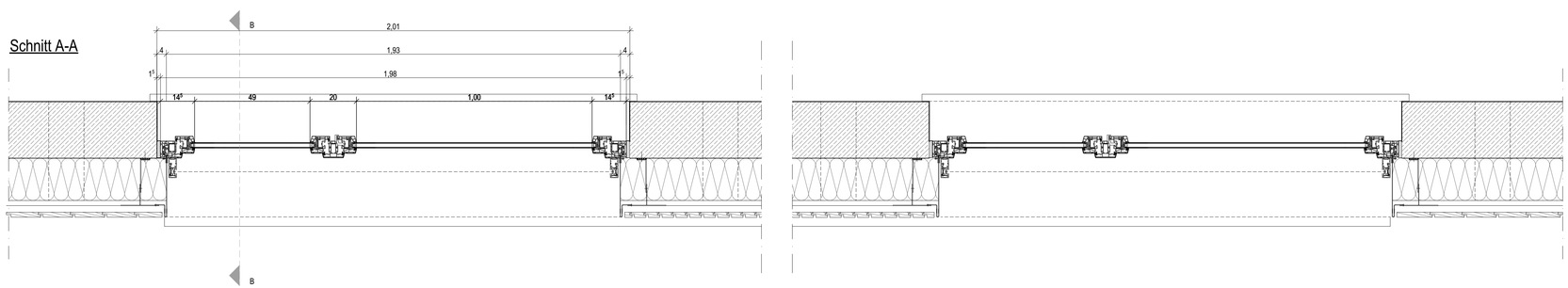

F_007b

Rohbaumaß: 2,01 x 1,60
14 Stück
Fenster R_W: ≥ 35 dB
Widerstandsklasse:
Beschlag: Kipp vor Dreh
Textilscreen in Dämmebene
Fensterbankanschluss
Material: Kunststoff
Farbe außen: RAL 7016
Farbe innen: weiß

Übersichtsplan

N

± 0,00 OKFF EG = 141,65 m ü. NHN im DHHN2016 m ü. NHN

Alle Maßangaben auf den Plänen sind vor Beginn der jeweiligen Arbeiten am Bau zu überprüfen.
Bei Nichtübereinstimmung mit den tatsächlichen Gegebenheiten ist die Bauleitung unverzüglich zu informieren.
Dies gilt auch bei Widersprüchen in den Planungsunterlagen und/oder erkennbaren Planungsfehlern.
Planungsänderungen bleiben vorbehalten.
Für den Einbau von Bauteilen gelten, neben den allgemein anerkannten Regeln der Technik, die Einbau- und Montagevorschriften des Herstellers.
Diese Planungsunterlagen gelten nur in Verbindung mit den Ausführungszeichnungen der Fachplaner.

Index	Datum	Änderungen	Bearbeiter
-	16.09.2024		

Freigabe Fachplaner		Freigabe Entwurfsverfasser		Freigabe Bauherr		Registratur-Nr. AG
Datum	Unterschrift	Datum	Unterschrift	Datum	Unterschrift	

Zur Ausführung dürfen nur vollständig freigegebene Pläne verwendet werden!

Bauherr (AG)
Stadt Markkleeberg
Rathausplatz 1
04416 Markkleeberg

Vorhaben
Neubau Jugendherberge Markkleeberg
Wildwasserkehre 2
04416 Markkleeberg

Planbezeichnung
Ausführungsplanung
05.2 Details Fassade/ Fenster/ Außentüren
Fenster F_007b

Entwurfsverfasser

Auftrag-Nr. AG
Auftrag-Nr. Entwurfsverfasser
Auftrag-Nr. Fachplaner
Ersteller
Bearbeiter
Projektleiter

HOAI-Leistungsbild-phase: Architektur LPH 5
Erstelldatum: 27.05.2024
Maßstab: 1:10
Blattgröße: 1031x594
Einheiten: m/cm

Plan-Nr. ARC_5_JHM_DT_02_05_-_F
Index -

Außenansicht

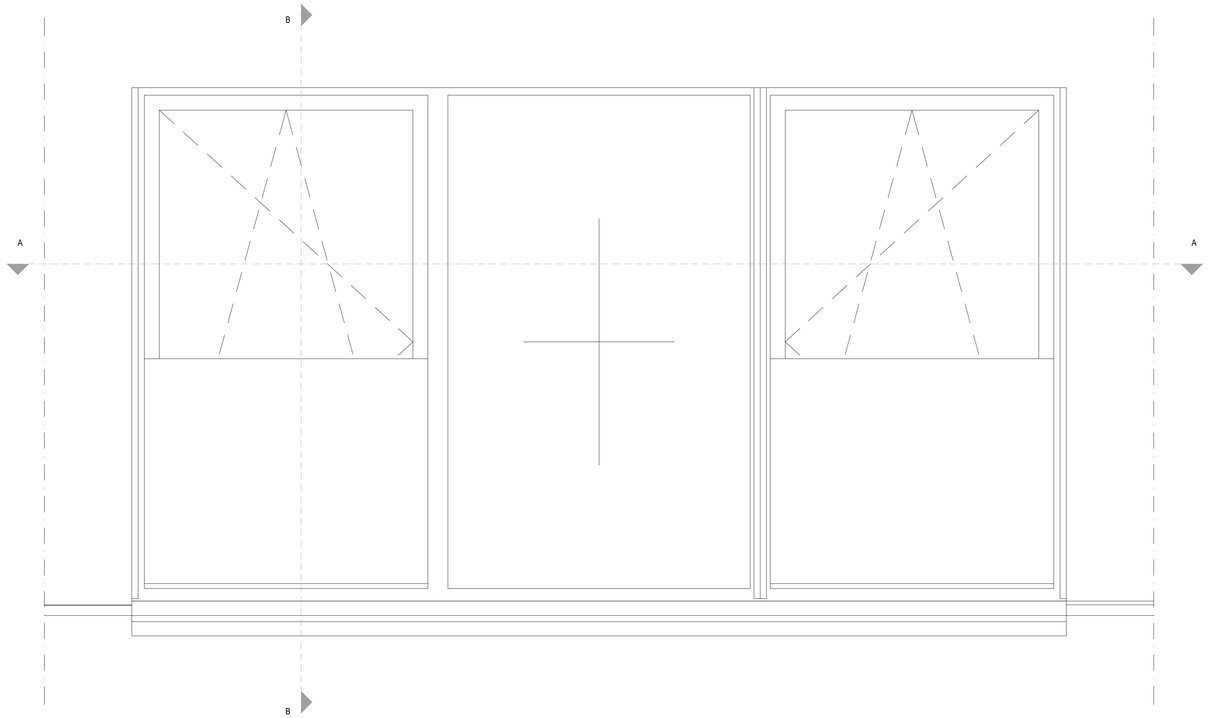

Schnitt B-B

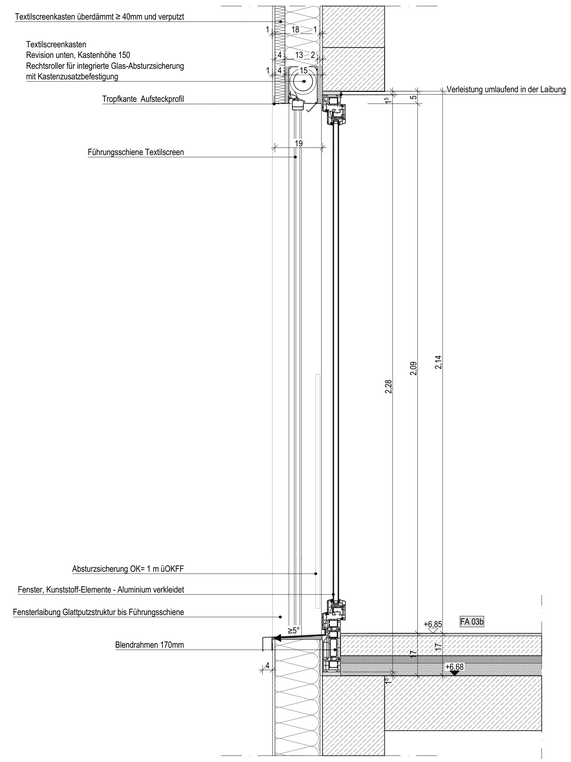

Schnitt A-A

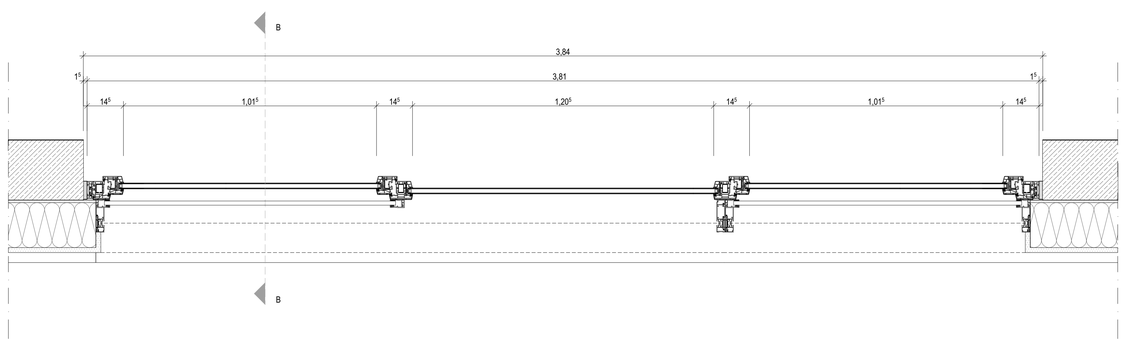

F_014

Rohbaumaß: 3,84 x 2,30⁵
2 Stück
Fenster R_W: ≥ 33 dB
Widerstandsklasse:
Beschlag: Kipp vor Dreh
Textilscreen in Dämmebene
Fensterbankanschluss
Material: Kunststoff
Farbe: RAL 7016

Übersichtsplan

N

± 0,00 OKFF EG = 141,65 m ü. NHN im DHHN2016 m ü. NHN

Alle Maßangaben auf den Plänen sind vor Beginn der jeweiligen Arbeiten am Bau zu überprüfen.
Bei Nichtübereinstimmung mit den tatsächlichen Gegebenheiten ist die Bauleitung unverzüglich zu informieren.
Dies gilt auch bei Widersprüchen in den Planungsunterlagen und/oder erkennbaren Planungsfehlern.
Planungsänderungen bleiben vorbehalten.
Für den Einbau von Bauteilen gelten, neben den allgemein anerkannten Regeln der Technik, die Einbau- und Montagevorschriften des Herstellers.
Diese Planungsunterlagen gelten nur in Verbindung mit den Ausführungszeichnungen der Fachplaner.

Index	Datum	Änderungen	Bearbeiter
-	16.09.2024		

Freigabe Fachplaner		Freigabe Entwurfsverfasser		Freigabe Bauherr		Registratur-Nr. AG
Datum	Unterschrift	Datum	Unterschrift	Datum	Unterschrift	

Zur Ausführung dürfen nur vollständig freigegebene Pläne verwendet werden!

Bauherr (AG)
Stadt Markkleeberg
Rathausplatz 1
04416 Markkleeberg

Vorhaben
Neubau Jugendherberge Markkleeberg
Wildwasserkehre 2
04416 Markkleeberg

Planbezeichnung
Ausführungsplanung
05.2 Details Fassade/ Fenster/ Außentüren
Fenster F_014

Entwurfsverfasser

Auftrag-Nr. AG
Auftrag-Nr. Entwurfsverfasser
Auftrag-Nr. Fachplaner
Ersteller
Bearbeiter
Projektleiter
HOAI-Leistungsbild-phase: Architektur LPH 5
Erstelldatum: 27.05.2024
Maßstab: 1:10
Blattgröße: 1031x594
Einheiten: m/cm
Plan-Nr.: ARC_5_JHM_DT_02_06_-_F
Index: -

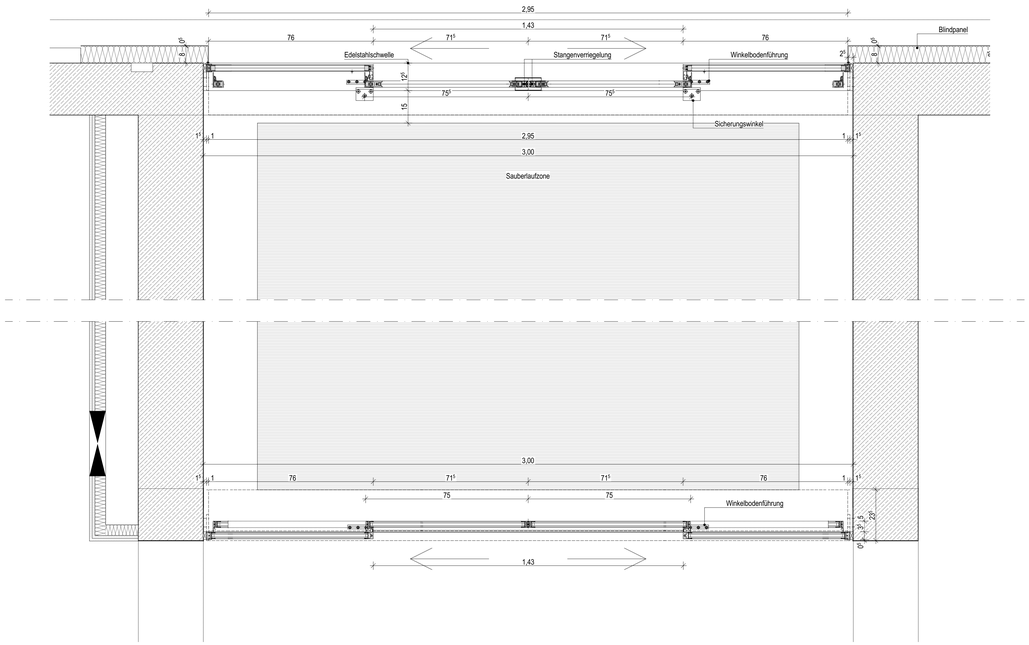

Schnitt A - A

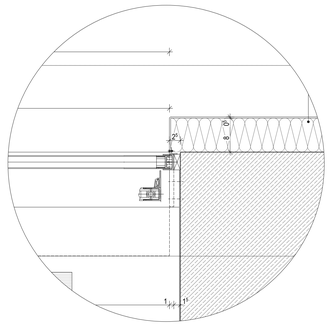

Schnitt A - A
Wandanschluss Außentür 1:5

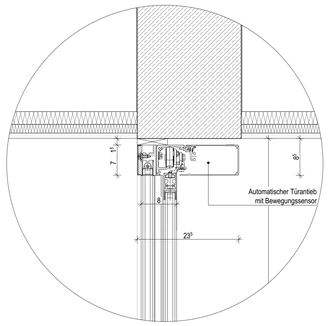

Schnitt B - B
Deckenanschluss Innentür 1:5

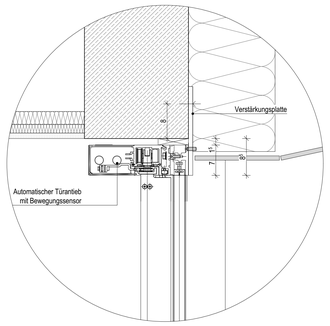

Schnitt B - B
Deckenanschluss Außentür 1:5

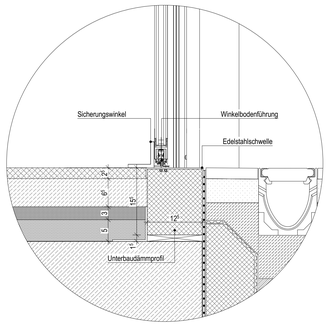

Schnitt C - C
Bodenanschluss Außentür 1:5

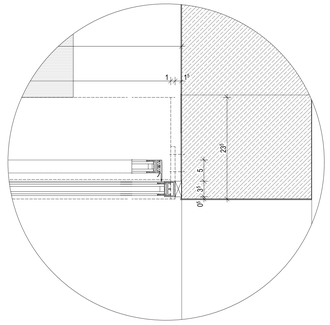

Schnitt A - A
Wandanschluss Innentür 1:5

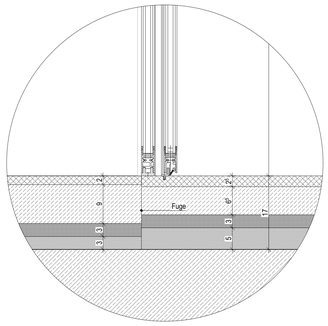

Schnitt B - B
Bodenanschluss Innentür 1:5

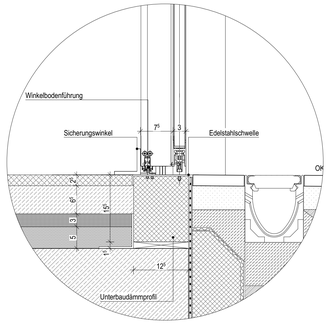

Schnitt B -B
Bodenanschluss Außentür 1:5

Windfang

automatische Schiebetür Außen:

Einbau Träger:	Direkt an Rohbau verschraubt
Bodenführung:	Winkelbodenführung
Ausstattung:	RC2-Automatikschiebetür Quetschkante sonsorgesichert Programmschalter mit Schlüssel Innenbewegungsmelder Außenbewegungmelder, Abends steuerbar mit Zutrittskontrolle

automatische Schiebetür Innen:

Einbau Träger:	Direkt an Rohbau verschraubt
Bodenführung:	Winkelbodenführung
Ausstattung:	Quetschkante sonsorgesichert Programmschalter mit Schlüssel Innenbewegungsmelder Außenbewegungmelder

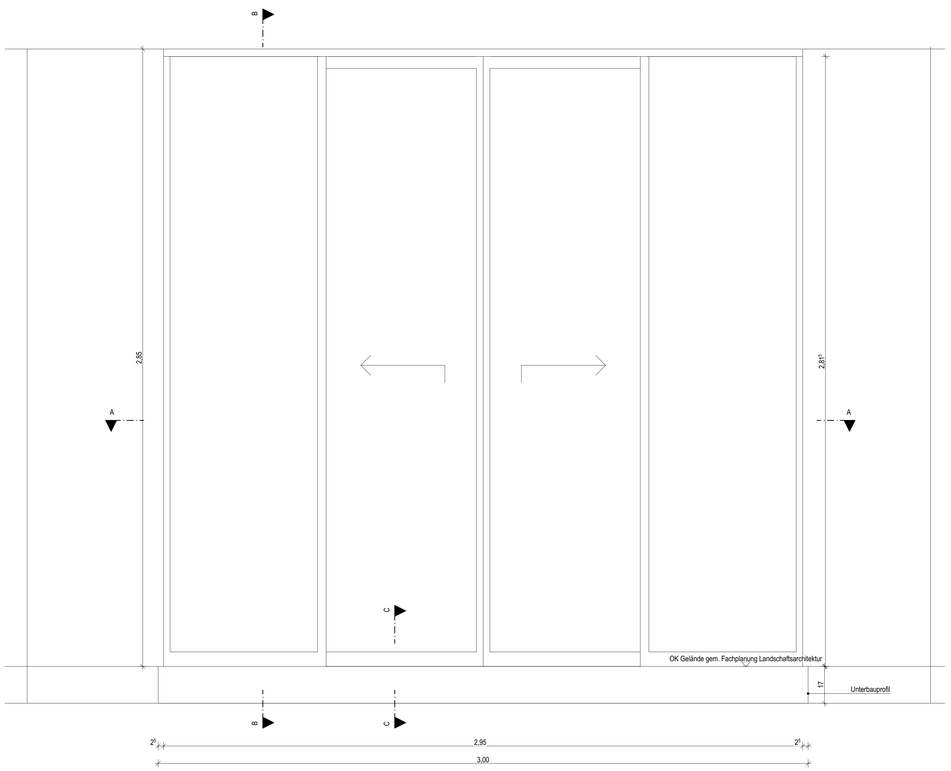

Ansicht von Außen

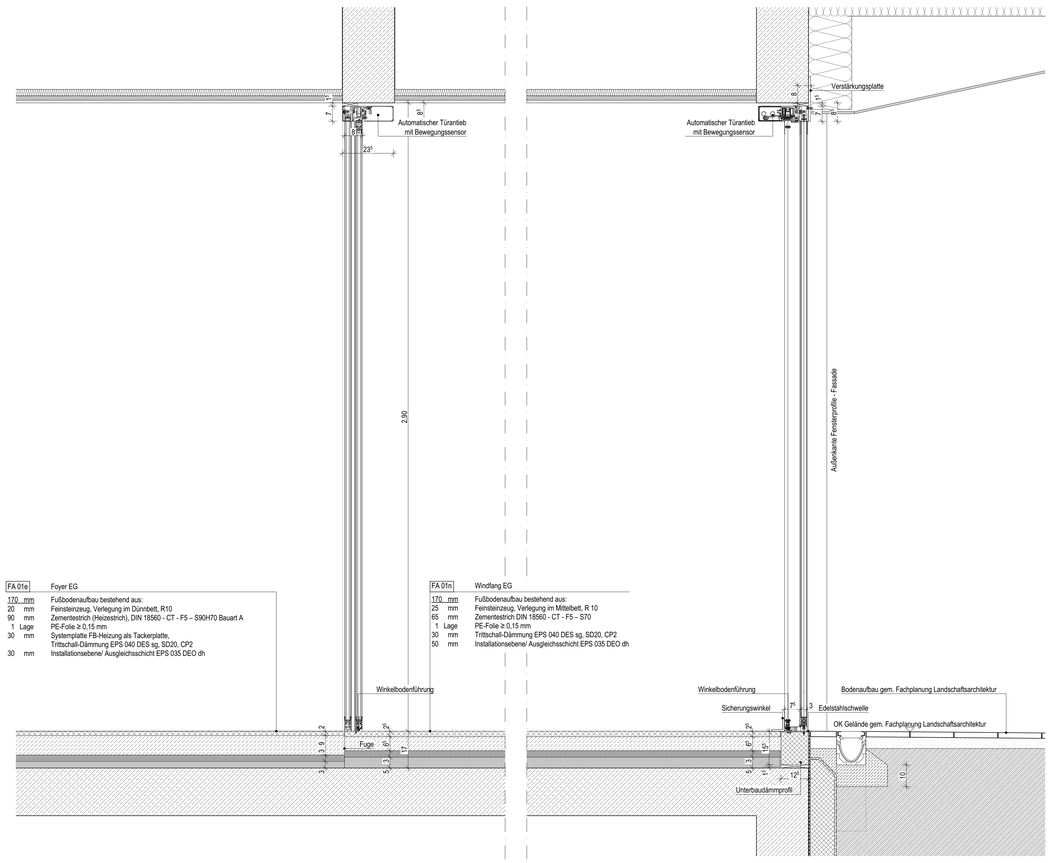

FA 01e	Foyer EG
170 mm	Fußbodenaufbau bestehend aus:
20 mm	Feinsteinzeug, Verlegung im Dünnbett, R10
90 mm	Zementestrich (Heizestrich), DIN 18560 - CT - F5 – S90H70 Bauart A
1 Lage	PE-Folie ≥ 0,15 mm
30 mm	Systemplatte FB-Heizung als Tackerplatte, Trittschall-Dämmung EPS 040 DES sg, SD20, CP2
30 mm	Installationsebene/ Ausgleichsschicht EPS 035 DEO dh

FA 01n	Windfang EG
170 mm	Fußbodenaufbau bestehend aus:
25 mm	Feinsteinzeug, Verlegung im Mittelbett, R 10
65 mm	Zementestrich DIN 18560 - CT - F5 – ST0
1 Lage	PE-Folie ≥ 0,15 mm
30 mm	Trittschall-Dämmung EPS 040 DES sg, SD20, CP2
50 mm	Installationsebene/ Ausgleichsschicht EPS 035 DEO dh

Schnitt B - B

Übersichtsplan

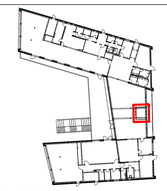

N

± 0,00 OKFF EG = 141,65 m ü. NHN im DHHN2016 m ü. NHN

Alle Maßangaben auf den Plänen sind vor Beginn der jeweiligen Arbeiten am Bau zu überprüfen.
Bei Nichtübereinstimmung mit den tatsächlichen Gegebenheiten ist die Bauleitung unverzüglich zu informieren.
Dies gilt auch bei Widersprüchen in den Planungsunterlagen und/oder erkennbaren Planungsfehlern.
Planungsänderungen bleiben vorbehalten.
Für den Einbau von Bauteilen gelten, neben den allgemein anerkannten Regeln der Technik, die Einbau- und Montagevorschriften des Herstellers.
Diese Planungsunterlagen gelten nur in Verbindung mit den Ausführungszeichnungen der Fachplaner.

Index	Datum	Änderungen	Bearbeiter
-	16.09.2024		

Freigabe Fachplaner		Freigabe Entwurfsverfasser		Freigabe Bauherr		Registratur-Nr. AG
Datum	Unterschrift	Datum	Unterschrift	Datum	Unterschrift	

Zur Ausführung dürfen nur vollständig freigegebene Pläne verwendet werden!

Bauherr (AG)
Stadt Markkleeberg
Rathausplatz 1
04416 Markkleeberg

Vorhaben
Neubau Jugendherberge Markkleeberg
Wildwasserbahn 2
04416 Markkleeberg

Planbezeichnung
Ausführungsplanung
05.2 Details Fassade/ Fenster/ Außentüren
Schiebetüren Windfang

Entwurfsverfasser

Auftrag-Nr. AG
Auftrag-Nr. Entwurfsverfasser
Auftrag-Nr. Fachplaner
Ersteller
Bearbeiter
Projektleiter
HOAI-Leistungsbild/-phase: Architektur LPH 5
Erstelldatum: 27.05.2024
Maßstab: 1:10, 1:5
Blattgröße: 1189x841
Einheiten: m/cm
Plan-Nr.: ARC_5_JHM_DT_02_07_-_F
Index: -

T_001 Südseite Südhaus H1-0.92-T01
Erdgeschoss

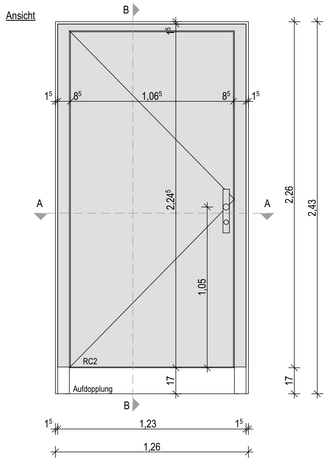

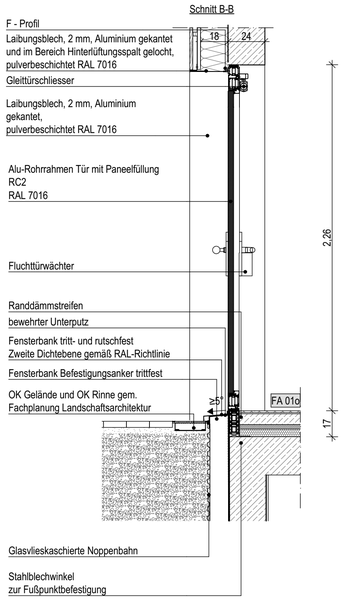

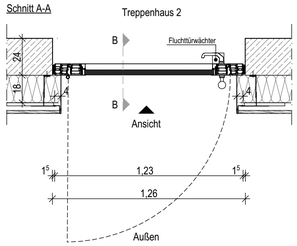

T_001 Südseite Südhaus H1-0.06-T01
Erdgeschoss

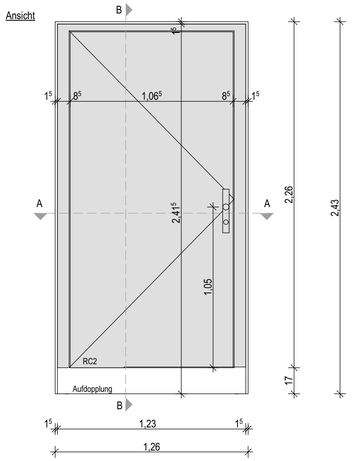

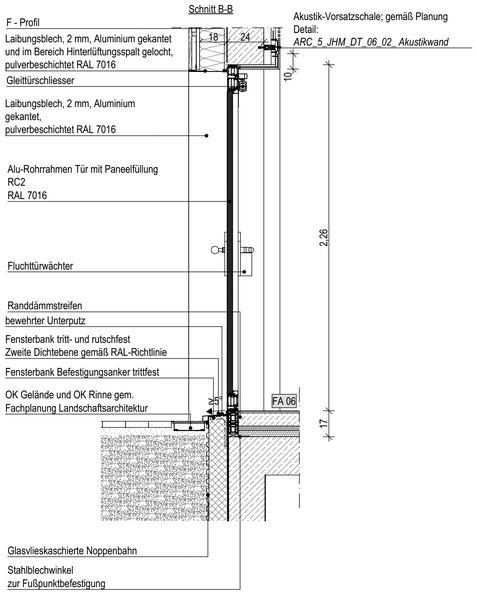

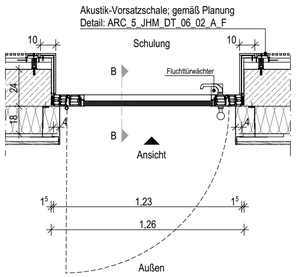

Übersichtsplan

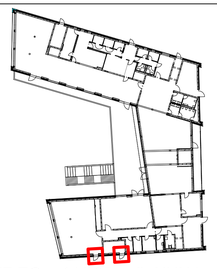

N

± 0,00 OKFF EG = 141,65 m ü. NHN im DHHN2016

Alle Maßangaben auf den Plänen sind vor Beginn der jeweiligen Arbeiten am Bau zu überprüfen.
Bei Nichtübereinstimmung mit den tatsächlichen Gegebenheiten ist die Bauleitung unverzüglich zu informieren.
Dies gilt auch bei Widersprüchen in den Planungsunterlagen und/oder erkennbaren Planungsfehlern.
Planungsänderungen bleiben vorbehalten.
Für den Einbau von Bauteilen gelten, neben den allgemein anerkannten Regeln der Technik, die Einbau- und Montagevorschriften des Herstellers.
Diese Planungsunterlagen gelten nur in Verbindung mit den Ausführungszeichnungen der Fachplaner.

Index	Datum	Änderungen	Bearbeiter
-	16.09.2024		

Freigabe Fachplaner		Freigabe Entwurfsverfasser		Freigabe Bauherr		Registratur-Nr. AG
Datum	Unterschrift	Datum	Unterschrift	Datum	Unterschrift	

Zur Ausführung dürfen nur vollständig freigegebene Pläne verwendet werden!

Bauherr (AG)
Stadt Markkleeberg
Rathausplatz 1
04416 Markkleeberg

Auftrag-Nr. AG
Auftrag-Nr. Entwurfsverfasser
Auftrag-Nr. Fachplaner
Ersteller

Vorhaben
Neubau Jugendherberge Markkleeberg
Wildwasserkehre 2
04416 Markkleeberg

Planbezeichnung
Ausführungsplanung
05.2 Details Fassade/ Fenster/ Außentüren
T_001 Südseite Südhaus EG

Bearbeiter
Projektleiter

Entwurfsverfasser

HOAI-Leistungsbild-/phase
Architektur
LPH 5

Erstelldatum
11.09.2024

Maßstab
1:20

Blattgröße
841x420

Einheiten
m/cm

Plan-Nr.
ARC_5_JHM_DT_02_09_-_F

Index
-

T_002 Nordseite Südhaus H1-U.04-T01
Untergeschoss

Ansicht

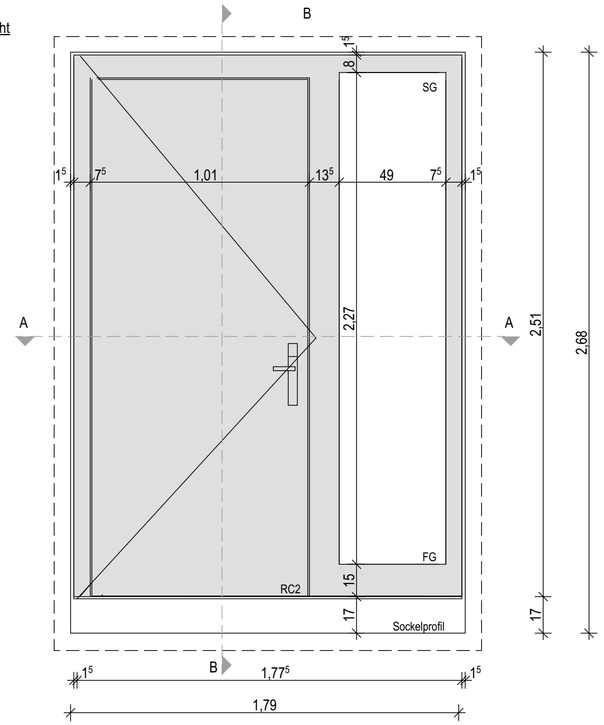

Schnitt B-B

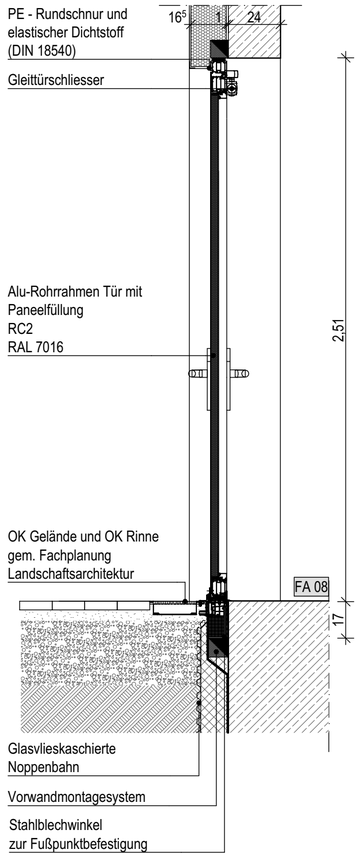

Schnitt A-A

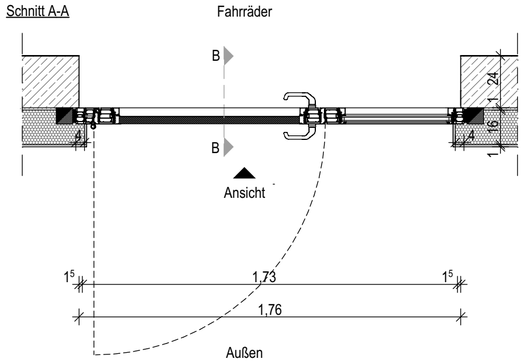

Übersichtsplan

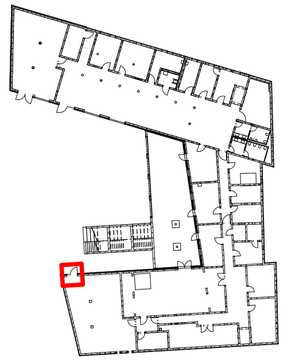

N

± 0,00 OKFF EG = 141,65 m ü. NHN im DHHN2016

Alle Maßangaben auf den Plänen sind vor Beginn der jeweiligen Arbeiten am Bau zu überprüfen.
Bei Nichtübereinstimmung mit den tatsächlichen Gegebenheiten ist die Bauleitung unverzüglich zu informieren.
Dies gilt auch bei Widersprüchen in den Planungsunterlagen und/oder erkennbaren Planungsfehlern.
Planungsänderungen bleiben vorbehalten.
Für den Einbau von Bauteilen gelten, neben den allgemein anerkannten Regeln der Technik, die Einbau- und Montagevorschriften des Herstellers.
Diese Planungsunterlagen gelten nur in Verbindung mit den Ausführungszeichnungen der Fachplaner.

Index	Datum	Änderungen	Bearbeiter
-	16.09.2024		

Freigabe Fachplaner		Freigabe Entwurfsverfasser		Freigabe Bauherr		Registratur-Nr. AG
Datum	Unterschrift	Datum	Unterschrift	Datum	Unterschrift	

Zur Ausführung dürfen nur vollständig freigegebene Pläne verwendet werden!

Bauherr (AG)
Stadt Markkleeberg
Rathausplatz 1
04416 Markkleeberg

Vorhaben
Neubau Jugendherberge Markkleeberg
Wildwasserkehre 2
04416 Markkleeberg

Planbezeichnung
Ausführungsplanung
05.2 Details Fassade/ Fenster/ Außentüren
T_002 Nordseite Südhaus UG

Entwurfsverfasser

Auftrag-Nr. AG
Auftrag-Nr. Entwurfsverfasser
Auftrag-Nr. Fachplaner
Ersteller
Bearbeiter
Projektleiter
HOAI-Leistungsbild/-phase: Architektur LPH 5
Erstelldatum: 11.09.2024
Maßstab: 1:20
Blattgröße: 594x420
Einheiten: m/cm
Plan-Nr.: ARC_5_JHM_DT_02_10_-_F
Index: -

T_003 Nordseite Südhaus H1-U.05-T02
Untergeschoss

Ansicht

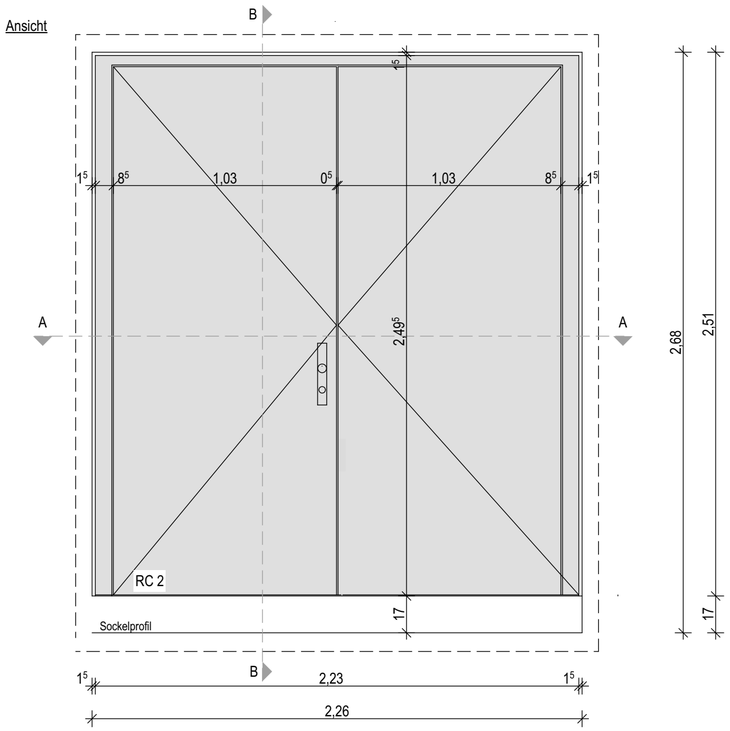

Schnitt B-B

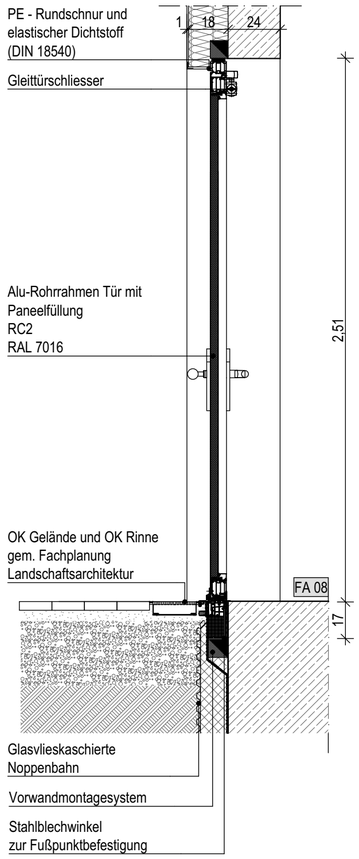

Schnitt A-A

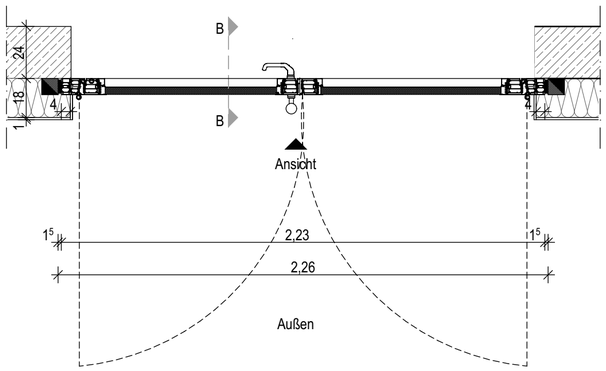

Übersichtsplan

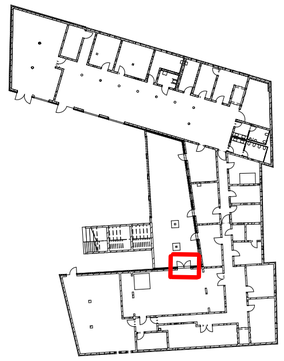

N

± 0,00 OKFF EG = 141,65 m ü. NHN im DHHN2016

Alle Maßangaben auf den Plänen sind vor Beginn der jeweiligen Arbeiten am Bau zu überprüfen.
Bei Nichtübereinstimmung mit den tatsächlichen Gegebenheiten ist die Bauleitung unverzüglich zu informieren.
Dies gilt auch bei Widersprüchen in den Planungsunterlagen und/oder erkennbaren Planungsfehlern.
Planungsänderungen bleiben vorbehalten.
Für den Einbau von Bauteilen gelten, neben den allgemein anerkannten Regeln der Technik, die Einbau- und Montagevorschriften des Herstellers.
Diese Planungsunterlagen gelten nur in Verbindung mit den Ausführungszeichnungen der Fachplaner.

Index	Datum	Änderungen	Bearbeiter
-	16.09.2024		

Freigabe Fachplaner		Freigabe Entwurfsverfasser		Freigabe Bauherr		Registratur-Nr. AG
Datum	Unterschrift	Datum	Unterschrift	Datum	Unterschrift	

Zur Ausführung dürfen nur vollständig freigegebene Pläne verwendet werden!

Bauherr (AG)
Stadt Markkleeberg
Rathausplatz 1
04416 Markkleeberg

Auftrag-Nr. AG
Auftrag-Nr. Entwurfsverfasser

Vorhaben
Neubau Jugendherberge Markkleeberg
Wildwasserkehre 2
04416 Markkleeberg

Auftrag-Nr. Fachplaner
Ersteller

Planbezeichnung
Ausführungsplanung
05.2 Details Fassade/ Fenster/ Außentüren
T_003 Norseite Südhaus UG

Bearbeiter
Projektleiter

Entwurfsverfasser

HOAI-Leistungsbild/-phase: Architektur LPH 5

Erstelldatum: 11.09.2024

Maßstab: 1:20

Blattgröße: 594x420

Einheiten: m/cm

Plan-Nr.: ARC_5_JHM_DT_02_11_-_F

Index: -

T_004a Ostseite Nordhaus H2-0.91-T01
Erdgeschoss

Ansicht

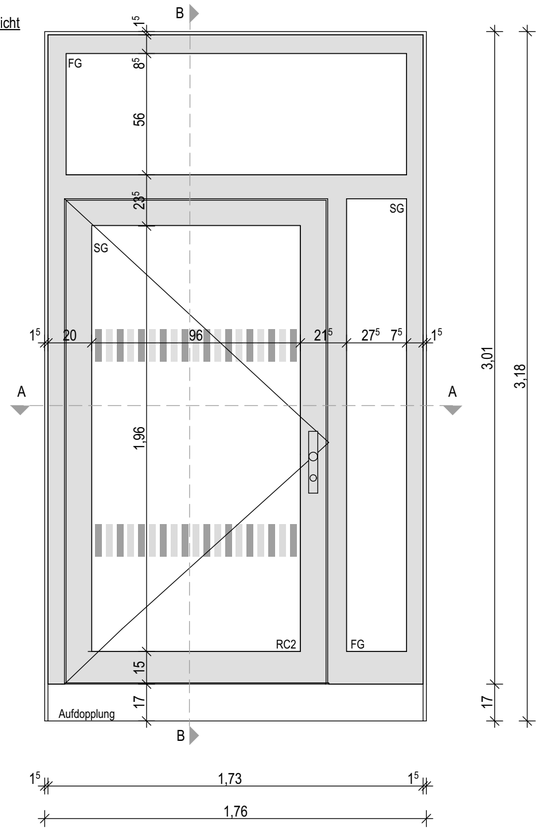

Schnitt B-B

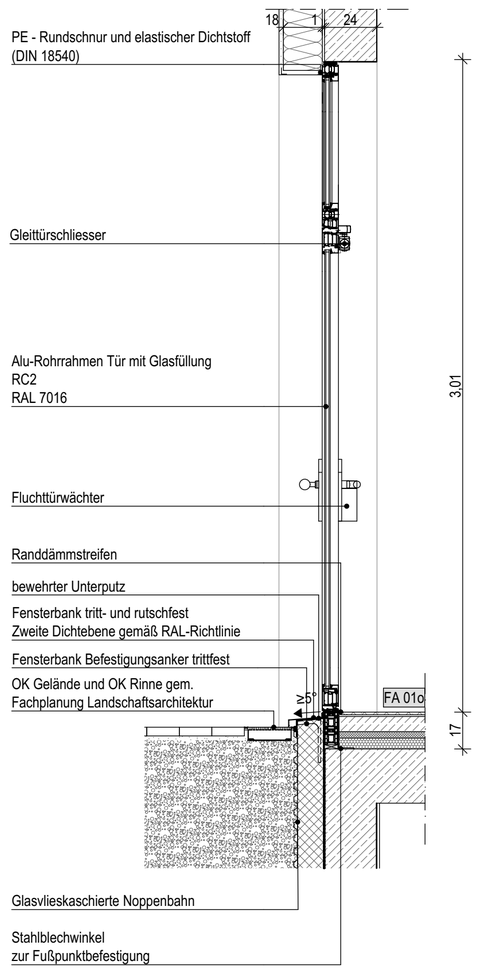

Schnitt A-A

Treppenhaus 3

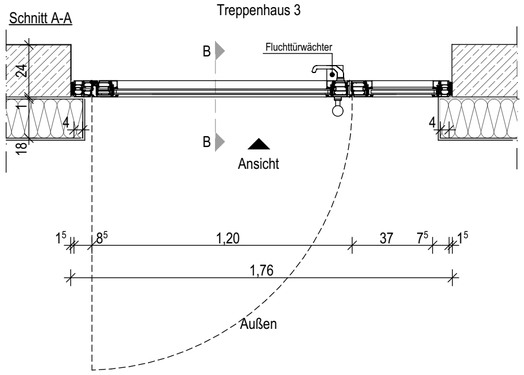

Übersichtsplan

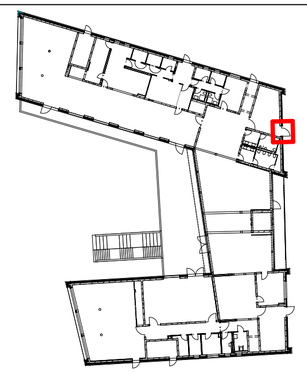

N

± 0,00 OKFF EG = 141,65 m ü. NHN im DHHN2016

Alle Maßangaben auf den Plänen sind vor Beginn der jeweiligen Arbeiten am Bau zu überprüfen.
Bei Nichtübereinstimmung mit den tatsächlichen Gegebenheiten ist die Bauleitung unverzüglich zu informieren.
Dies gilt auch bei Widersprüchen in den Planungsunterlagen und/oder erkennbaren Planungsfehlern.
Planungsänderungen bleiben vorbehalten.
Für den Einbau von Bauteilen gelten, neben den allgemein anerkannten Regeln der Technik, die Einbau- und Montagevorschriften des Herstellers.
Diese Planungsunterlagen gelten nur in Verbindung mit den Ausführungszeichnungen der Fachplaner.

Index	Datum	Änderungen	Bearbeiter
-	16.09.2024		

Freigabe Fachplaner		Freigabe Entwurfsverfasser		Freigabe Bauherr		Registratur-Nr. AG
Datum	Unterschrift	Datum	Unterschrift	Datum	Unterschrift	

Zur Ausführung dürfen nur vollständig freigegebene Pläne verwendet werden!

Bauherr (AG)
Stadt Markkleeberg
Rathausplatz 1
04416 Markkleeberg

Auftrag-Nr. AG
Auftrag-Nr. Entwurfsverfasser

Vorhaben
Neubau Jugendherberge Markkleeberg
Wildwasserkehre 2
04416 Markkleeberg

Auftrag-Nr. Fachplaner
Ersteller

Planbezeichnung
Ausführungsplanung
05.2 Details Fassade/ Fenster/ Außentüren
T_004a Ostseite Nordhaus EG

Bearbeiter
Projektleiter

Entwurfsverfasser

HOAI-Leistungsbild/-phase
Architektur
LPH 5

Erstelldatum
11.09.2024

Maßstab
1:20

Blattgröße
594x420

Einheiten
m/cm

Plan-Nr.
ARC_5_JHM_DT_02_12_-_F

Index
-

T_004b Ostseite Südhaus H1-0.91-T01
Erdgeschoss

Ansicht

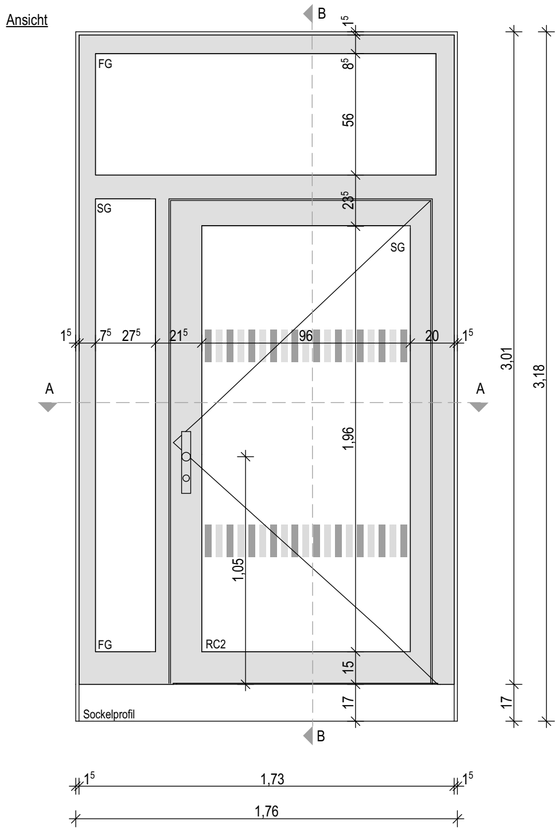

Schnitt B-B

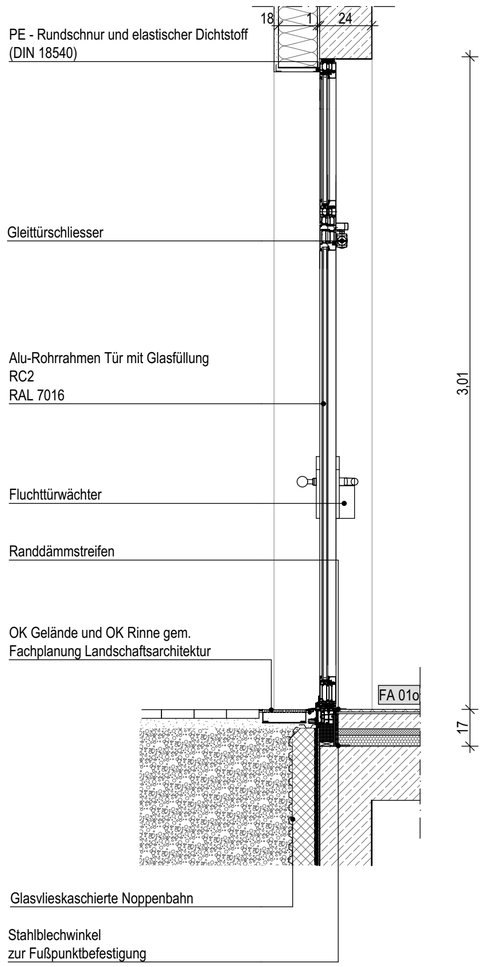

Schnitt A-A

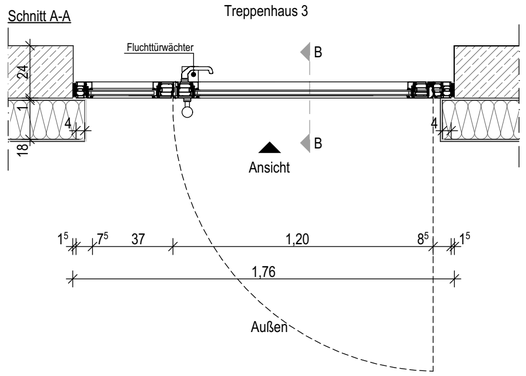

Übersichtsplan

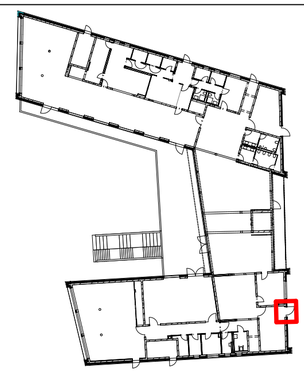

N

± 0,00 OKFF EG = 141,65 m ü. NHN im DHHN2016

Alle Maßangaben auf den Plänen sind vor Beginn der jeweiligen Arbeiten am Bau zu überprüfen.
Bei Nichtübereinstimmung mit den tatsächlichen Gegebenheiten ist die Bauleitung unverzüglich zu informieren.
Dies gilt auch bei Widersprüchen in den Planungsunterlagen und/oder erkennbaren Planungsfehlern.
Planungsänderungen bleiben vorbehalten.
Für den Einbau von Bauteilen gelten, neben den allgemein anerkannten Regeln der Technik, die Einbau- und Montagevorschriften des Herstellers.
Diese Planungsunterlagen gelten nur in Verbindung mit den Ausführungszeichnungen der Fachplaner.

Index	Datum	Änderungen	Bearbeiter
-	16.09.2024		

Freigabe Fachplaner		Freigabe Entwurfsverfasser		Freigabe Bauherr		Registratur-Nr. AG
Datum	Unterschrift	Datum	Unterschrift	Datum	Unterschrift	

Zur Ausführung dürfen nur vollständig freigegebene Pläne verwendet werden!

Bauherr (AG)
Stadt Markkleeberg
Rathausplatz 1
04416 Markkleeberg

Vorhaben
Neubau Jugendherberge Markkleeberg
Wildwasserkehre 2
04416 Markkleeberg

Planbezeichnung
Ausführungsplanung
05.2 Details Fassade/ Fenster/ Außentüren
T_004b Ostseite Südhaus EG

Entwurfsverfasser

Auftrag-Nr. AG
Auftrag-Nr. Entwurfsverfasser
Auftrag-Nr. Fachplaner
Ersteller
Bearbeiter
Projektleiter

HOAI-Leistungsbild/-phase: Architektur LPH 5
Erstelldatum: 11.09.2024
Maßstab: 1:20
Blattgröße: 594x420
Einheiten: m/cm

Plan-Nr.: ARC_5_JHM_DT_02_13_-_F
Index: -

T_005 Südseite Nordhaus H2-U.06-T01
Untergeschoss

Ansicht

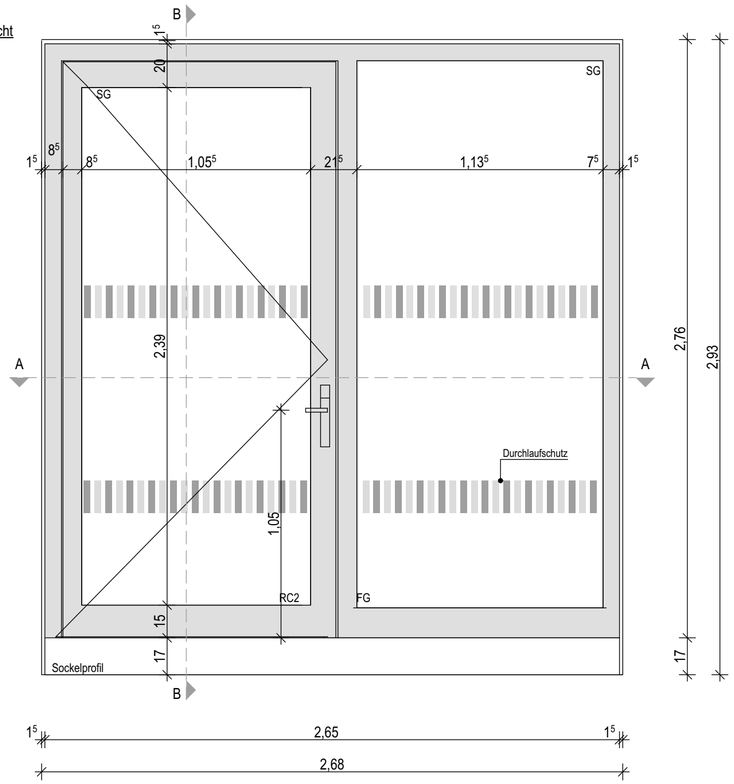

Schnitt B-B

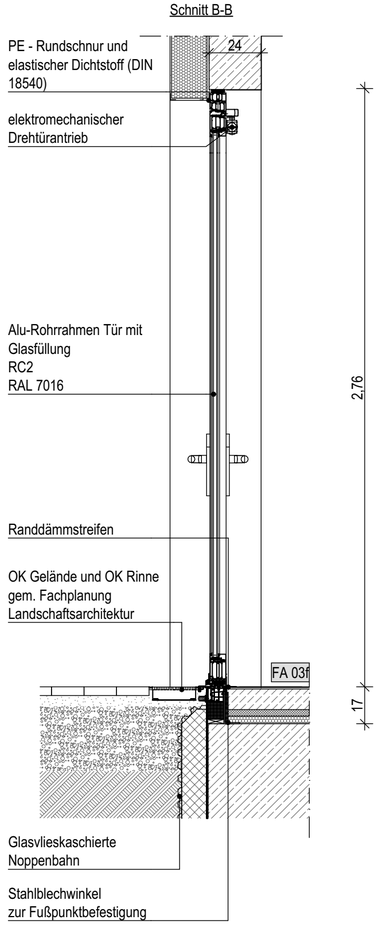

Schnitt A-A

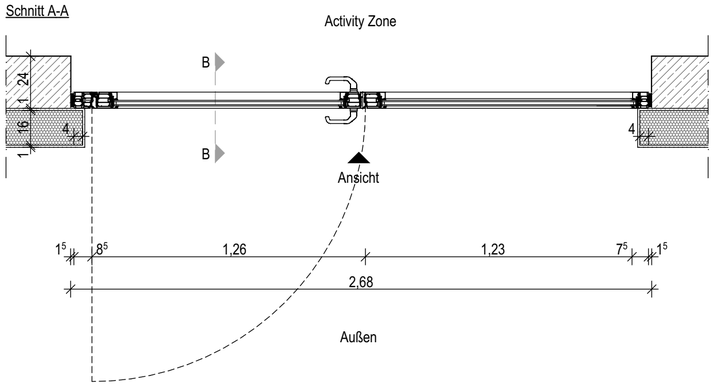

Übersichtsplan

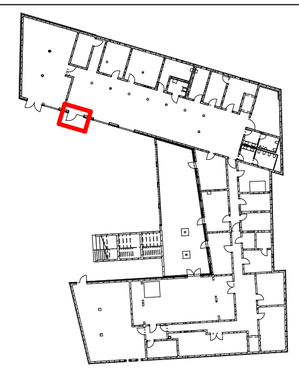

N

± 0,00 OKFF EG = 141,65 m ü. NHN im DHHN2016

Alle Maßangaben auf den Plänen sind vor Beginn der jeweiligen Arbeiten am Bau zu überprüfen.
Bei Nichtübereinstimmung mit den tatsächlichen Gegebenheiten ist die Bauleitung unverzüglich zu informieren.
Dies gilt auch bei Widersprüchen in den Planungsunterlagen und/oder erkennbaren Planungsfehlern.
Planungsänderungen bleiben vorbehalten.
Für den Einbau von Bauteilen gelten, neben den allgemein anerkannten Regeln der Technik, die Einbau- und Montagevorschriften des Herstellers.
Diese Planungsunterlagen gelten nur in Verbindung mit den Ausführungszeichnungen der Fachplaner.

Index	Datum	Änderungen	Bearbeiter
-	16.09.2024		

Freigabe Fachplaner		Freigabe Entwurfsverfasser		Freigabe Bauherr		Registratur-Nr. AG
Datum	Unterschrift	Datum	Unterschrift	Datum	Unterschrift	

Zur Ausführung dürfen nur vollständig freigegebene Pläne verwendet werden!

Bauherr (AG)
Stadt Markkleeberg
Rathausplatz 1
04416 Markkleeberg

Vorhaben
Neubau Jugendherberge Markkleeberg
Wildwasserkehre 2
04416 Markkleeberg

Planbezeichnung
Ausführungsplanung
05.2 Details Fassade/ Fenster/ Außentüren
T_005 Südseite Nordhaus UG

Entwurfsverfasser

Auftrag-Nr. AG
Auftrag-Nr. Entwurfsverfasser
Auftrag-Nr. Fachplaner
Ersteller
Bearbeiter
Projektleiter
HOAI-Leistungsbild/-phase: Architektur LPH 5
Erstelldatum: 11.09.2024
Maßstab: 1:20
Blattgröße: 594x420
Einheiten: m/cm
Plan-Nr.: ARC_5_JHM_DT_02_14_-_F
Index: -

T_006 Nordseite Nordhaus H2-0.92-T01
Erdgeschoss

Ansicht

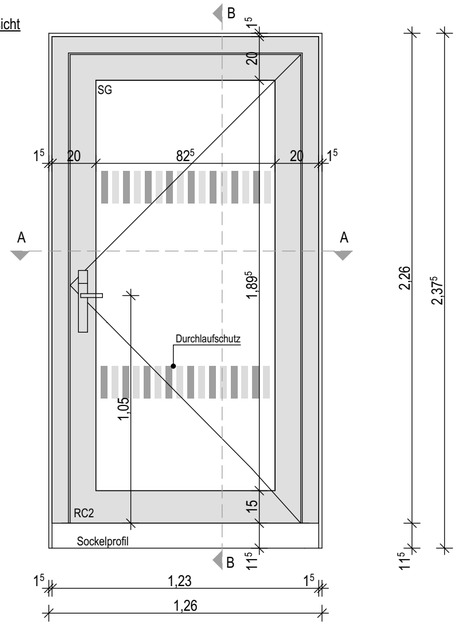

Schnitt B-B

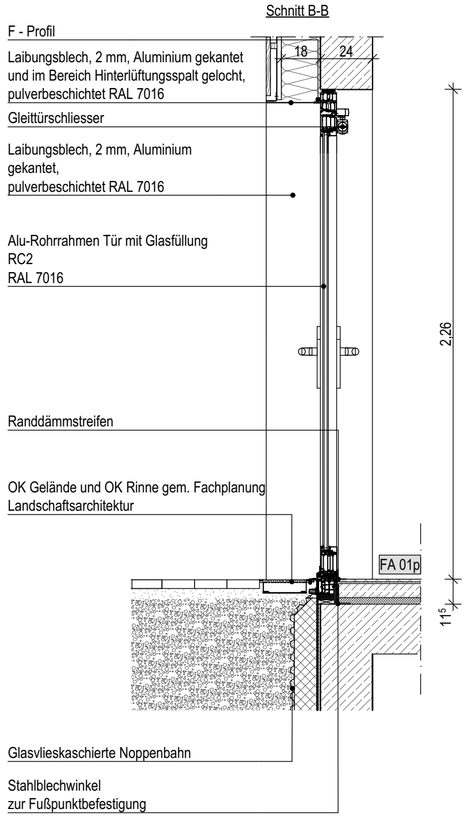

Schnitt A-A

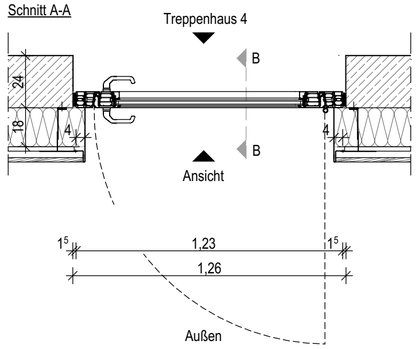

Übersichtsplan

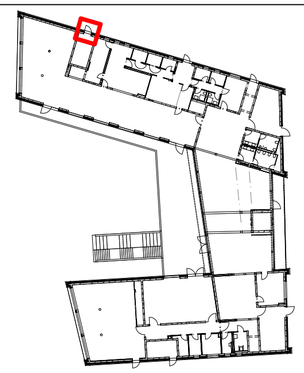

N

± 0,00 OKFF EG = 141,65 m ü. NHN im DHHN2016

Alle Maßangaben auf den Plänen sind vor Beginn der jeweiligen Arbeiten am Bau zu überprüfen.
Bei Nichtübereinstimmung mit den tatsächlichen Gegebenheiten ist die Bauleitung unverzüglich zu informieren.
Dies gilt auch bei Widersprüchen in den Planungsunterlagen und/oder erkennbaren Planungsfehlern.
Planungsänderungen bleiben vorbehalten.
Für den Einbau von Bauteilen gelten, neben den allgemein anerkannten Regeln der Technik, die Einbau- und Montagevorschriften des Herstellers.
Diese Planungsunterlagen gelten nur in Verbindung mit den Ausführungszeichnungen der Fachplaner.

Index	Datum	Änderungen	Bearbeiter
-	16.09.2024		

Freigabe Fachplaner		Freigabe Entwurfsverfasser		Freigabe Bauherr		Registratur-Nr. AG
Datum	Unterschrift	Datum	Unterschrift	Datum	Unterschrift	

Zur Ausführung dürfen nur vollständig freigegebene Pläne verwendet werden!

Bauherr (AG)
Stadt Markkleeberg
Rathausplatz 1
04416 Markkleeberg

Auftrag-Nr. AG
Auftrag-Nr. Entwurfsverfasser

Vorhaben
Neubau Jugendherberge Markkleeberg
Wildwasserkehre 2
04416 Markkleeberg

Auftrag-Nr. Fachplaner
Ersteller

Planbezeichnung
Ausführungsplanung
05.2 Details Fassade/ Fenster/ Außentüren
T_006 Nordseite Nordhaus EG

Bearbeiter
Projektleiter

Entwurfsverfasser

HOAI-Leistungsbild/-phase: Architektur LPH 5

Erstelldatum: 11.09.2024

Maßstab: 1:20

Blattgröße: 594x420

Einheiten: m/cm

Plan-Nr.: ARC_5_JHM_DT_02_15_-_F

Index: -

T_007 Nordseite Nordhaus H2-0.30-T01
Erdgeschoss

Ansicht

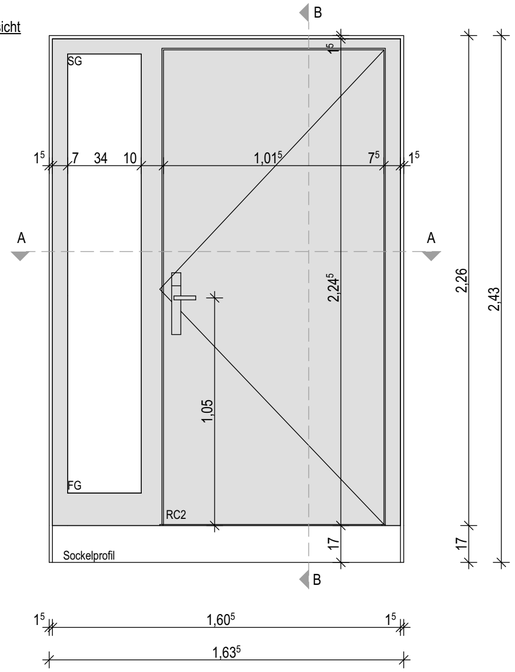

Schnitt B-B

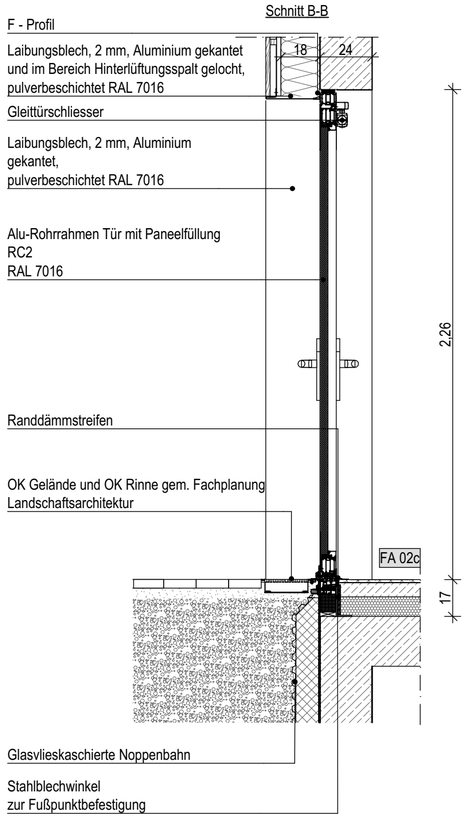

Schnitt A-A

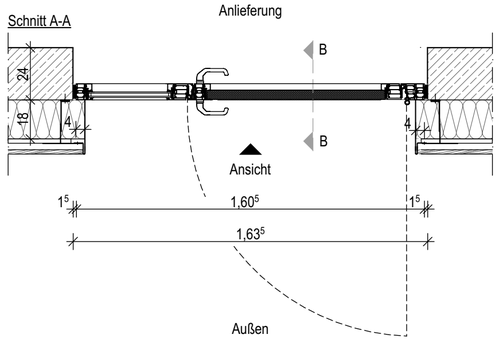

Übersichtsplan

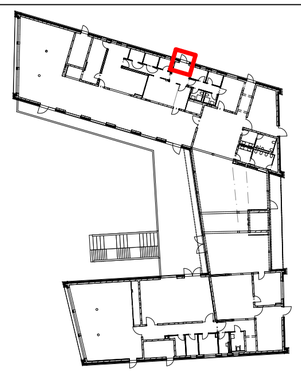

N

± 0,00 OKFF EG = 141,65 m ü. NHN im DHHN2016

Alle Maßangaben auf den Plänen sind vor Beginn der jeweiligen Arbeiten am Bau zu überprüfen.
Bei Nichtübereinstimmung mit den tatsächlichen Gegebenheiten ist die Bauleitung unverzüglich zu informieren.
Dies gilt auch bei Widersprüchen in den Planungsunterlagen und/oder erkennbaren Planungsfehlern.
Planungsänderungen bleiben vorbehalten.
Für den Einbau von Bauteilen gelten, neben den allgemein anerkannten Regeln der Technik, die Einbau- und Montagevorschriften des Herstellers.
Diese Planungsunterlagen gelten nur in Verbindung mit den Ausführungszeichnungen der Fachplaner.

Index	Datum	Änderungen	Bearbeiter
-	16.09.2024		

Freigabe Fachplaner		Freigabe Entwurfsverfasser		Freigabe Bauherr		Registratur-Nr. AG
Datum	Unterschrift	Datum	Unterschrift	Datum	Unterschrift	

Zur Ausführung dürfen nur vollständig freigegebene Pläne verwendet werden!

Bauherr (AG)
Stadt Markkleeberg
Rathausplatz 1
04416 Markkleeberg

Auftrag-Nr. AG
Auftrag-Nr. Entwurfsverfasser

Vorhaben
Neubau Jugendherberge Markkleeberg
Wildwasserkehre 2
04416 Markkleeberg

Auftrag-Nr. Fachplaner
Ersteller

Planbezeichnung
Ausführungsplanung
05.2 Details Fassade/ Fenster/ Außentüren
T_007 Nordseite Nordhaus EG

Bearbeiter
Projektleiter

Entwurfsverfasser

HOAI-Leistungsbild/-phase
Architektur
LPH 5

Erstelldatum
11.09.2024

Maßstab
1:20

Blattgröße
594x420

Einheiten
m/cm

Plan-Nr.
ARC_5_JHM_DT_02_16_-_F

Index
-

T_008 Nordseite Nordhaus H2-0.96-T01
Erdgeschoss

Ansicht

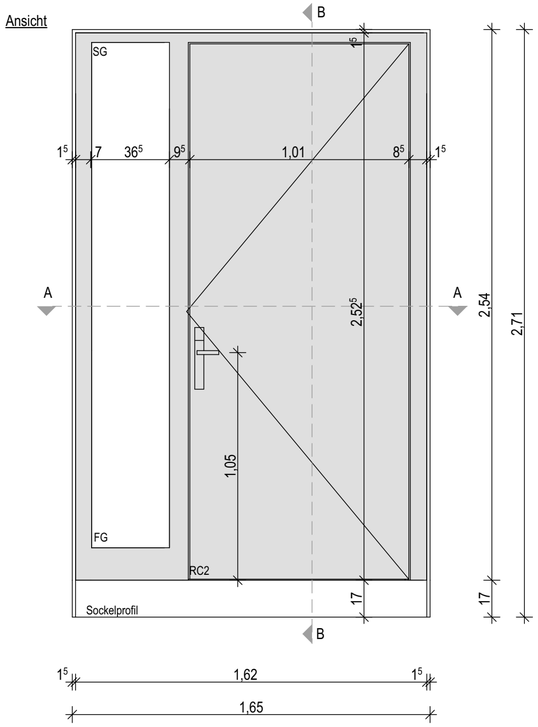

Schnitt B-B

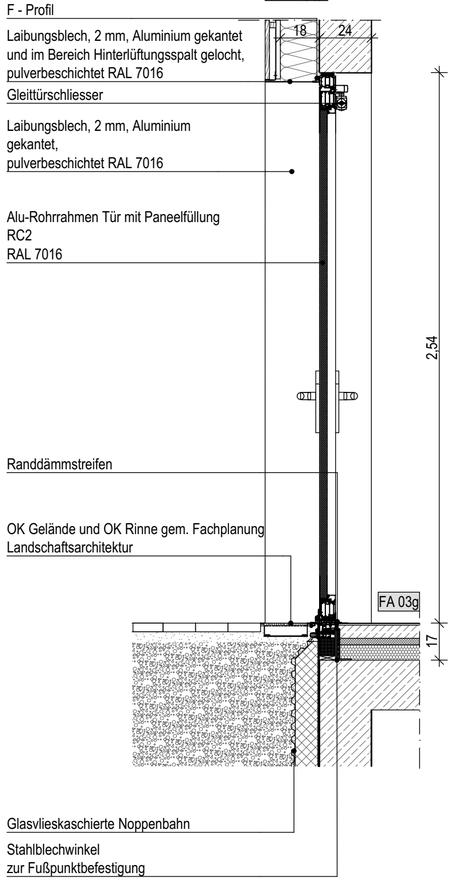

Schnitt A-A

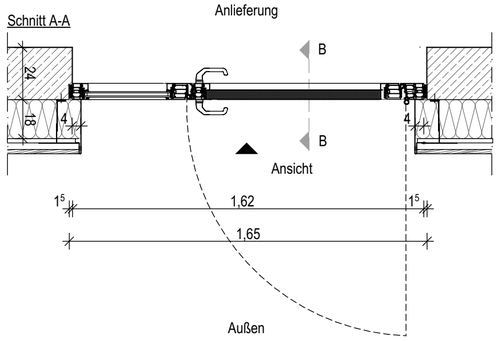

Übersichtsplan

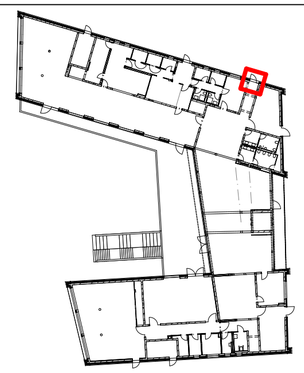

N

± 0,00 OKFF EG = 141,65 m ü. NHN im DHHN2016

Alle Maßangaben auf den Plänen sind vor Beginn der jeweiligen Arbeiten am Bau zu überprüfen.
Bei Nichtübereinstimmung mit den tatsächlichen Gegebenheiten ist die Bauleitung unverzüglich zu informieren.
Dies gilt auch bei Widersprüchen in den Planungsunterlagen und/oder erkennbaren Planungsfehlern.
Planungsänderungen bleiben vorbehalten.
Für den Einbau von Bauteilen gelten, neben den allgemein anerkannten Regeln der Technik, die Einbau- und Montagevorschriften des Herstellers.
Diese Planungsunterlagen gelten nur in Verbindung mit den Ausführungszeichnungen der Fachplaner.

Index	Datum	Änderungen	Bearbeiter
-	16.09.2024		

Freigabe Fachplaner		Freigabe Entwurfsverfasser		Freigabe Bauherr		Registratur-Nr. AG
Datum	Unterschrift	Datum	Unterschrift	Datum	Unterschrift	

Zur Ausführung dürfen nur vollständig freigegebene Pläne verwendet werden!

Bauherr (AG)
Stadt Markkleeberg
Rathausplatz 1
04416 Markkleeberg

Auftrag-Nr. AG
Auftrag-Nr. Entwurfsverfasser

Vorhaben
Neubau Jugendherberge Markkleeberg
Wildwasserkehre 2
04416 Markkleeberg

Auftrag-Nr. Fachplaner
Ersteller

Planbezeichnung
Ausführungsplanung
05.2 Details Fassade/ Fenster/ Außentüren
T_008 Nordseite Nordhaus EG

Bearbeiter
Projektleiter

Entwurfsverfasser

HOAI-Leistungsbild/-phase: Architektur LPH 5
Erstelldatum: 11.09.2024
Maßstab: 1:20
Blattgröße: 594x420
Einheiten: m/cm

Plan-Nr.: ARC_5_JHM_DT_02_17_-_F
Index: -

T_011a Westseite Verbinder V-U.09-T02
Untergeschoss

Ansicht

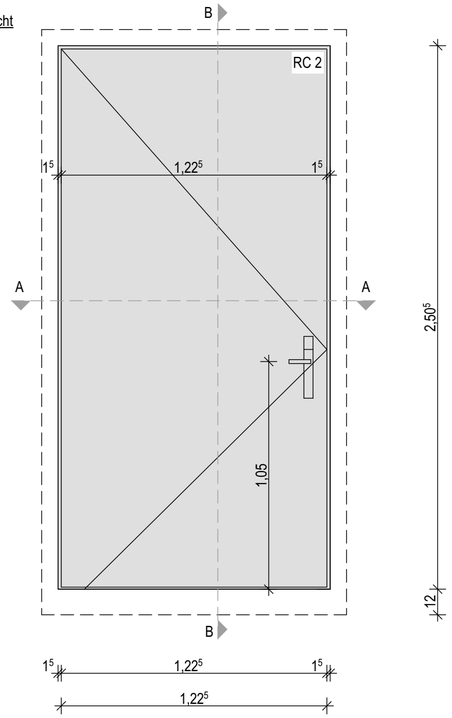

Schnitt B-B

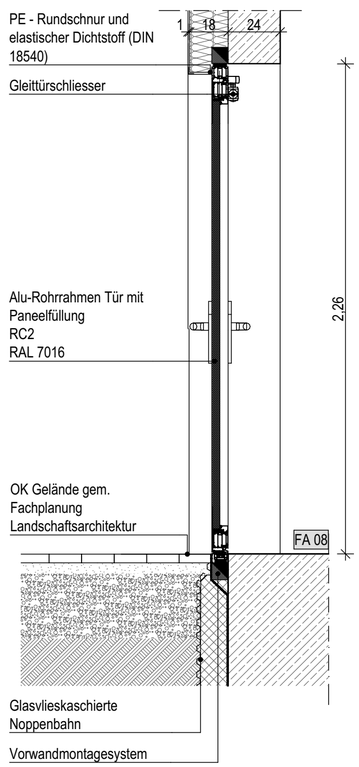

Schnitt A-A Trocknungsraum

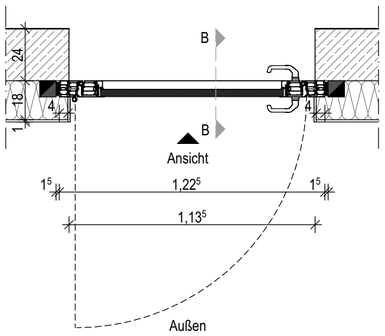

Übersichtsplan

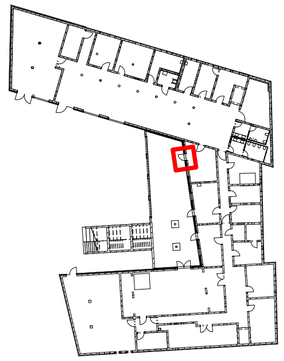

N

± 0,00 OKFF EG = 141,65 m ü. NHN im DHHN2016

Alle Maßangaben auf den Plänen sind vor Beginn der jeweiligen Arbeiten am Bau zu überprüfen.
Bei Nichtübereinstimmung mit den tatsächlichen Gegebenheiten ist die Bauleitung unverzüglich zu informieren.
Dies gilt auch bei Widersprüchen in den Planungsunterlagen und/oder erkennbaren Planungsfehlern.
Planungsänderungen bleiben vorbehalten.
Für den Einbau von Bauteilen gelten, neben den allgemein anerkannten Regeln der Technik, die Einbau- und Montagevorschriften des Herstellers.
Diese Planungsunterlagen gelten nur in Verbindung mit den Ausführungszeichnungen der Fachplaner.

Index	Datum	Änderungen	Bearbeiter
-	16.09.2024		

Freigabe Fachplaner		Freigabe Entwurfsverfasser		Freigabe Bauherr		Registratur-Nr. AG
Datum	Unterschrift	Datum	Unterschrift	Datum	Unterschrift	

Zur Ausführung dürfen nur vollständig freigegebene Pläne verwendet werden!

Bauherr (AG)
Stadt Markkleeberg
Rathausplatz 1
04416 Markkleeberg

Vorhaben
Neubau Jugendherberge Markkleeberg
Wildwasserkehre 2
04416 Markkleeberg

Planbezeichnung
Ausführungsplanung
05.2 Details Fassade/ Fenster/ Außentüren
T_011a Westseite Verbinder UG

Entwurfsverfasser

Auftrag-Nr. AG
Auftrag-Nr. Entwurfsverfasser
Auftrag-Nr. Fachplaner
Ersteller
Bearbeiter
Projektleiter
HOAI-Leistungsbild/-phase: Architektur LPH 5
Erstelldatum: 11.09.2024
Maßstab: 1:20
Blattgröße: 594x420
Einheiten: m/cm
Plan-Nr.: ARC_5_JHM_DT_02_18_-_F
Index: -

T_011b Westseite Verbinder V-U.08-T02
Untergeschoss

Ansicht

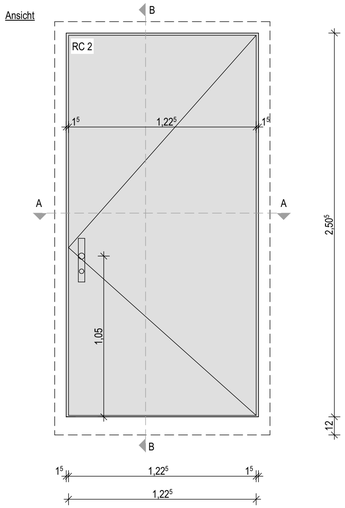

Schnitt B-B

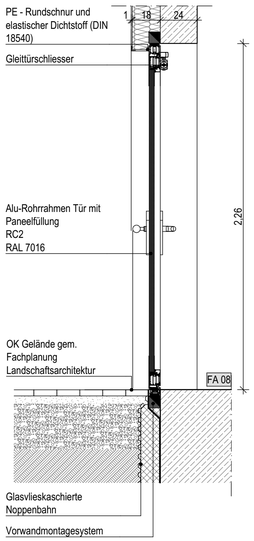

Schnitt A-A

Werkstatt

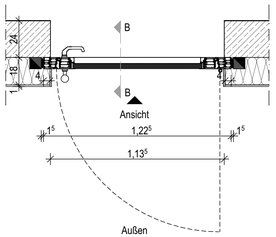

T_011b Westseite Verbinder V-U.07-T02
Untergeschoss

Ansicht

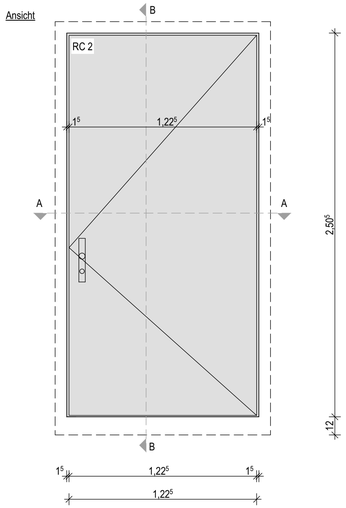

Schnitt B-B

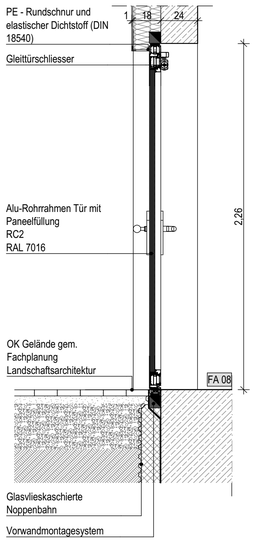

Schnitt A-A

Werkstatt

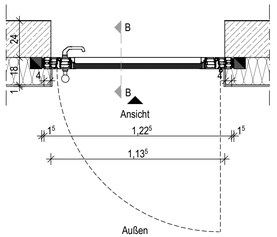

Übersichtsplan

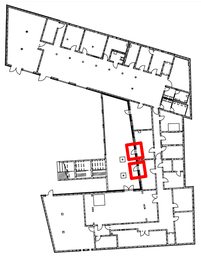

N

± 0,00 OKFF EG = 141,65 m ü. NHN im DHHN2016

Alle Maßangaben auf den Plänen sind vor Beginn der jeweiligen Arbeiten am Bau zu überprüfen.
Bei Nichtübereinstimmung mit den tatsächlichen Gegebenheiten ist die Bauleitung unverzüglich zu informieren.
Dies gilt auch bei Widersprüchen in den Planungsunterlagen und/oder erkennbaren Planungsfehlern.
Planungsänderungen bleiben vorbehalten.
Für den Einbau von Bauteilen gelten, neben den allgemein anerkannten Regeln der Technik, die Einbau- und Montagevorschriften des Herstellers.
Diese Planungsunterlagen gelten nur in Verbindung mit den Ausführungszeichnungen der Fachplaner.

Index	Datum	Änderungen	Bearbeiter
-	16.09.2024		

Freigabe Fachplaner		Freigabe Entwurfsverfasser		Freigabe Bauherr		Registratur-Nr. AG
Datum	Unterschrift	Datum	Unterschrift	Datum	Unterschrift	

Zur Ausführung dürfen nur vollständig freigegebene Pläne verwendet werden!

Bauherr (AG)
Stadt Markkleeberg
Rathausplatz 1
04416 Markkleeberg

Vorhaben
Neubau Jugendherberge Markkleeberg
Wildwasserkehre 2
04416 Markkleeberg

Planbezeichnung
Ausführungsplanung
05.2 Details Fassade/ Fenster/ Außentüren
T_011b Westseite Verbinder UG

Entwurfsverfasser

Auftrag-Nr. AG
Auftrag-Nr. Entwurfsverfasser
Auftrag-Nr. Fachplaner
Ersteller
Bearbeiter
Projektleiter
HOAI-Leistungsbild-phase: Architektur LPH 5
Erstelldatum: 11.09.2024
Maßstab: 1:20
Blattgröße: 841x420
Einheiten: m/cm
Plan-Nr.: ARC_5_JHM_DT_02_19_-_F
Index: -

T_012 Südseite Nordhaus H2-U.07-T01
Untergeschoss

Ansicht

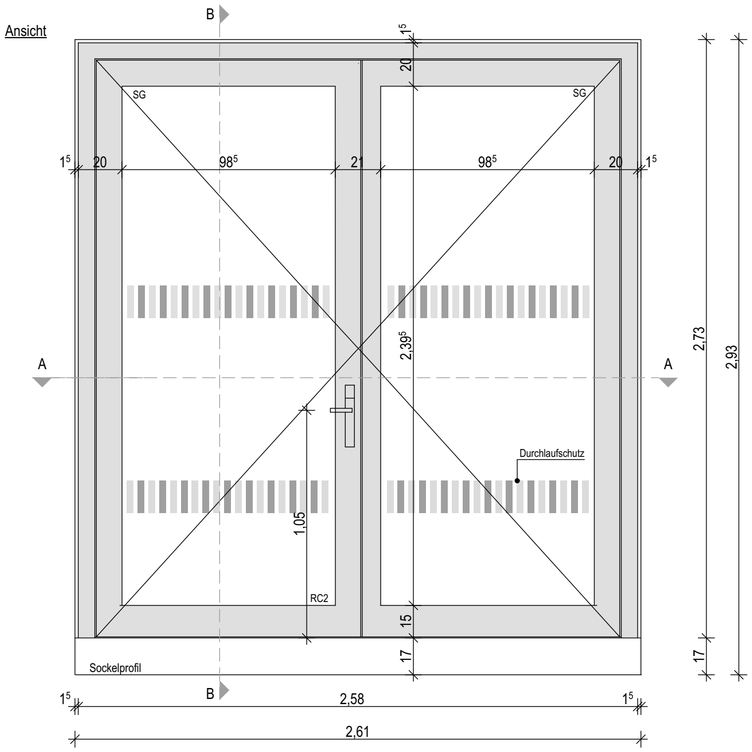

Schnitt B-B

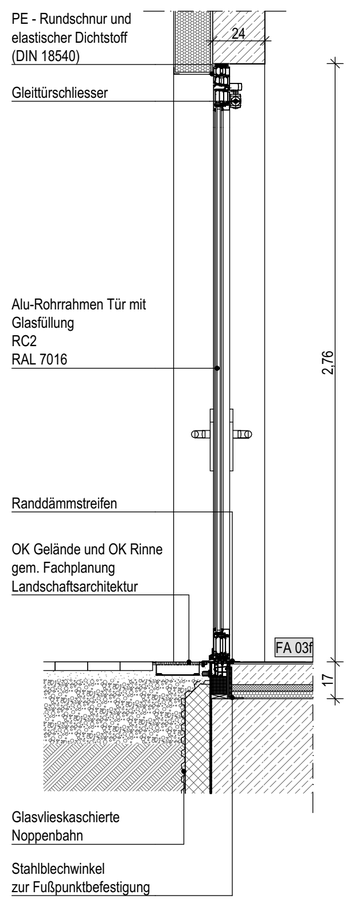

Schnitt A-A

Discoraum

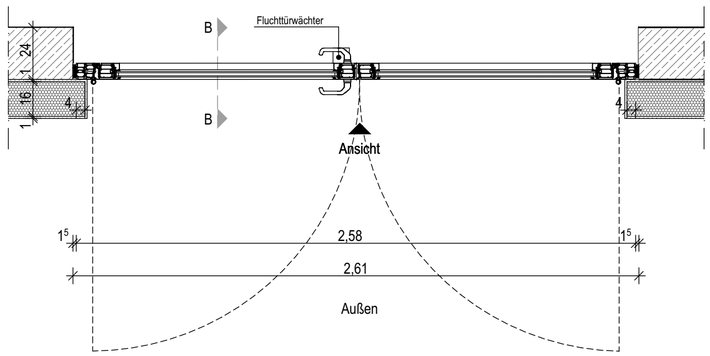

Übersichtsplan

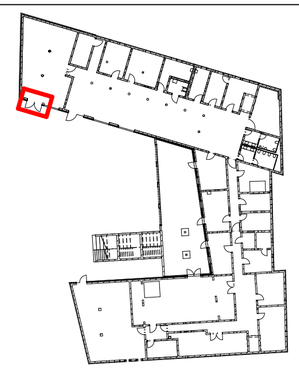

N

± 0,00 OKFF EG = 141,65 m ü. NHN im DHHN2016

Alle Maßangaben auf den Plänen sind vor Beginn der jeweiligen Arbeiten am Bau zu überprüfen.
Bei Nichtübereinstimmung mit den tatsächlichen Gegebenheiten ist die Bauleitung unverzüglich zu informieren.
Dies gilt auch bei Widersprüchen in den Planungsunterlagen und/oder erkennbaren Planungsfehlern.
Planungsänderungen bleiben vorbehalten.
Für den Einbau von Bauteilen gelten, neben den allgemein anerkannten Regeln der Technik, die Einbau- und Montagevorschriften des Herstellers.
Diese Planungsunterlagen gelten nur in Verbindung mit den Ausführungszeichnungen der Fachplaner.

Index	Datum	Änderungen	Bearbeiter
-	16.09.2024		

Freigabe Fachplaner		Freigabe Entwurfsverfasser		Freigabe Bauherr		Registratur-Nr. AG
Datum	Unterschrift	Datum	Unterschrift	Datum	Unterschrift	

Zur Ausführung dürfen nur vollständig freigegebene Pläne verwendet werden!

Bauherr (AG)
Stadt Markkleeberg
Rathausplatz 1
04416 Markkleeberg

Vorhaben
Neubau Jugendherberge Markkleeberg
Wildwasserkehre 2
04416 Markkleeberg

Planbezeichnung
Ausführungsplanung
05.2 Details Fassade/ Fenster/ Außentüren
T_012 Südseite Nordhaus UG

Entwurfsverfasser

Auftrag-Nr. AG
Auftrag-Nr. Entwurfsverfasser
Auftrag-Nr. Fachplaner
Ersteller
Bearbeiter
Projektleiter
HOAI-Leistungsbild/-phase: Architektur LPH 5
Erstelldatum: 11.09.2024
Maßstab: 1:20
Blattgröße: 594x420
Einheiten: m/cm

Plan-Nr.: ARC_5_JHM_DT_02_20_-_F
Index: -

T_013a Südseite Nordhaus H2-0.03-T02
Erdgeschoss

Ansicht

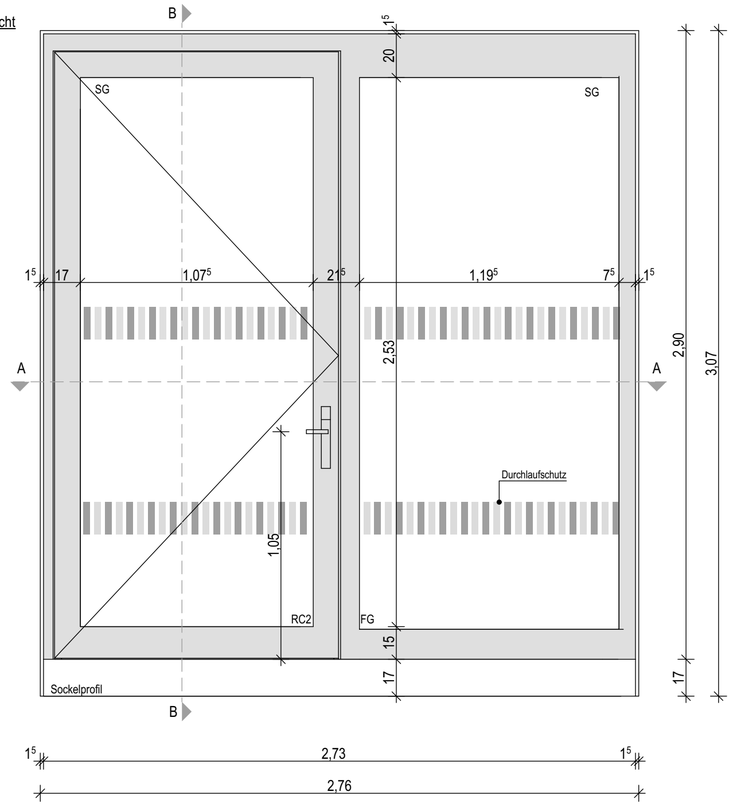

Schnitt B-B

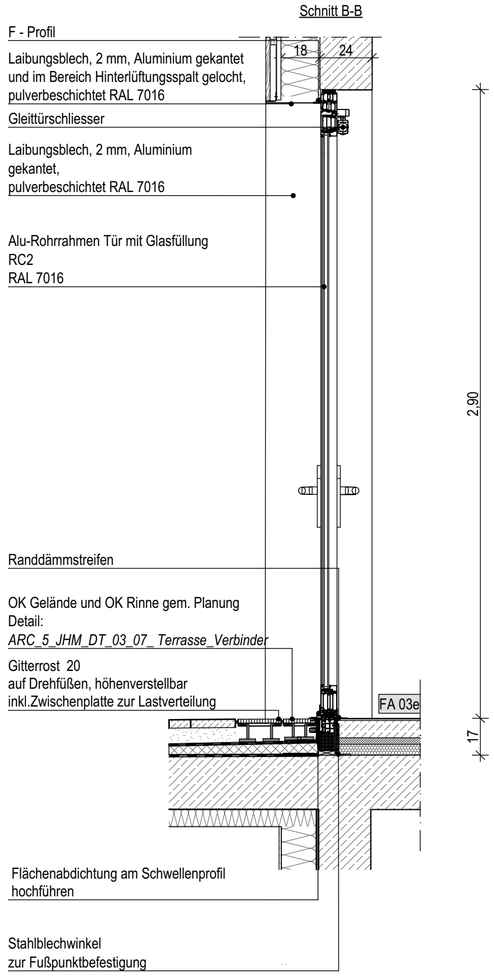

Schnitt A-A

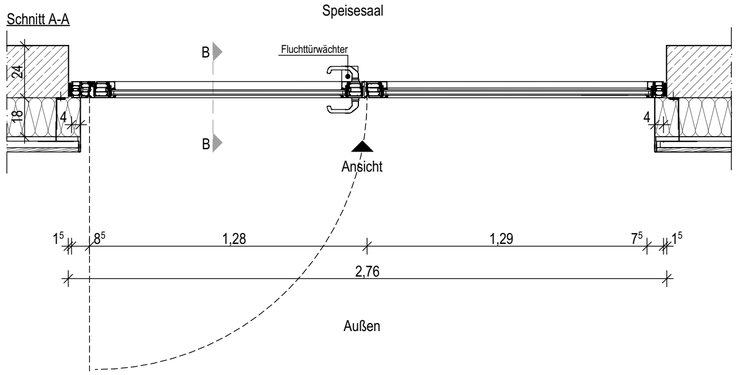

Übersichtsplan

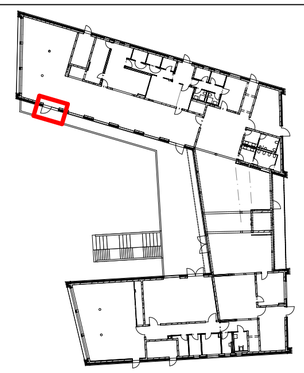

N

± 0,00 OKFF EG = 141,65 m ü. NHN im DHHN2016

Alle Maßangaben auf den Plänen sind vor Beginn der jeweiligen Arbeiten am Bau zu überprüfen.
Bei Nichtübereinstimmung mit den tatsächlichen Gegebenheiten ist die Bauleitung unverzüglich zu informieren.
Dies gilt auch bei Widersprüchen in den Planungsunterlagen und/oder erkennbaren Planungsfehlern.
Planungsänderungen bleiben vorbehalten.
Für den Einbau von Bauteilen gelten, neben den allgemein anerkannten Regeln der Technik, die Einbau- und Montagevorschriften des Herstellers.
Diese Planungsunterlagen gelten nur in Verbindung mit den Ausführungszeichnungen der Fachplaner.

Index	Datum	Änderungen	Bearbeiter
-	16.09.2024		

Freigabe Fachplaner		Freigabe Entwurfsverfasser		Freigabe Bauherr		Registratur-Nr. AG
Datum	Unterschrift	Datum	Unterschrift	Datum	Unterschrift	

Zur Ausführung dürfen nur vollständig freigegebene Pläne verwendet werden!

Bauherr (AG)
Stadt Markkleeberg
Rathausplatz 1
04416 Markkleeberg

Vorhaben
Neubau Jugendherberge Markkleeberg
Wildwasserkehre 2
04416 Markkleeberg

Planbezeichnung
Ausführungsplanung
05.2 Details Fassade/ Fenster/ Außentüren
T_013a Südseite Nordhaus EG

Entwurfsverfasser

Plan-Nr.
ARC_5_JHM_DT_02_21_-_F

Auftrag-Nr. AG	
Auftrag-Nr. Entwurfsverfasser	
Auftrag-Nr. Fachplaner	
Ersteller	
Bearbeiter	
Projektleiter	
HOAI-Leistungsbild/-phase	Architektur LPH 5
Erstelldatum	11.09.2024
Maßstab	1:20
Blattgröße	594x420
Einheiten	m/cm
Index	-

T_013b Südseite Nordhaus H2-0.06-T01
Erdgeschoss

Ansicht

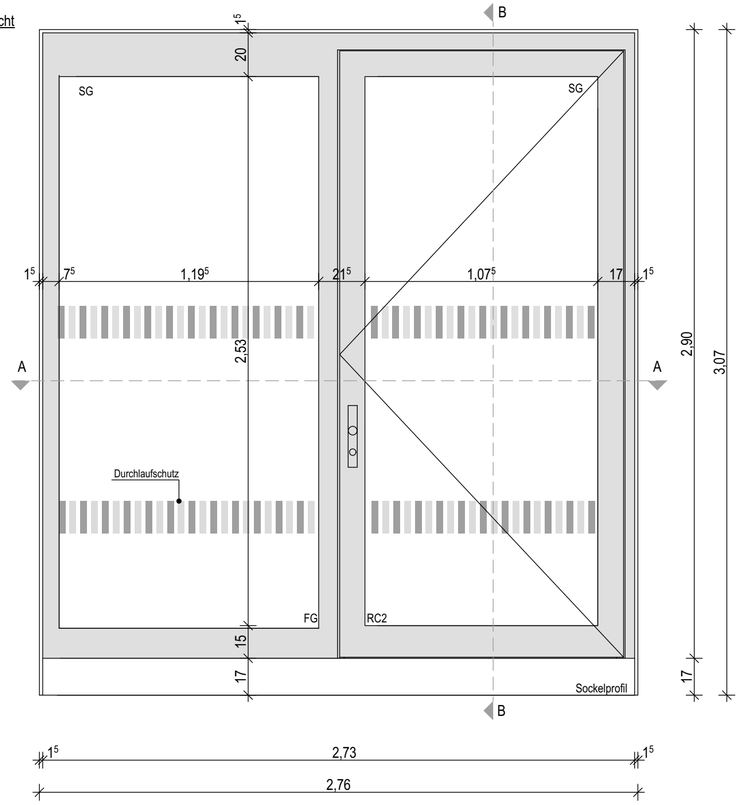

Schnitt B-B

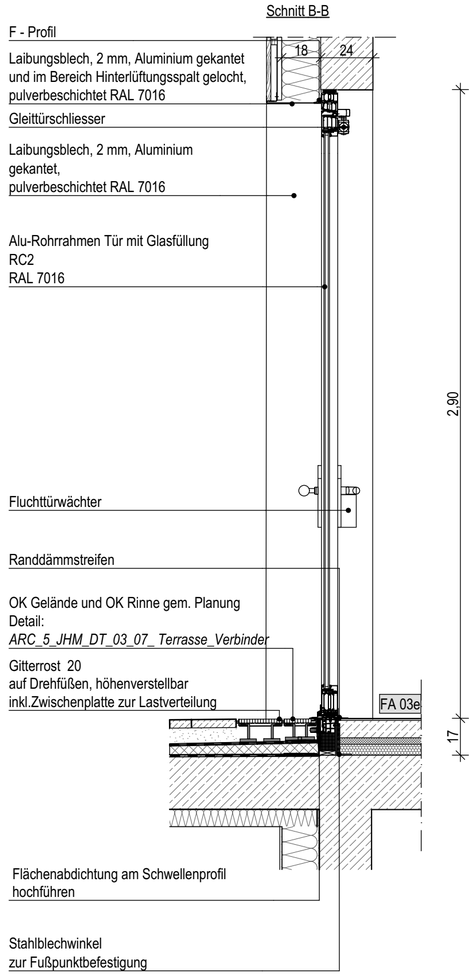

Schnitt A-A

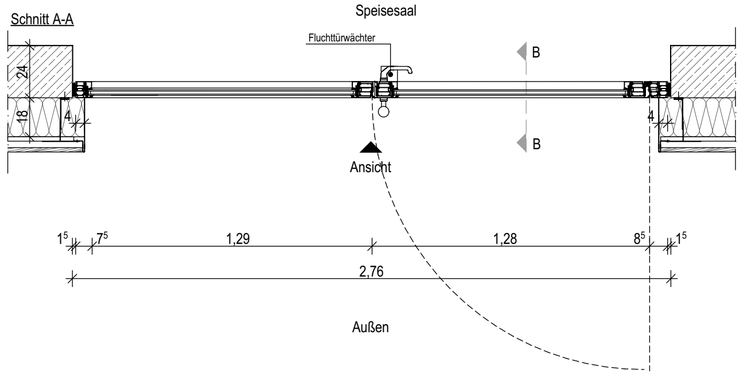

Übersichtsplan

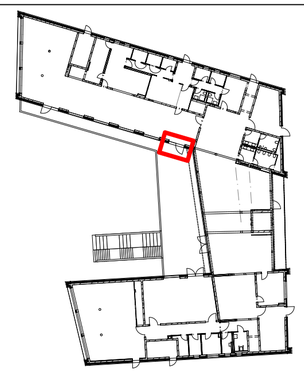

N

± 0,00 OKFF EG = 141,65 m ü. NHN im DHHN2016

Alle Maßangaben auf den Plänen sind vor Beginn der jeweiligen Arbeiten am Bau zu überprüfen.
Bei Nichtübereinstimmung mit den tatsächlichen Gegebenheiten ist die Bauleitung unverzüglich zu informieren.
Dies gilt auch bei Widersprüchen in den Planungsunterlagen und/oder erkennbaren Planungsfehlern.
Planungsänderungen bleiben vorbehalten.
Für den Einbau von Bauteilen gelten, neben den allgemein anerkannten Regeln der Technik, die Einbau- und Montagevorschriften des Herstellers.
Diese Planungsunterlagen gelten nur in Verbindung mit den Ausführungszeichnungen der Fachplaner.

Index	Datum	Änderungen	Bearbeiter
-	16.09.2024		

Freigabe Fachplaner		Freigabe Entwurfsverfasser		Freigabe Bauherr		Registratur-Nr. AG
Datum	Unterschrift	Datum	Unterschrift	Datum	Unterschrift	

Zur Ausführung dürfen nur vollständig freigegebene Pläne verwendet werden!

Bauherr (AG)
Stadt Markkleeberg
Rathausplatz 1
04416 Markkleeberg

Vorhaben
Neubau Jugendherberge Markkleeberg
Wildwasserkehre 2
04416 Markkleeberg

Planbezeichnung
Ausführungsplanung
05.2 Details Fassade/ Fenster/ Außentüren
T_013b Südseite Nordhaus EG

Entwurfsverfasser

Auftrag-Nr. AG
Auftrag-Nr. Entwurfsverfasser
Auftrag-Nr. Fachplaner
Ersteller
Bearbeiter
Projektleiter
HOAI-Leistungsbild/-phase: Architektur LPH 5
Erstelldatum: 11.09.2024
Maßstab: 1:20
Blattgröße: 594x420
Einheiten: m/cm

Plan-Nr.: ARC_5_JHM_DT_02_22_-_F
Index: -

T_013c Nordseite Südhaus H1-0.08-T01
Erdgeschoss

Ansicht

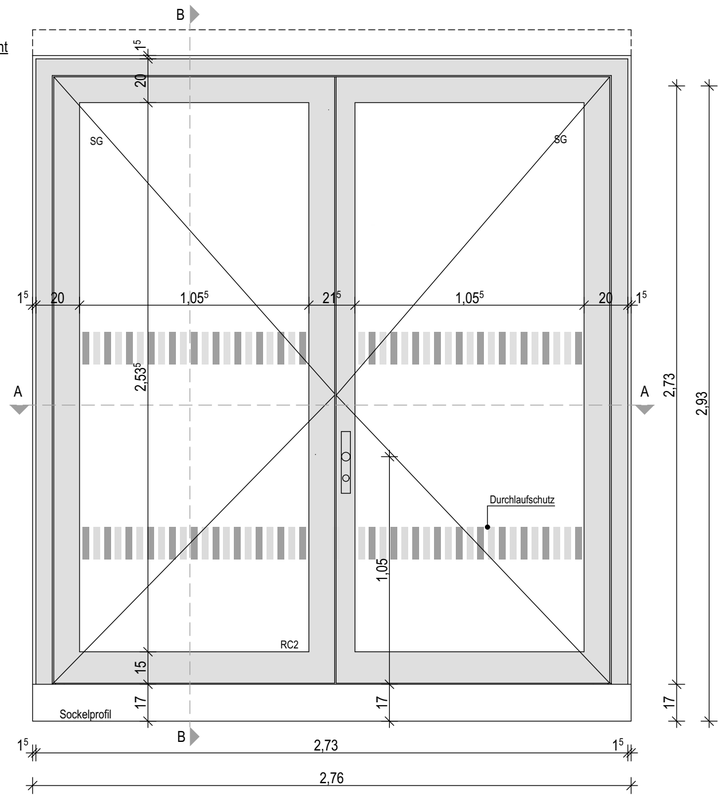

Schnitt B-B

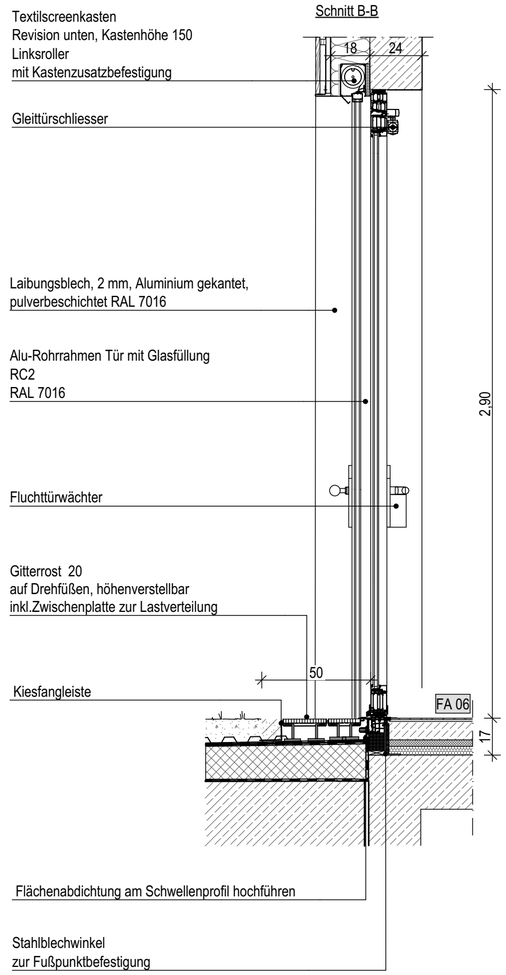

Schnitt A-A

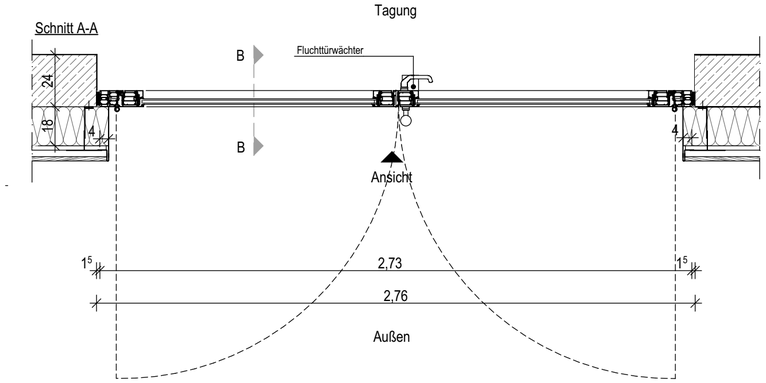

Übersichtsplan

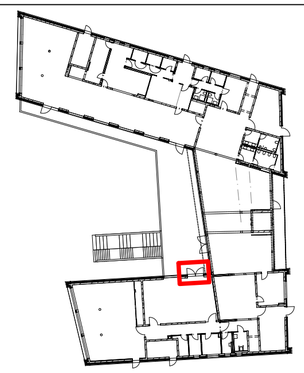

N

± 0,00 OKFF EG = 141,65 m ü. NHN im DHHN2016

Alle Maßangaben auf den Plänen sind vor Beginn der jeweiligen Arbeiten am Bau zu überprüfen.
Bei Nichtübereinstimmung mit den tatsächlichen Gegebenheiten ist die Bauleitung unverzüglich zu informieren.
Dies gilt auch bei Widersprüchen in den Planungsunterlagen und/oder erkennbaren Planungsfehlern.
Planungsänderungen bleiben vorbehalten.
Für den Einbau von Bauteilen gelten, neben den allgemein anerkannten Regeln der Technik, die Einbau- und Montagevorschriften des Herstellers.
Diese Planungsunterlagen gelten nur in Verbindung mit den Ausführungszeichnungen der Fachplaner.

Index	Datum	Änderungen	Bearbeiter
-	16.09.2024		

Freigabe Fachplaner		Freigabe Entwurfsverfasser		Freigabe Bauherr		Registratur-Nr. AG
Datum	Unterschrift	Datum	Unterschrift	Datum	Unterschrift	

Zur Ausführung dürfen nur vollständig freigegebene Pläne verwendet werden!

Bauherr (AG)
Stadt Markkleeberg
Rathausplatz 1
04416 Markkleeberg

Vorhaben
Neubau Jugendherberge Markkleeberg
Wildwasserkehre 2
04416 Markkleeberg

Planbezeichnung
Ausführungsplanung
05.2 Details Fassade/ Fenster/ Außentüren
T_013c Nordseite Südhaus EG

Entwurfsverfasser

Auftrag-Nr. AG
Auftrag-Nr. Entwurfsverfasser
Auftrag-Nr. Fachplaner
Ersteller
Bearbeiter
Projektleiter
HOAI-Leistungsbild/-phase: Architektur LPH 5
Erstelldatum: 11.09.2024
Maßstab: 1:20
Blattgröße: 594x420
Einheiten: m/cm

Plan-Nr.: ARC_5_JHM_DT_02_23_-_F
Index: -

T_014 Ostseite Verbinder V-0.82-T01
Erdgeschoss

Ansicht

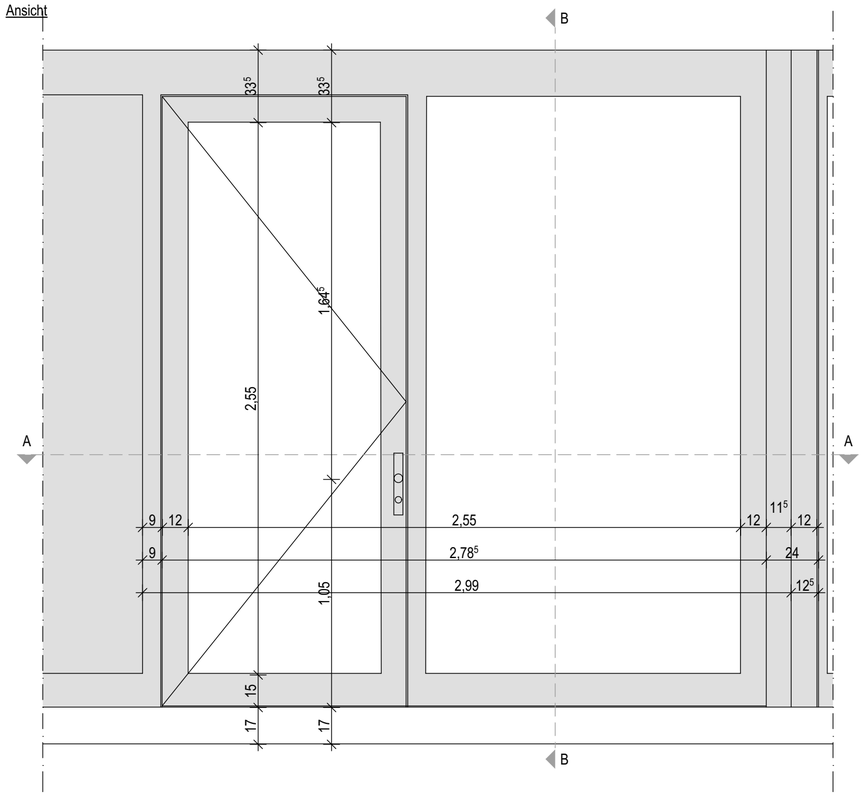

Schnitt B-B

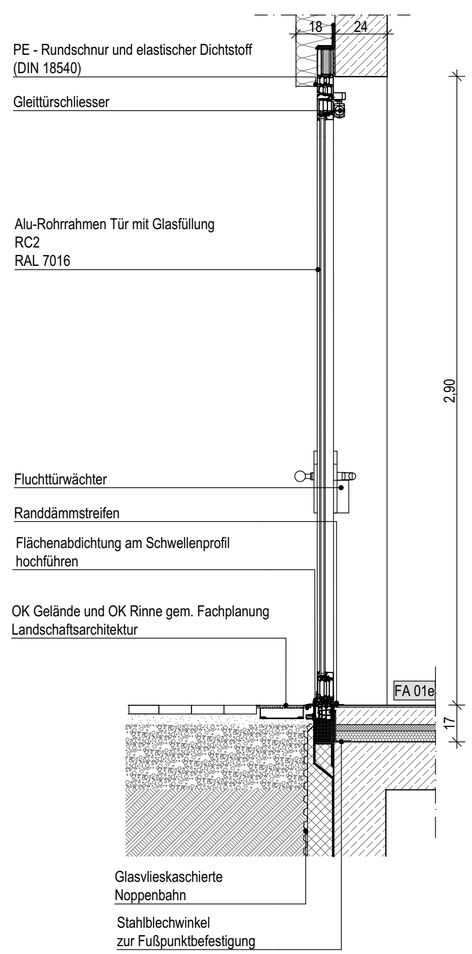

Schnitt A-A

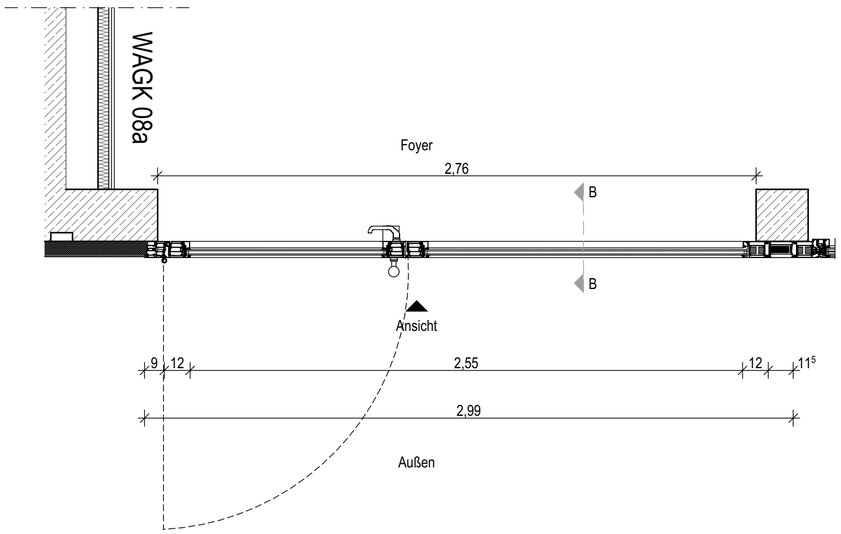

Übersichtsplan

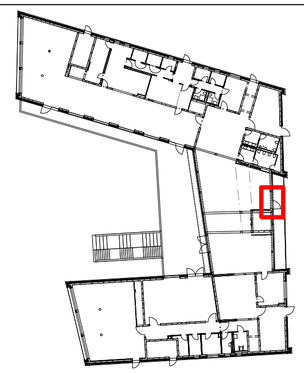

N

± 0,00 OKFF EG = 141,65 m ü. NHN im DHHN2016

Alle Maßangaben auf den Plänen sind vor Beginn der jeweiligen Arbeiten am Bau zu überprüfen.
Bei Nichtübereinstimmung mit den tatsächlichen Gegebenheiten ist die Bauleitung unverzüglich zu informieren.
Dies gilt auch bei Widersprüchen in den Planungsunterlagen und/oder erkennbaren Planungsfehlern.
Planungsänderungen bleiben vorbehalten.
Für den Einbau von Bauteilen gelten, neben den allgemein anerkannten Regeln der Technik, die Einbau- und Montagevorschriften des Herstellers.
Diese Planungsunterlagen gelten nur in Verbindung mit den Ausführungszeichnungen der Fachplaner.

Index	Datum	Änderungen	Bearbeiter
-	16.09.2024		

Freigabe Fachplaner		Freigabe Entwurfsverfasser		Freigabe Bauherr		Registratur-Nr. AG
Datum	Unterschrift	Datum	Unterschrift	Datum	Unterschrift	

Zur Ausführung dürfen nur vollständig freigegebene Pläne verwendet werden!

Bauherr (AG)
Stadt Markkleeberg
Rathausplatz 1
04416 Markkleeberg

Auftrag-Nr. AG
Auftrag-Nr. Entwurfsverfasser

Vorhaben
Neubau Jugendherberge Markkleeberg
Wildwasserkehre 2
04416 Markkleeberg

Auftrag-Nr. Fachplaner
Ersteller

Planbezeichnung
Ausführungsplanung
05.2 Details Fassade/ Fenster/ Außentüren
T_014 Ostseite Verbinder EG

Bearbeiter
Projektleiter

Entwurfsverfasser

HOAI-Leistungsbild/-phase: Architektur LPH 5
Erstelldatum: 11.09.2024
Maßstab: 1:20
Blattgröße: 594x420
Einheiten: m/cm

Plan-Nr.: ARC_5_JHM_DT_02_24_-_F
Index: -

T_015 Westseite Verbinder V-0.82-T03
Erdgeschoss

Ansicht

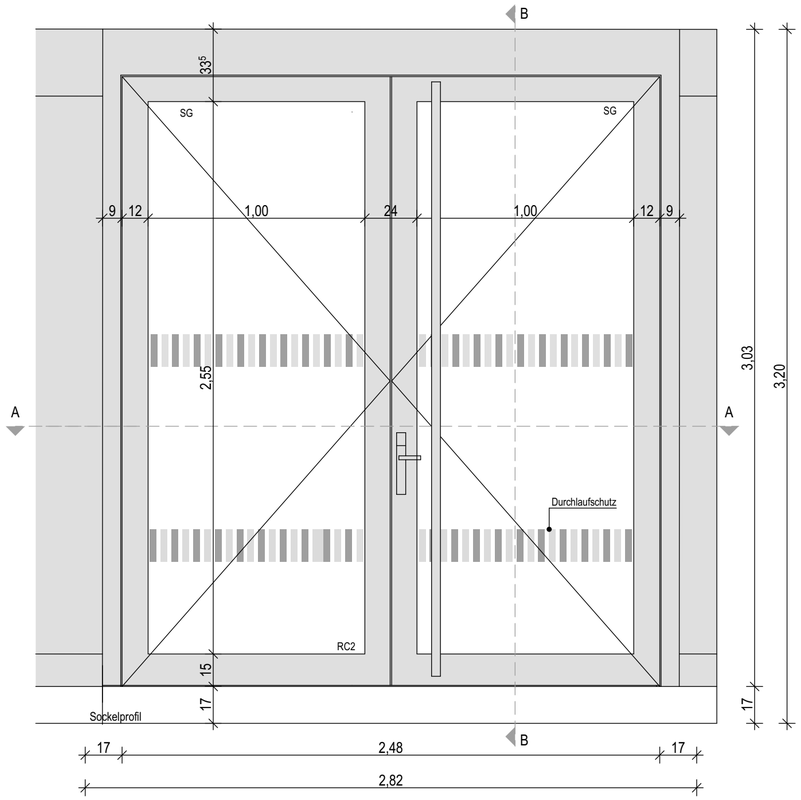

Schnitt B-B

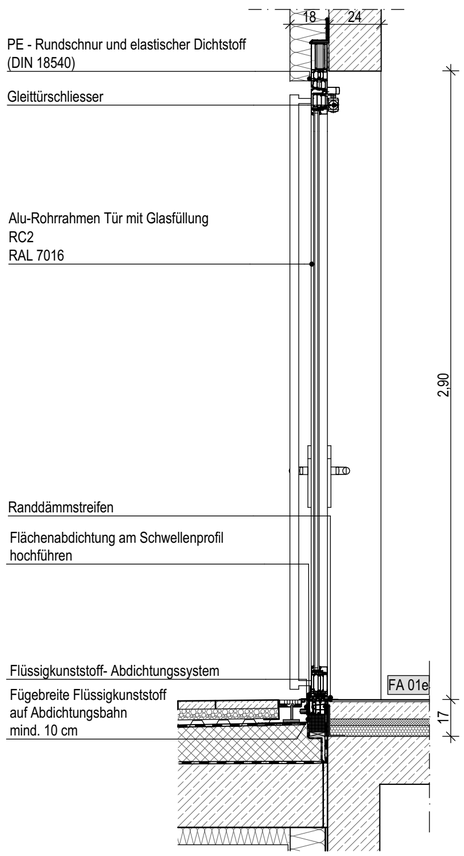

Schnitt A-A

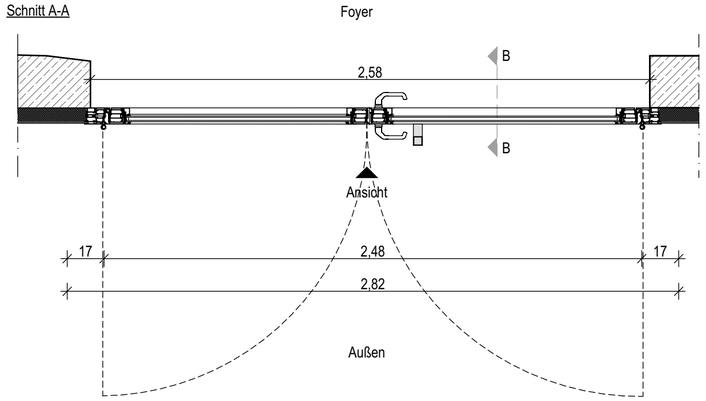

Übersichtsplan

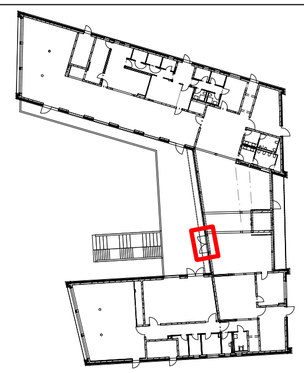

N

± 0,00 OKFF EG = 141,65 m ü. NHN im DHHN2016

Alle Maßangaben auf den Plänen sind vor Beginn der jeweiligen Arbeiten am Bau zu überprüfen.
Bei Nichtübereinstimmung mit den tatsächlichen Gegebenheiten ist die Bauleitung unverzüglich zu informieren.
Dies gilt auch bei Widersprüchen in den Planungsunterlagen und/oder erkennbaren Planungsfehlern.
Planungsänderungen bleiben vorbehalten.
Für den Einbau von Bauteilen gelten, neben den allgemein anerkannten Regeln der Technik, die Einbau- und Montagevorschriften des Herstellers.
Diese Planungsunterlagen gelten nur in Verbindung mit den Ausführungszeichnungen der Fachplaner.

Index	Datum	Änderungen	Bearbeiter
-	16.09.2024		

Freigabe Fachplaner		Freigabe Entwurfsverfasser		Freigabe Bauherr		Registratur-Nr. AG
Datum	Unterschrift	Datum	Unterschrift	Datum	Unterschrift	

Zur Ausführung dürfen nur vollständig freigegebene Pläne verwendet werden!

Bauherr (AG)
Stadt Markkleeberg
Rathausplatz 1
04416 Markkleeberg

Vorhaben
Neubau Jugendherberge Markkleeberg
Wildwasserkehre 2
04416 Markkleeberg

Planbezeichnung
Ausführungsplanung
05.2 Details Fassade/ Fenster/ Außentüren
T_015 Westseite Verbinder EG

Entwurfsverfasser

Auftrag-Nr. AG
Auftrag-Nr. Entwurfsverfasser
Auftrag-Nr. Fachplaner
Ersteller
Bearbeiter
Projektleiter

HOAI-Leistungsbild/-phase: Architektur LPH 5
Erstelldatum: 11.09.2024
Maßstab: 1:20
Blattgröße: 594x420
Einheiten: m/cm

Plan-Nr.: ARC_5_JHM_DT_02_25_-_F
Index: -