Legende Leerrohrplanung

- Geräteverbindungsdose (Tiefe 66 mm) im Grundriß, in der Ansicht
- Kunststoffpanzerrohr flexibel EN25

Alle Höhenangaben beziehen sich auf OKFF (Oberkante Fertigfußboden)

Für die Einführungen in der Unterhangdecke sind Gerätedosen / Rohrauslässe zu verwenden Jede Geräteverbindungsdose ist mit 2 St.EN25 anzufahren

Im Bereich von Wanddurchbrüchen in der Unterhangdecke über Dosen sind die Leerrohre und Auslässe entsprechend seitlich zu schwenken

Regeldetail 1: Zugang Klassenräume mit GA

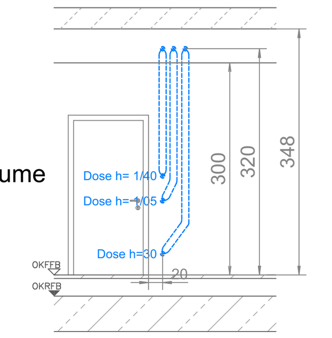

Regeldetail 2: Zugang Klassenräume ohne GA

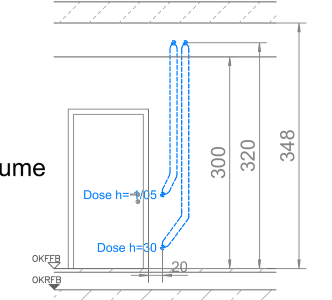

Regeldetail 3: Ecken Klassenräume

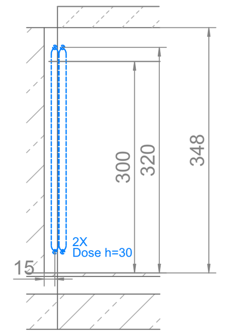

Regeldetail 4: Tafel Klassenräume

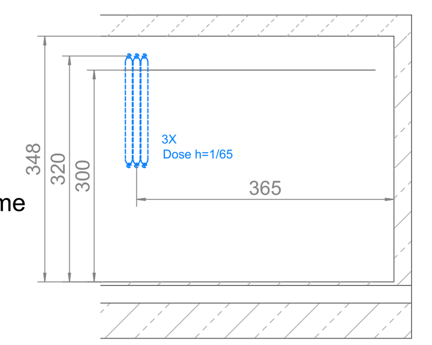

Regeldetail 5: Treppenhäuser

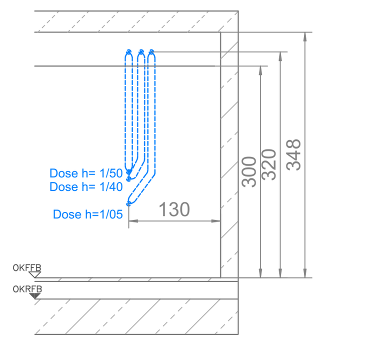

Regeldetail 6: WLAN Horträume

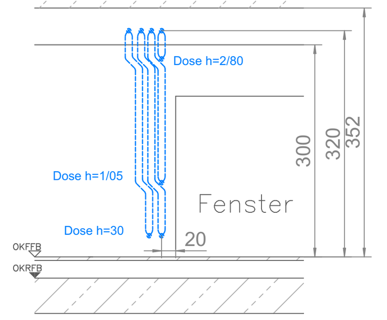

Index	Datum	Änderung	gez.:	gep.:
--	05.06.2024	Planerstellung	MR	B / F

Höhenbezug: ±0.00 = 206,00m DHHN2016

Bauherr: Große Kreisstadt Döbeln
Der Oberbürgermeister
Obermarkt 1; 04720 Döbeln
Unterschrift

Projektsteuerung:

Architekt:
Unterschrift

Außenanlagen:

HLS-Planung:

Tragwerksplanung:

Planung Elt:

Tiefbau und Medienplanung:

Fachplaner: ...

Projekt: Schulstandort Döbeln Ost
Neubau einer zweizügigen Grundschule mit Schulhort

Planinhalt: Leerrohrplanung Elt
Obergeschoss

Planungsphase: Ausführungsplanung
bearbeitet: MR
geprüft: LB / VF

Maßstab: 1:50
Plandatum: 05.06.2024
Planstatus:
Plannr.:
Index: -

Projektnummer	Planersteller	Phase	Gewerk	Planart	Ebene	Blattnummer	Index	Status
2003_DÖB_SCH		5	SA	IP			-	F

Plannummer

Weitergabe sowie Vervielfältigung dieses Dokuments, Verwertung und Mitteilung seines Inhalts sind verboten, soweit nicht ausdrücklich gestattet. Zuwiderhandlungen verpflichten zu Schadenersatz. Alle Rechte für den Fall der Patent-, Gebrauchsmuster- oder Geschmacksmustereintragung vorbehalten.