Schachtkopfgrundriss:
A-A

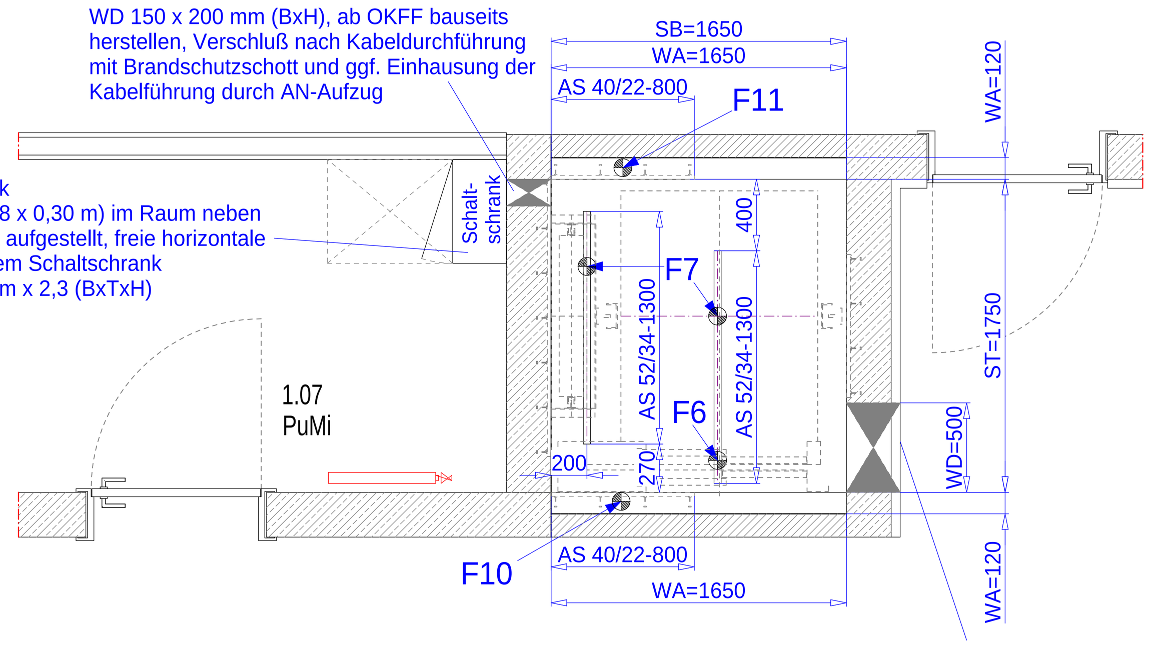

Schachtrauchabzugsöffnung gemäß LBO 2,5% vom Schachtquerschnitt mind. 0,1 m² freier Querschnitt direkt ins Treppenhaus (Öffnung ca. 0,5 m x 0,25 m), da Aufzug dem Treppenraum zugeordnet ist.Treppenraum und Aufzug ist ein Brandabschnitt. Außenverkleidung mit Lochblech o.ä., bauseits nach Montage der Aufzugsanlage.

Höhenschnitt:
D-D (1:50)

Schachtrauchabzugsöffnung gemäß LBO 2,5% vom Schachtquerschnitt mind. 0,1 m² freier Querschnitt direkt ins Treppenhaus (Öffnung ca. 0,5 m x 0,25 m), da Aufzug dem Treppenraum zugeordnet ist.Treppenraum und Aufzug ist ein Brandabschnitt. Außenverkleidung mit Lochblech o.ä., bauseits nach Montage der Aufzugsanlage.

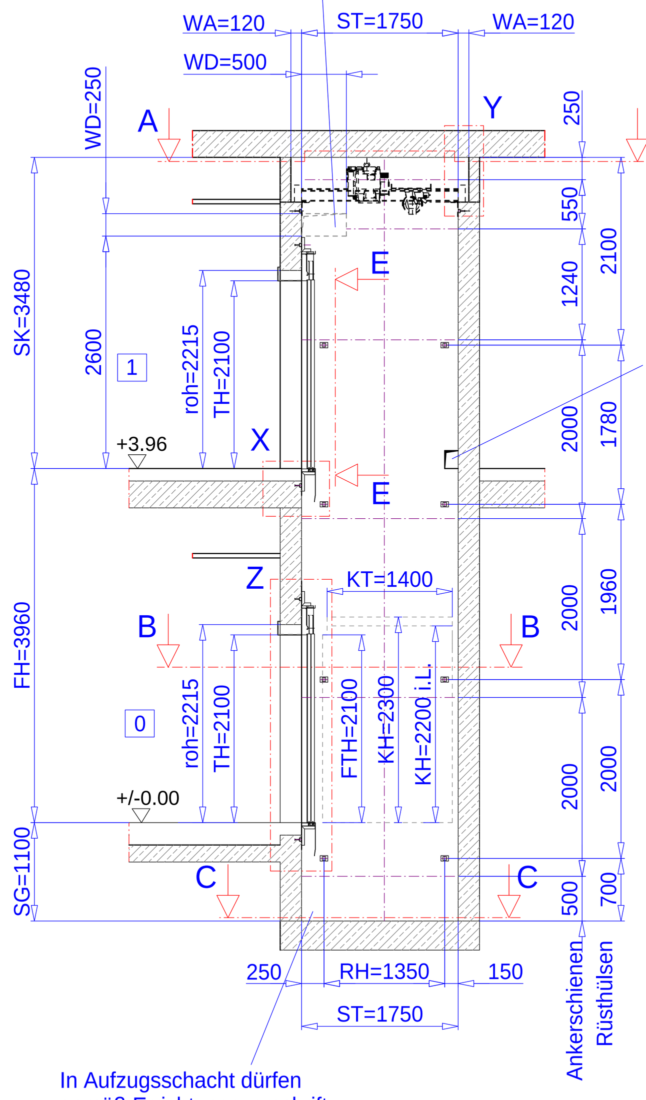

Kabinengestaltung:

1. Kabinenseitenwand als Paneele in Abkantbauweise
   Material Vorzug: Edelstahl Oberfläche K180/240 geschliffen, Leder, Leinen, Karo nach Bemusterung
2. Kabinenzugangsseite
   Material Vorzug: Edelstahl Oberfläche K180/240 geschliffen, Leder, Leinen, Karo nach Bemusterung
3. Kabinenrückwand als Paneele in Abkantbauweise
   Material Vorzug: Edelstahl Oberfläche K180/240 geschliffen, Leder, Leinen, Karo nach Bemusterung
4. Kabinentürbelag
   Material Vorzug: Edelstahl Oberfläche K180/240 geschliffen, Leder, Leinen, Karo nach Bemusterung
5. abgehängte Kabinendecke
   Material: Edelstahl bzw. Stahlblech im RAL-Farbton nach Bemusterung mit vandalenresistenter Verglasung (VSG) der Öffnungen
   Beleuchtungskörper: LED Flächenlicht mit homogener Ausleuchtung
6. Kabinendach mit Öffnungen für Be- und Entlüftung
   Material: Stahlblech pulverbeschichtet RAL-Farbton Bemusterung
7. Sockel an Kabinenwänden mit unsichtbarer Be- und Entlüftung
   Material: Edelstahl K180/240
8. Kabinenboden
   Material: verschleißfester, rutschfester (mind. R9) Linoleum bzw. Kautschukbelag, fugenlos und stoßkantenfrei verlegt, nach Bemusterung
9. Handlauf 2-seitig d=40 mm
   Material einschließlich Wandanschlüsse: Edelstahl K180/240
10. Senkrechttableau
    mit Großflächentastern 50x50, graviert und mit Brailleschrift
    Taster in Edelstahl, Vandalenresistent gemäß Kategorie 1 DIN EN 81-71
    Material: Edelstahl K180/240 geschliffen
11. Spiegel an Kabinenrückwand
    Material: VSG-bruchsicher, Klarglas mit Edelstahlrahmung K180/240 mit zusätzlicher schwer entflammbarer Kratzschutzfolie
12. Kabinenstandsanzeige mit Sprachausgabemodul, Notrufmodul und Fabrikate Beschilderung

Bedien- & Anzeigeelemente (1:5):

Außenanzeige

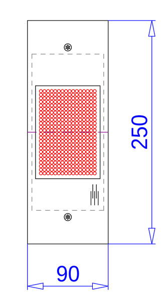

Außenbedienelement
Etage: 0

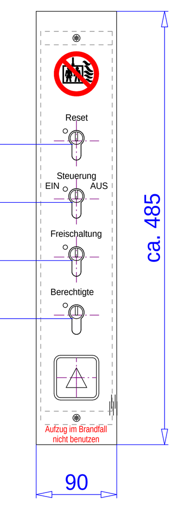

Außenbedienelement
Etage: 1

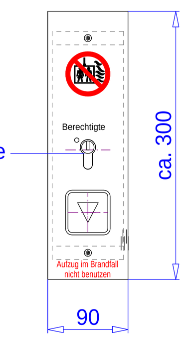

Paneele:

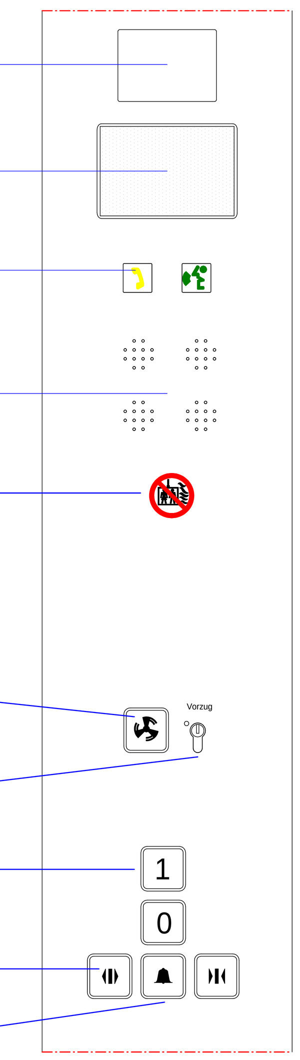

Schachtgrundriss:
B-B

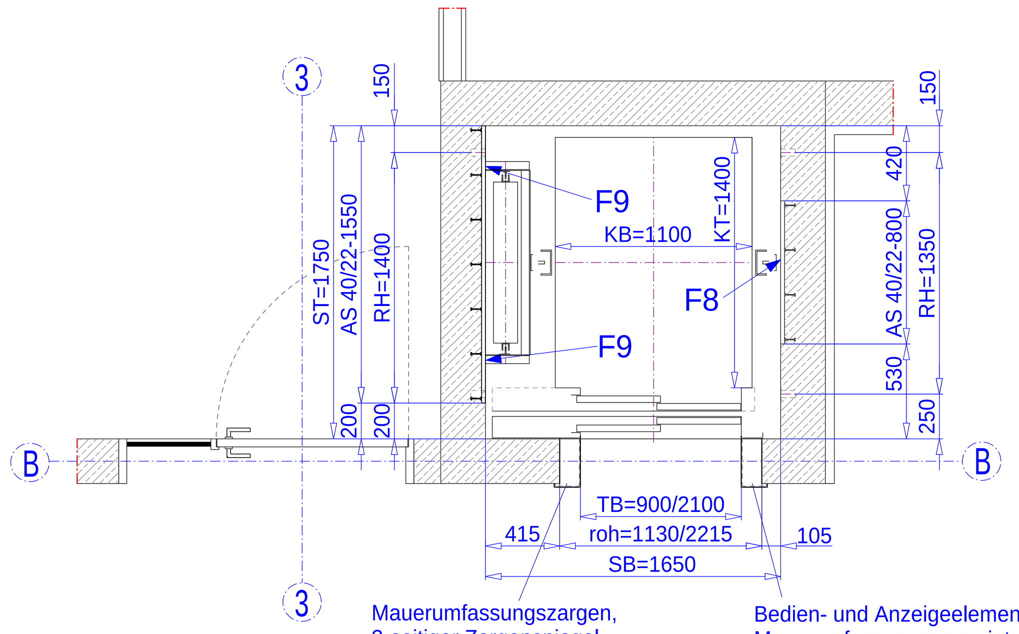

Mauerumfassungszargen, 3-seitiger Zargenspiegel umlaufend ca. 130 mm

Bedien- und Anzeigeelemente in Mauerumfassungszarge integriert (Bedienelemente mind. 500 mm aus Gebäudeecken)

Kabinengestaltung:

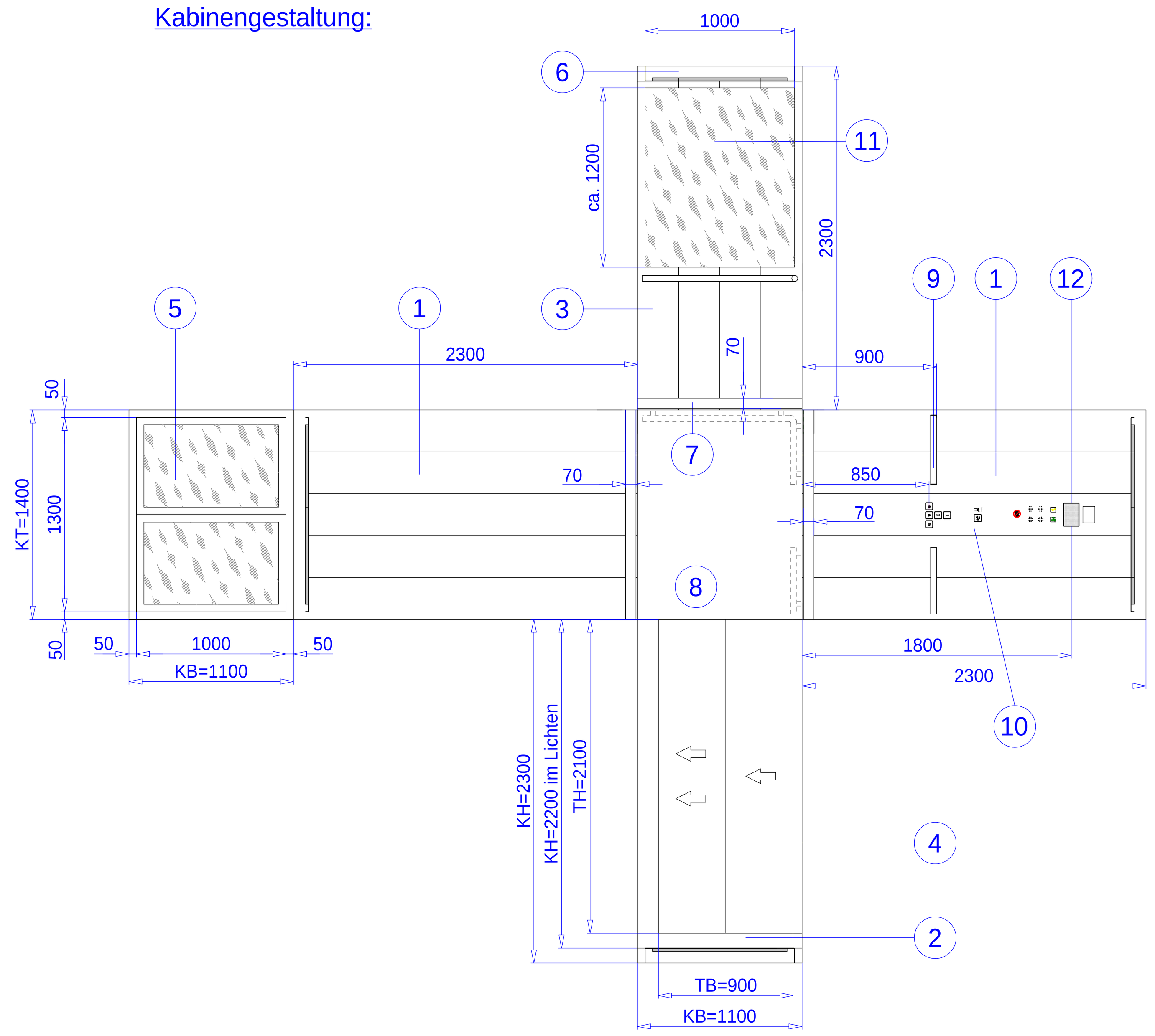

Edelstahl: geschliffen

Edelstahl: Leder

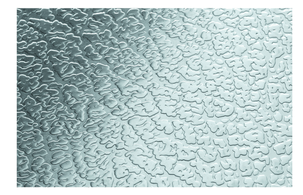

Edelstahl: Leinen

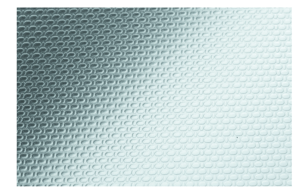

Edelstahl: Karo

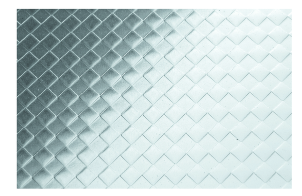

Außenansicht:
Etage: 0, 1

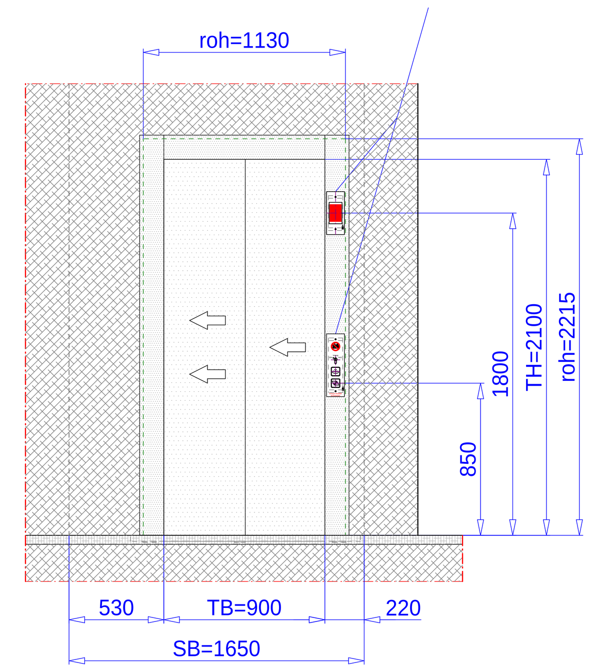

Schachtgrubengrundriss:
C-C

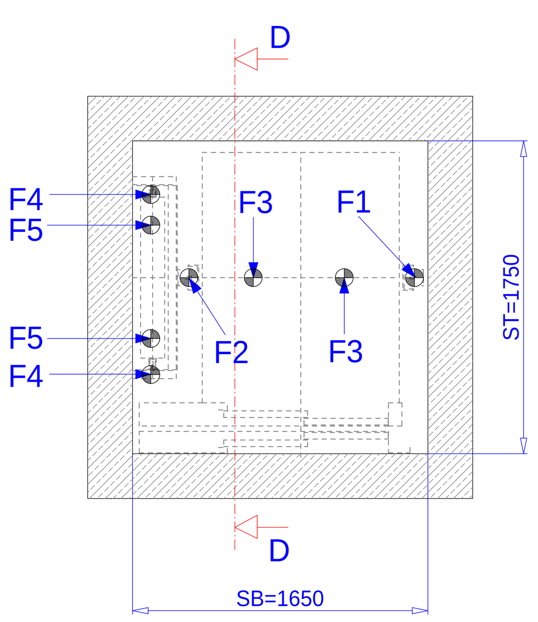

Detail Y:

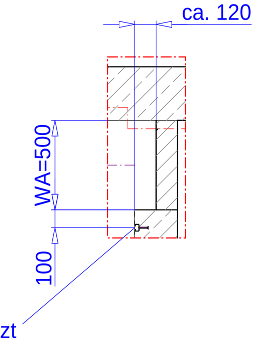

- Höhe & Breite für beide WA identisch (siehe Höhenschnitt)
- Höhenlage Ankerschiene für beide WA identisch

Detail Z:

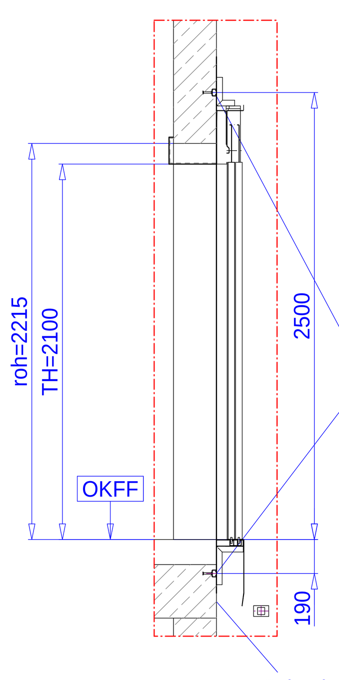

Auf Grund der Bodenausführung, verlängerte Türbefestigungswinkel bzw. Winkelprofil in der Rohbautürlaibung für Türbefestigung auf Rohboden montiert, Lieferung und Montage AN-Aufzug

Schnitt E-E:

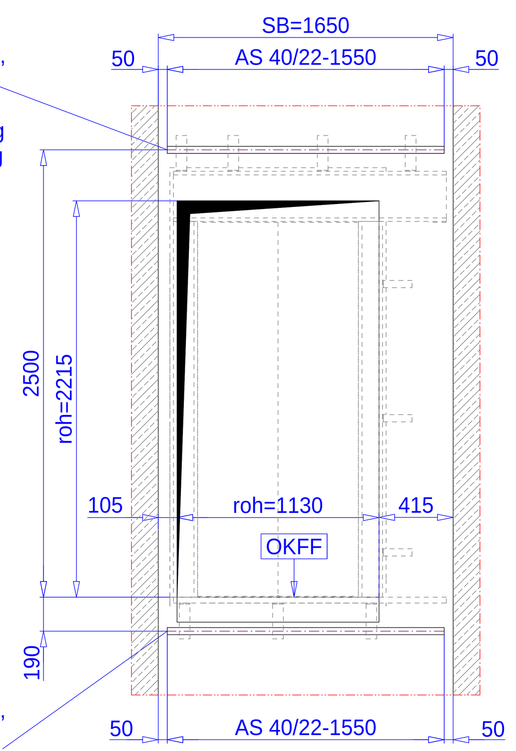

Auf Grund der Bodenausführung, verlängerte Türbefestigungswinkel bzw. Winkelprofil in der Rohbautürlaibung für Türbefestigung auf Rohboden montiert, Lieferung und Montage AN-Aufzug

Leitdetail X:

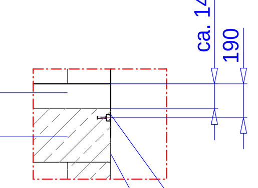

Auf Grund der Bodenausführung, verlängerte Türbefestigungswinkel bzw. Winkelprofil in der Rohbautürlaibung für Türbefestigung auf Rohboden montiert, Lieferung und Montage AN-Aufzug

Personen-/ Lastenaufzug	:	PA 01
Förderhöhe	:	3,96 m
Anzahl Haltestellen	:	2
Geschwindigkeit	:	1,00 m/s
Tragfähigkeit	:	630 kg / 8 Personen

Abkürzungen

KB	- Fahrkorbbreite	SB	- Schachtbreite
KT	- Fahrkorbtiefe	ST	- Schachttiefe
KH	- Fahrkorbhöhe	SG	- Schachtgrube
TB	- Türbreite	SK	- Schachtkopf
TH	- Türhöhe	FH	- Förderhöhe
FTH	- Fahrkorbtürhöhe	GG	- Gegengewicht
FK	- Fahrkorb	i.L.	- im Lichten
AS	- Ankerschienen	RH	- Rüsthülsen
TWR	- Triebwerksraum	WA	- Wandausschnitt
WD	- Wanddurchbruch	DD	- Deckendurchbruch
OK	- Oberkante	FF	- Fertigfußboden

Lastangaben:

Belastung in der Grube
F1 = 24 kN beim Fangen des Fahrkorbs
F2 = 24 kN beim Fangen des Fahrkorbs
F3 je = 34 kN beim Aufsetzen des Fahrkorbs
F4 je = 4 kN unter den Gegengewichtsschienen
F5 je = 30 kN beim Aufsetzen des Gegengewichts
-> F1/F2, F3 und F5 treten nicht gemeinsam auf

Belastung an der Montagehilfe Schachtkopf
(Ankerschiene bzw. Lastöse / baus. eingebracht)
F6 je = 5 kN
F7 je = 20 kN

Belastungen (Druck/Zug) an den Ankerschienen in der Schachtwand
F8 je = 4 kN
F9 je = 4 kN

ggf. Belastung auf die Schachtwände im Schachtkopf durch Maschinenträger mittels angedübelte Konsolen
F10 je = 25 kN
F11 je = 33 kN

Sämtliche Schachteinbauteile (Ankerschienen, Rüsthülsen, Rüstschuhe, Lastösen) sind vom AN-Aufzug zu liefern und bauseits beim Errichten des Schachtes einzusetzen.

Index	Datum	Änderung	gez.:	gep.:
A	22.2.24	WA in WD geändert (nicht Schachtbreit)	THE	THE

Höhenbezug: ±0.00 = 206,00m DHHN2016

Bauherr: Große Kreisstadt Döbeln
Der Oberbürgermeister
Obermarkt 1; 04720 Döbeln
Unterschrift

Projektsteuerung:

Architekt:
Unterschrift

Außenanlagen: | HLS-Planung:

Tragwerksplanung: | Planung Elt:

Tiefbau und Medienplanung: | Fachplaner: ..

Projekt: Schulstandort Döbeln Ost
Neubau einer zweizügigen Grundschule mit Schulhort

Planinhalt: Förderanlagen
Detailplan
Personenaufzug PA01: Grundrisse, Schnitte, Details, Lastangaben, Ansichten, Kabine

Planungsphase: Ausführungsplanung
bearbeitet: THE
geprüft: .

Maßstab:	Plandatum:	Planstatus:	Plannr.:	Index:
1:5; 1:25; 1:50	14.02.2024	Freigegeben	5-AZ-DE-XX-461	--

Projektnummer	Planersteller	Phase	Gewerk	Planart	Ebene	Blattnummer	Index	Status
2003_DÖB_SCH		5	AZ	DE	XX	461	--	F

Plannummer

Weitergabe sowie Vervielfältigung dieses Dokuments, Verwertung und Mitteilung seines Inhalts sind verboten, soweit nicht ausdrücklich gestattet. Zuwiderhandlungen verpflichten zu Schadenersatz. Alle Rechte für den Fall der Patent-, Gebrauchsmuster- oder Geschmacksmustereintragung vorbehalten.

Ablage: