Grundriss Wand im Abschnitt Xe u. Xf

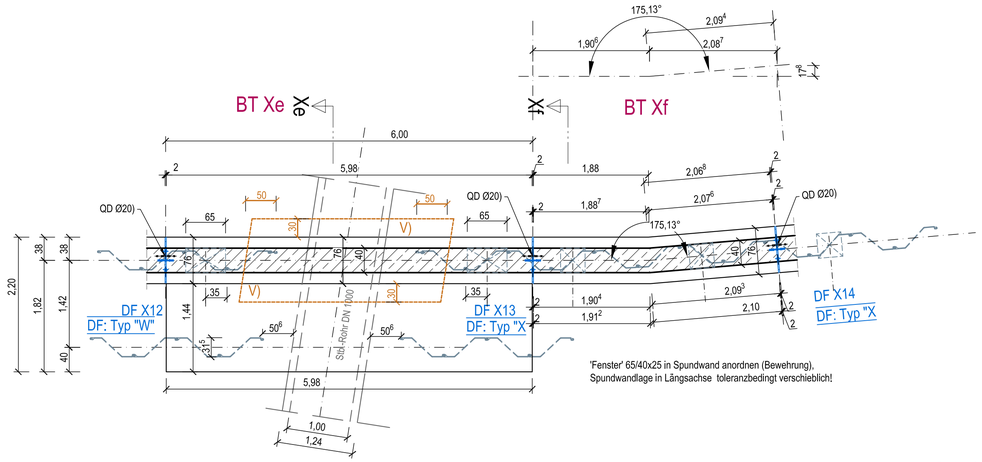

Schnitt Xe - Xe

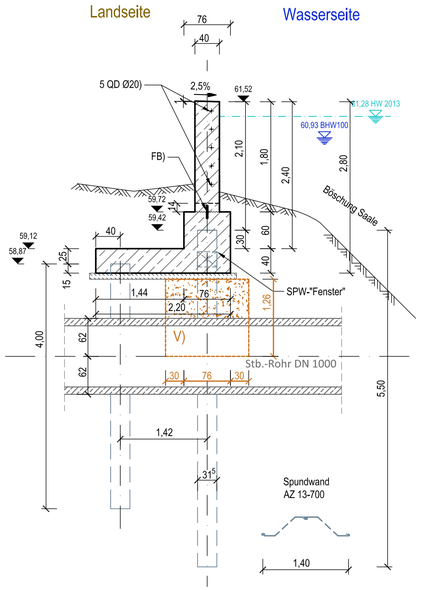

V)
Verfüllbereich mit Bodenmörtel/
bindigem Material
gemäß Objektplanung/
Ausschreibung!

Schnitt/Wandansicht

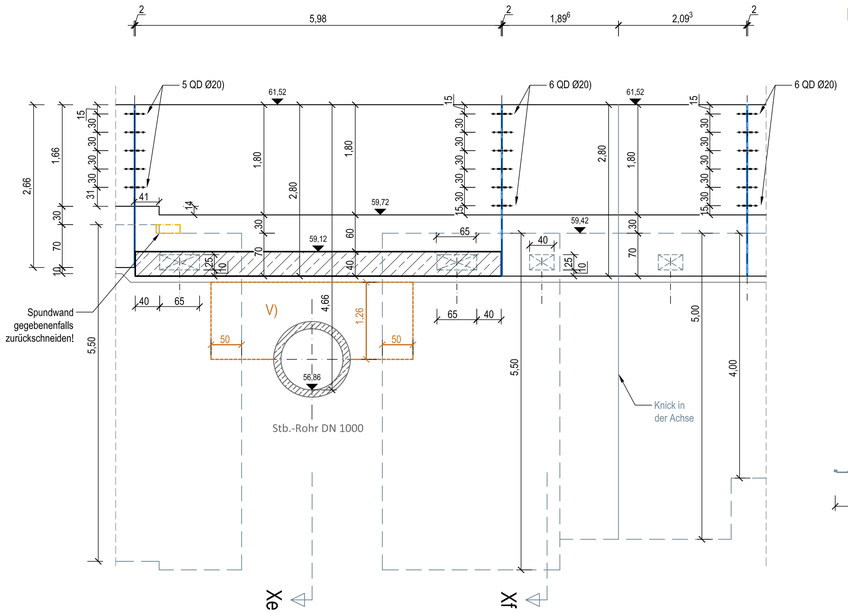

Schnitt Xf - Xf

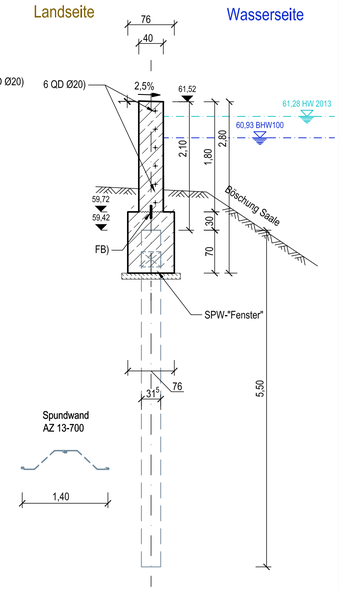

Legende

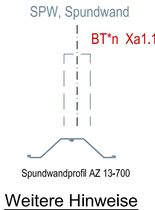

BT*n Xa1.1, BT Xa1.2 usw. Unterbauteilbezeichnung

Stahlbeton C35/45 WU

Sauberkeitsschicht,
Unterbeton C12/15

DFn, FB (AF)
Dehnungs- u. Arbeitsfugen

Weitere Hinweise

zur Bauausführung, Baustoffe, Angaben zu Fugenbändern, Querkraftdübeln u.a. s. Plan SP-1.UF

zugehörige Pläne: SP/AP-3.4 Grundriss, Schnitte im Abschnitt - Xe/Xf - (dieser Plan)
B/AP-S4.1(und gegebenenfalls weitere, B/AP-S4.x)
SP/AP-1.UF Lageplan-Übersicht, Fugenausbildung, Details
SP/AP-2.1 Grundriss, Abschnitte Xa bis XL
SPW/AP-1.U ff Spundwandpläne
Pläne der Objektplanung der MUTING GmbH

Index	Datum	Name	Änderungsbeschreibung

Auftraggeber
Stadt Bernburg (Saale)
Schlossgartenstraße 16
06406 Bernburg (Saale)

Objektplanung
MUTING GmbH
Rothenseer Straße 24
39124 Magdeburg
Tel.: 0391 2561-100
www.muting.de
muting@muting.de

Tragwerksplanung
PGI MAGDEBURG
Grund-u. Ingenieurbau GmbH
Rothenseer Straße 24
39124 Magdeburg
E-Mail:
Tel.: 0391/300 42 30
Fax.: 0391/300 42 37
ing.buero@pgi-md.de

Projekt
Hochwasserschutz Bernburg (Saale) - Talstadt
3. BA: Am Werder

Projektteil
Ausführungsplanung
-Tragwerksplanung -

Planart
S C H A L P L A N
Am Werder mit Anschluss 2. BA
Grundriss, Schnitte im Abschnitt Xe u. Xf

2023	Datum	Name	Maßstab	Projekt- / Plan-Nr.	Index
Gezeichnet	16.05.23	Meyer	1:50	20/013	
Bearbeitet	16.05.23	Zettwitz/Mey	< Blattgröße > 840 x 420	SP/AP-3.4	-

14.04.2023 - K20013 R0 AP-BBG-BA3.dwg