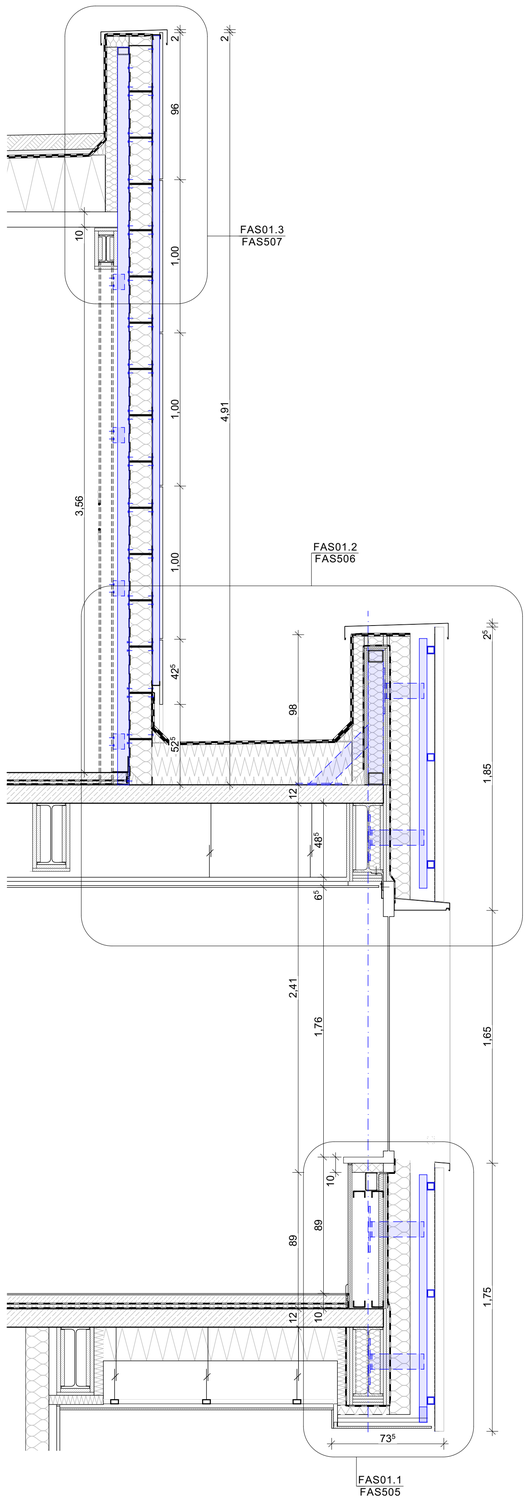

FAS01 Fassadenschnitt

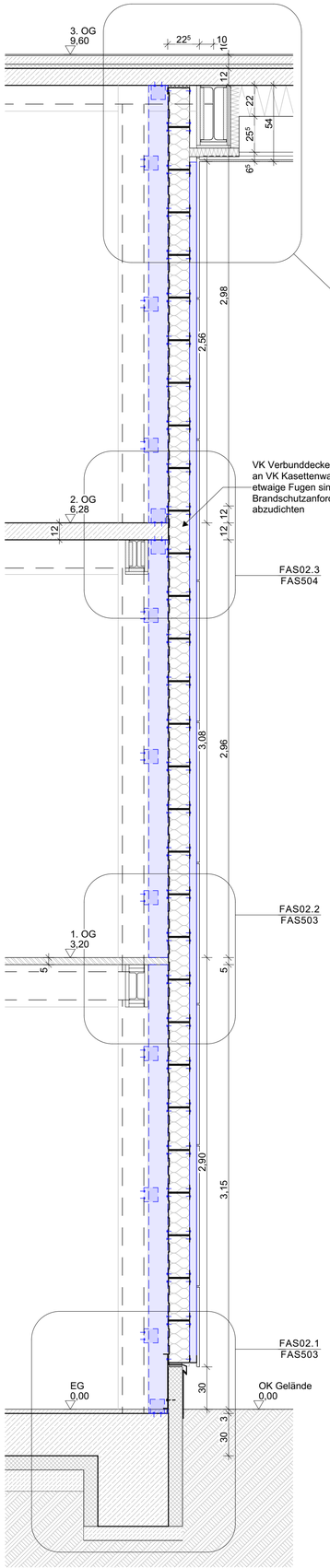

FAS02 Fassadenschnitt

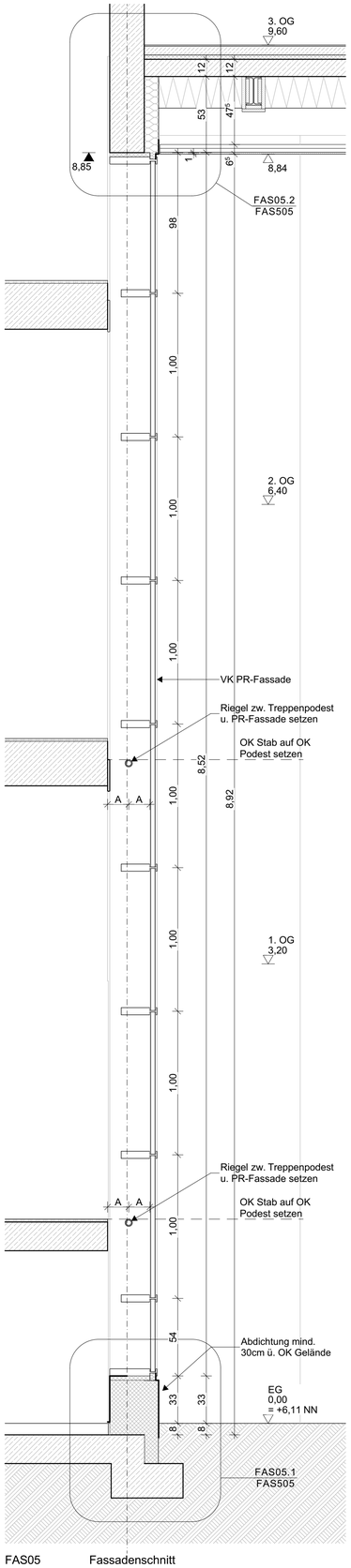

FAS05 Fassadenschnitt

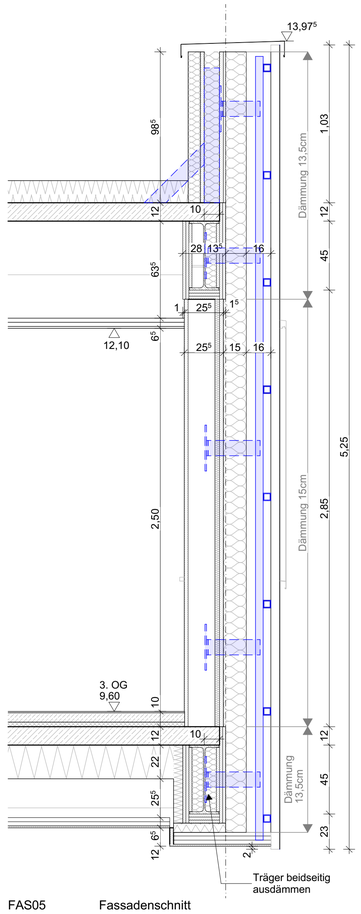

FAS05 Fassadenschnitt

LEGENDE:

Schraffuren

- Abbruch
- Stahlbeton/ WU Beton
- Mauerwerk
- Mauerwerk 11,5 cm/Verblender
- Trockenbau
- Dämmung weich/hart
- Bauteil neu
- Bestandswände Massiv

Bauteile

STB	Stahlbeton
MW	Mauerwerk
GK	Gipskarton
GKI	Gipskarton, imprägniert
MF	Mineralfaserplatten
P	Putz
FL	Fliesen
GF	Glasfasertapete
A	Anstrich
E	Estrich
EH	Epoxidharzbeschichtung
WS	Natur-/Betonwerkstein
PK	Parkett
KT	Kautschuk
LI	Linoleum
PVC	PVC-Belag
TP	Teppich

Türen gem. EU-Norm, Höhen ab OKFF

EI 30-C	Feuerhemmend (T30)
EI 90-C	Feuerbeständig (T90)
EI 30-CS	Feuerschutzabschluss (T30/RS)
C und CS	Selbstschließend
CS	Rauchschutz dichtschließend
dT	Türunterschnitt
TUS	Türunterschnitt

Brandschutz gem. EU-Norm

EI 90	Feuerbeständig	(F 90)
EI 30	Feuerhemmend	(F 30)
REI-M 90	Brandwand tragend	(BW)
EI-M 90	Brandwand nicht tragend (BW)	
R	Tragfähigkeit	
M	Mechanische Einwirkung	
F	Feuerlöscheinrichtung	
HY	Wandhydrant	
NA	Notausgang	
RWA	Rauch-Wärmeabzug	
BMZ	Brandmeldezentrale	

Entwässerung

DN	Regenfallrohr
RR	Regenrinne
RE	Rinne Entwässerung
BE	Bodeneinlauf

Zeichen

- +3,60 OKFF 25,00 OKRD — Höhenkote im Grundriss
- +2,40 — OKFF Oberkante Fertigfußboden
- +3,35 — OKRD Oberkante Rohdecke
- +4,80 / +3,35 — UKRD Unterkante Rohdecke / UKAD Unterkante Abhangdecke
- +3,60 / +3,35 — Deckenversprung RD
- +2,40 / +2,15 — Deckenversprung AD
- Sonnenschutz
- Glasausschnitt Tür
- Schnittführung

Allgemeine Abkürzungen

UK	Unterkante
OK	Oberkante
RH	Raumhöhe (OKFF-UKRD)
LH	Lichte Höhe (OKFF-UKAD)
BRH	Brüstungshöhe (OKFF-OK Fen.bank)
BRH roh	Brüstungshöhe roh (OKRD-OK roh)
RD	Rohdecke
RS	Rohsohle
RF	Rohfußboden
FF	Fertigfußboden
AD	Abhangdecke
UZ	Unterzug
üZ	Überzug
DF	Dehnfuge
BD	Bodendurchbruch
DD	Deckendurchbruch
WD	Wanddurchbruch
BS	Bodenschlitz
WS	Wandschlitz
LR	Leerrohr/Rohrhülse
BK	Brüstungskanal
RV	Revisionsklappe
NE	Neu
BT	Bestand

Raumstempel

A	Fläche o. Putzabzug
U	Raumumfang
B	Bodenbelag
W	Wandbelag
D	Decke Oberfläche

- Detailmarkierung
- (106_D_420_) Detailname

HINWEISE:

Niveaugleicher Anschluss an Bestand, OKFF EG = OKFF EG Bestand

1. Sämtliche Maße sind am Bau zu prüfen!
2. Höhenangaben beziehen sich auf OKFF.
3. Statisch wirksame Bauteile gem. Angabe Brandschutz ertüchtigen.
4. Einbauten in statische Bauteile (Wände, Decken, Stützen, Unterzüge usw.) siehe Schalpläne.
5. Sämtliche haustechnische Angaben sind nur in Verbindung mit den Haustechnikplänen des Ingenieurbüros für Gebäudetechnik gültig!
6. Sämtliche statische Angaben sind nur in Verbindung mit den aktuellen Schalplänen gültig!
7. Abdichtung und Iso-Kimsteine unter ALLEN aufgehenden MW-Wänden bzw. auf Sohle.
8. Abgehängte Decken und Wandbeläge (Putz, Vlies, Anstrich, usw.) gem. Raumstempel.
9. Alle Befestigungs- und Verbindungsmittel mit bauaufsichtlicher Zulassung, im Außeneinsatz korrosionsgeschützt (z.B. Edelstahl).

Eine flächendeckende Brandmeldeanlage ist vorzusehen.
Alle tragende und aussteifende Bauteile sind feuerbeständig auszuführen.

VORABZUG

Index	Änderungen / Ergänzungen	Datum	gez.
A - IA		In Bearbeitung	

Plannummer: **2103 A FAS501 Fassadenschnitt FAS 01+02+05 A - IA** Index: **A - IA**

Projekt: Israelitisches Krankenhaus in Hamburg
IK-H OP-Sanierung

Fachplaner: | Freigabe:

Bauherr: Israelitisches Krankenhaus in Hamburg
Orchideenstieg 14
22297 Hamburg | Freigabe:

Planung: euroterra. architekten ingenieure
euroterra GmbH
architekten ingenieure
Ness 1
20457 Hamburg
040 - 2787 588-0
040 - 2787 588-9
info@euroterra.de
www.euroterra.de | Freigabe:

Phase: Ausführungsplanung Details

Darstellung: Fassadenschnitt FAS 01+02+05

Blatt:	DIN A1
Maßstab:	1:20
Planstand:	In Bearbeitung

Plannummer: **2103 A FAS501**

Index: **A - IA**

Druckdatum: 19.06.2024