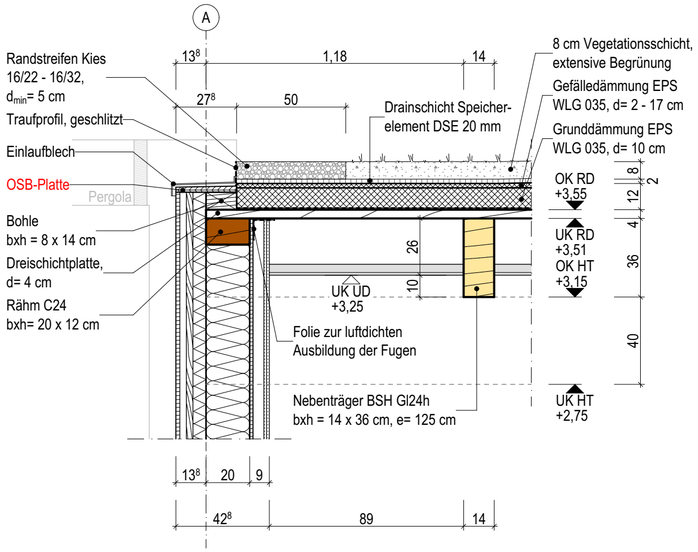

Aufbau Attika (innen nach außen):

- 1,5 cm	OSB-Platte
- 14,0 cm	Holzrahmen h= 8cm, ausgedämmt
- 6,0 cm	Holzfaserdämmplatte diffusionsoffen u. wasserabweisend
- 3,0 x 5,0 cm	Unterkonstruktion Hinterlüftung (Leistung Fassade)
- 3,0 x 5,0 cm	Konterlattung vertikal (Leistung Fassade)
- 1,8 cm	Außenverkleidung (Leistung Fassade)

Wandaufbau (außen nach innen):

- 1,8 cm	Außenwandverkleidung/ Holzverschalung
- 3,0 x 5,0 cm	Konterlattung vertikal
- 3,0 x 5,0 cm	Unterkonstruktion Hinterlüftung
- 6,0 cm	winddichte Holzfaserdämmplatte, diffusionsoffen u. wasserableitend
- 20,0 cm	Holrahmenwerk mit Gefachdämmung aus Holzfaser
- 1,5 cm	OSB-Platte
- 1,25 cm	Gipskartonplatte

Dachaufbau Hauptdach:

- 10,0 cm	Gründach / Bekiesung
- mind. 1,5 mm	Kunststoffabdichtungsbahn
- 12,0 - 27,0 cm	Gefälledämmung PIR
- 1 Lage	Dampfsperre
- 4,0 cm	Dreischichtplatte gem. stat. Anforderungen

Dachaufbau Dachflächen Innenhof:

- mind. 5,0 cm	Kies
- mind. 1,5 mm	Kunststoffabdichtungsbahn
- 2,0 - 7,0 cm	Gefälledämmung PIR
- 1 Lage	Dampfsperre
- 4,0 cm	Dreischichtplatte gem. stat. Anforderungen

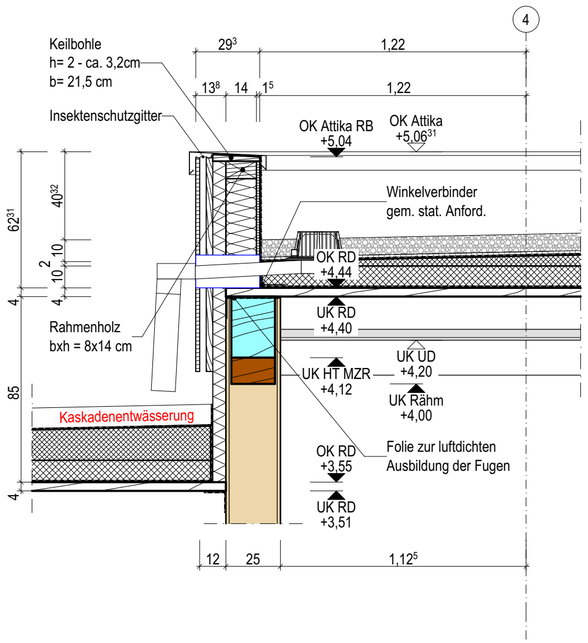

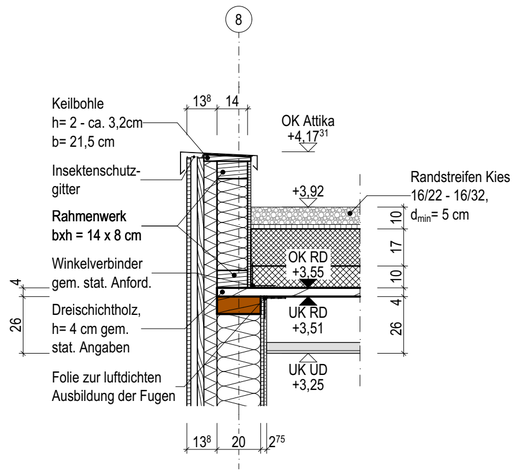

Info

Der Entwurf ist geistiges Eigentum des Planers und urheberrechtlich geschützt. Vervielfältigungen und Weitergabe an Dritte erfolgt nur mit ausdrücklicher Genehmigung des Planverfassers.
Bei Mißbrauch bleiben rechtliche Schritte vorbehalten.

Alle Maße sind vom Unternehmer am Bau verantwortlich zu prüfen. Bei Unstimmigkeiten ist unverzüglich die Bauleitung zu informieren.

Brüstungs-, Tür- und Fensterhöhen beziehen sich auf den Fertigfußboden.

Für die Verwendung von DWG-Dateien ist die Formatierung und Darstellung der zugehörigen PDF-Datei maßgebend.

Darstellung: verdeckte Kante; über der Schnittebene; Abdichtung; Achse; Bauteil, F30; Detail-Nr. Detailmarker

Materialien: Holz; Metallständerwand; Dämmung, hart; Dämmung, weich; Dämmung, Holzfaser; Dachbegrünung; Kies

Aussparungen Einbauteile: Wanddurchbruch (L/B)

Höhenkoten: -0,17 OK Fertig; -0,17 OK / UK Roh

Abkürzungen

FFB	Fertigfußboden	OK/UK	Ober-/ Unterkante	RB	Rohbau
RD	Rohdecke	HT	Hauptträger	DB	Durchbruch
UD	Unterdecke	NT	Nebenträger	RR	Regenfallrohr

VORABZUG
Plan dient zur Orientierung
Kalkulationsgrundlage ist das Leistungsverzeichnis

Index	Datum	Änderung
LV	07.02.2025	Erster Ausgabestand

Norden: N

Übersicht

OK FFB EG = ± 0,00 = 161,20 m ü. NHN (DHHN2016)

Projekt

Ersatzneubau Naturkita im Fliegerhorst in Oschatz

Am Forsthaus 36
04758 Oschatz

Bauherr

Große Kreisstadt Oschatz

Neumarkt 1
04758 Oschatz
post@oschatz.org
T 03435 970 271
F 03435 970 277

Datum, Unterschrift

Entwurfsverfasser

Planinhalt: **Dachdetaile**
Maßstab: 1:20
Plannummer: 241456_AR_6_D-360-01
Index: LV
Planstand: Anlage zum Leistungsverzeichnis
Projektnr.: 241456
Planung: entw. geänd. gez. gepr.
Größe: 594/420 mm