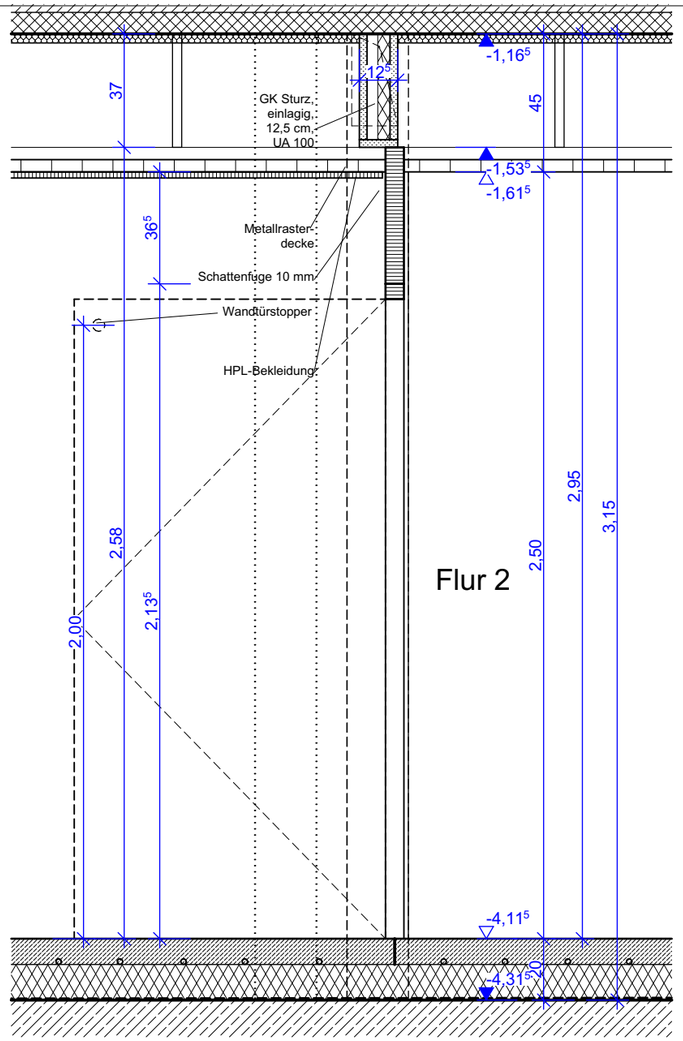

Vertikalschnitt

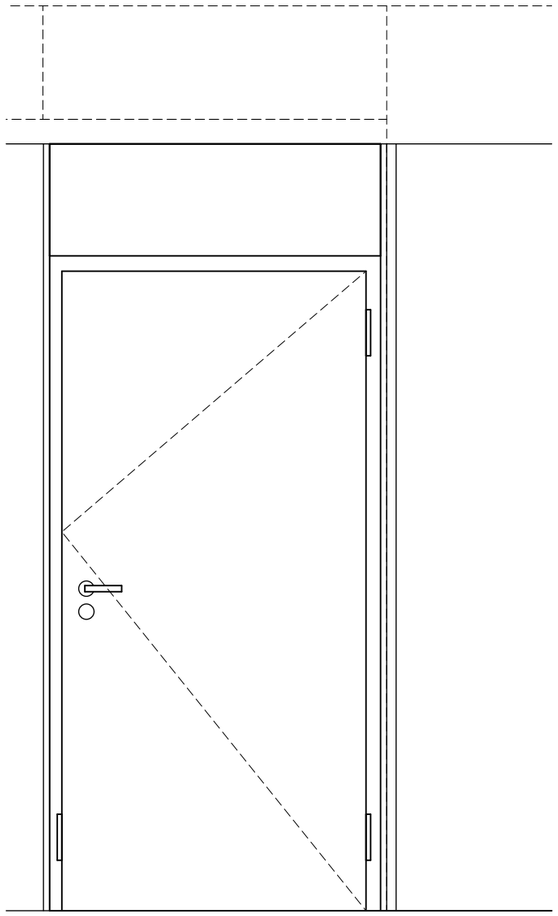

Ansicht Bandseite

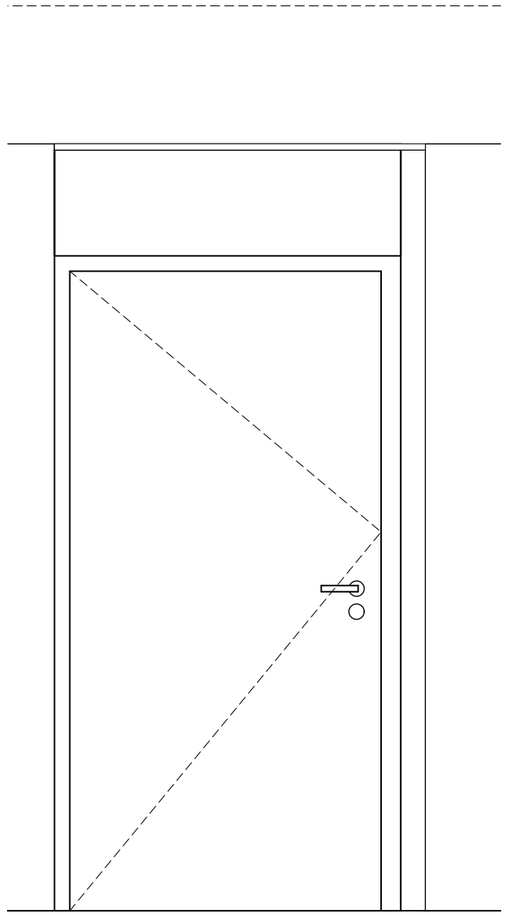

Ansicht Bandgegenseite

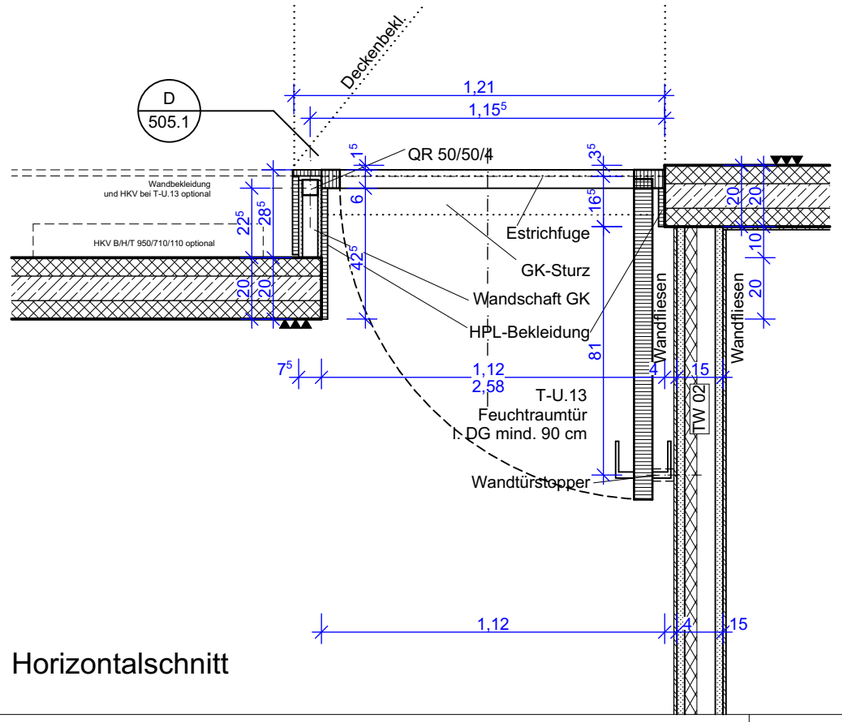

Horizontalschnitt

Sinngemäß für:
T-U.13
T-U.16
T-U.25

01 Anschlag, Leuchte

11.03.2024

BAUHERR
3-Feldsporthalle Oschatz
Bahnhofstraße 1
04758 Oschatz

UNTERSCHRIFT DATUM UNTERSCHRIFT DATUM UNTERSCHRIFT DATUM

FACHPLANER UNTERSCHRIFT DATUM

BEARBEITET PLANDATUM 30.08.2023 MASSTAB 1:20

FACHPLANER 01 PLANSTAND 64

5. Ausführungsplanung

PLANINHALT
T - U.13 / U.16 / U.25
D 505

Kein Ausführungsplan!
Nur als Anlage zum LV.

CODIERUNG PLANINHALT - KGR 300-

MAßNAHME
Stadtverwaltung Oschatz
Neumarkt 1
04758 Oschatz

MAßNAHMENNR -

LIEGENSCHAFT / BAUWERK-BAUKÖRPER / BAUWERK

LIEGENSCHAFTSNUMMER

IS-OBJEKT-NR