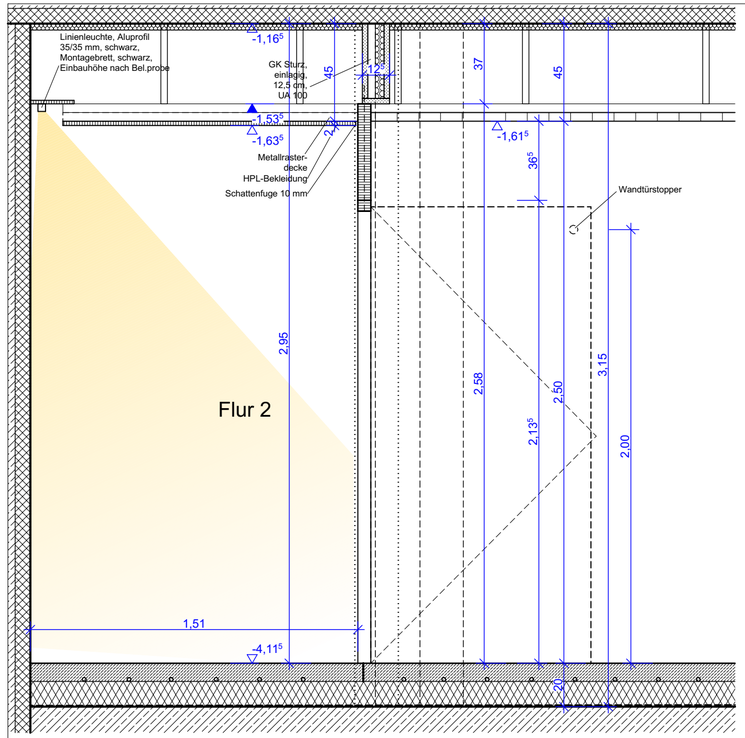

Vertikalschnitt

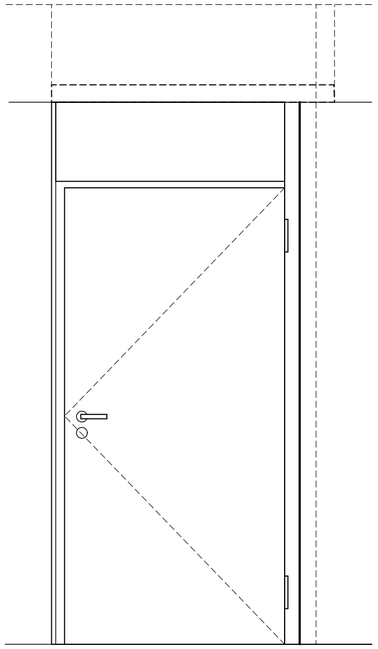

Ansicht Bandseite

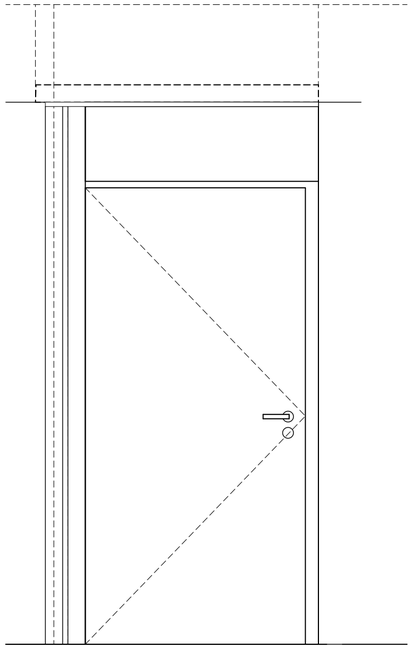

Ansicht Bandgegenseite

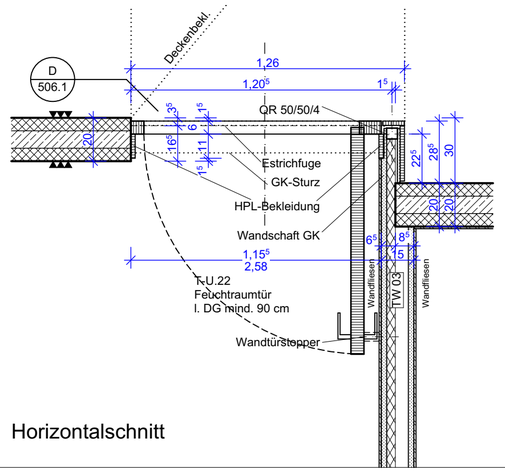

Horizontalschnitt

11.03.2024

01 Anschlag, Leuchte

Alle Maße sind eigenverantwortlich auf Plan und Baustelle zu prüfen.
Maßabweichungen sind unverzüglich der Bauleitung und dem Architekten mitzuteilen.
Die Projektpläne der Fachplaner sind zu beachten!
Alle Pläne sind nur in Verbindung mit den statischen Ausführungsunterlagen gültig.

INDEX	ÄNDERUNG/ ERGÄNZUNG	DATUM	NAME

PLANSTAND: 5 - Ausführungsplanung
FACHPLANER
UNTERSCHRIFT: 30.08.2023
BAUHERR: Stadtverwaltung Oschatz, Neumarkt 1, 04758 Oschatz
UNTERSCHRIFT
DATUM
PLANSTAND
FACHPLANER: 01
BEARBEITET
PLANDATUM: 30.08.2023
MASSTAB: 1:20
DATUM
DATUM
DATUM

PLANINHALT: T - U.19 / U.22
CODIERUNG PLANINHALT
PLANNR: D 506
INDEX: 01

MAINAME: 3-Feldsporthalle Oschatz, Bahnhofstraße 1, 04758 Oschatz
MAINAMENNR: -
KGR: 300-
FGR: -
LIEGENSCHAFT / BAUWERK-BAUKÖRPER / BAUSTEIN
LIEGENSCHAFT TEILNUMMER: -
IS-OBJEKT-NR: -