In unserer Bemessung haben wir die Holzständerwand nun wie besprochen als teilweise Vorabmontage berücksichtigt.
Gerne können wir uns zu einem späteren Zeitpunkt mit der ausführenden Firma bezüglich der bevorzugten Montageweise abstimmen.

Positionsplan 2. OG

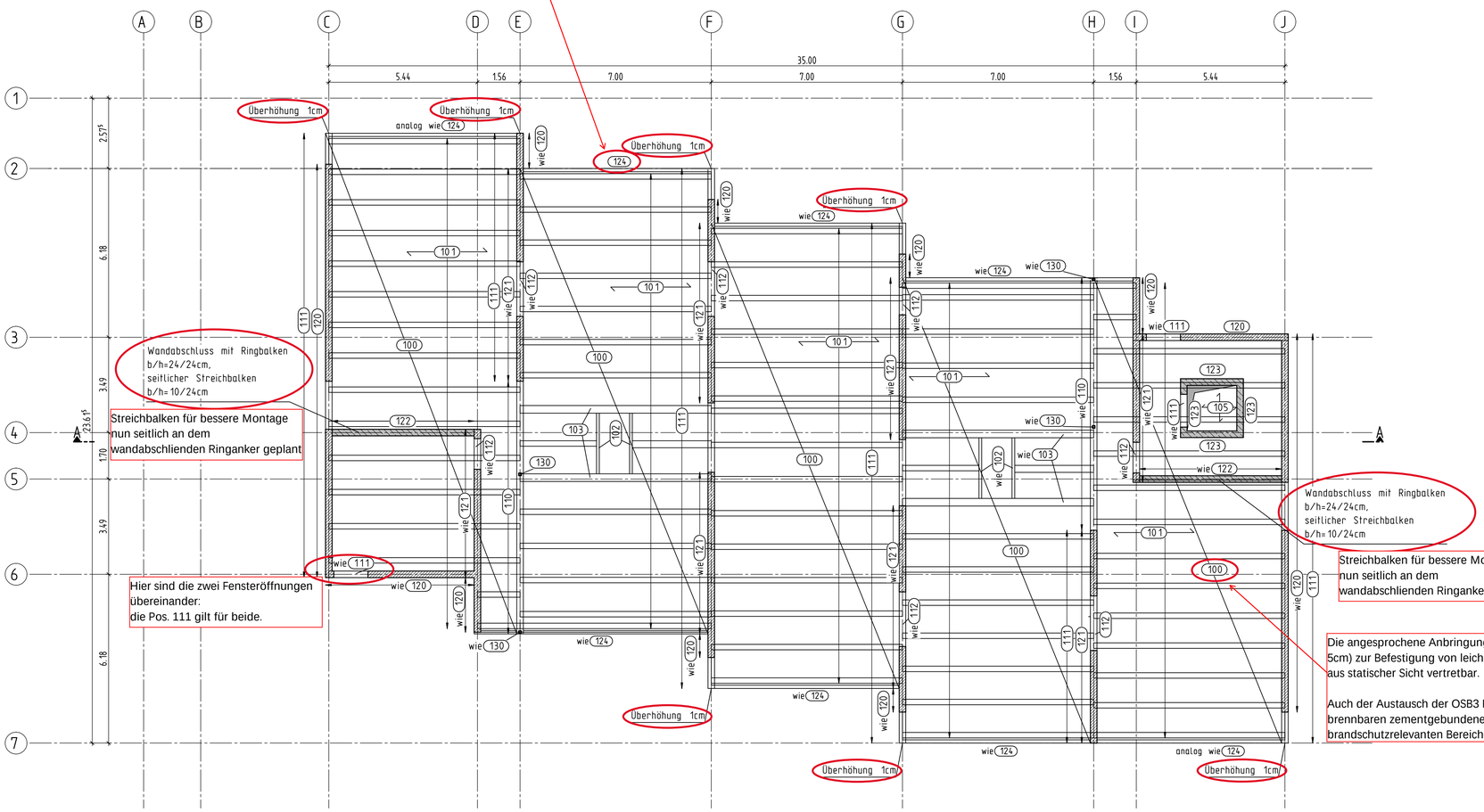

Die angesprochene Anbringung eines Holzes (ca. 8/9, 5cm) zur Befestigung von leichten Installationen ist aus statischer Sicht vertretbar.

Auch der Austausch der OSB3 Platten mit nicht brennbaren zementgebundenen Spanplatten ist in den brandschutzrelevanten Bereichen möglich.

Position	Bauteil	Material	Querschnitt
100	Dachdecke Randrippen Innenrippen siehe Pos. 101	OSB-3 C24	d = 25mm b/h = 12/8cm
101	Dachbinder	GL24h	b/h = 20/36cm, e <= 125 cm
102	Wechsel	GL24h	b/h = 10/36cm
103	Dachbinder	GL24h	b/h = 28/36cm
105	Aufzugsüberfahrt	C25/30, XC1	h = 18 cm
110	Unterzug	S235 JR	HEB 240
111	Ringanker/ Unterzug	C25/30, XC1	b/h = 24/24cm
112	Sturz	KS-Flachsturz, 4DF	b = 24 cm Auflagertiefe t = 17,5 cm
120	Außenwand	KS-P SFK20 RD 2,0 DBM	d = 24 cm
121	Innenwand	KS-P SFK20 RD 2,0 DBM	d = 24 cm
122	Innenwand	C25/30, XC1	d = 24 cm
123	Aufzugswand	C25/30, XC1	d = 25 cm
124	Holzständerwand Kopfrippe Fußrippe Randrippe Innenrippe Beplankungsstoß	 C24 C24 C24 C24 C24	 b/h = 16/8cm b/h = 16/12cm b/h = 14/16cm b/h = 6/16cm b/h = 16/14cm
130	Stütze	S235JR	QRO 100x6,3mm, warmgefertigt

Legende:

- Stahlbeton C25/30 (Schnitt/Ansicht)
- aufgehend Stahlbeton
- Mauerwerk KS-P 20-2,0; Dünnbettmörtel; tragend (Schnitt/Ansicht)
- Mauerwerk KS-P 20-2,0; Dünnbettmörtel; nicht tragend
- NH C24 falls nicht anders angegeben

Änderungen zum vorhergehenden Planstand

Stand: 26.07.2024

Index	Änderung	Bearbeiter	Datum
e			
d			
c			
b			
a			

Ingenieurbüro für Tragwerksplanung
Dr.-Ing. Christian Müller GmbH
Windscheidstraße 12, 10627 Berlin, Tel 030 / 323 016 66

Bauherr: Ev. Kirchenverband für Kindertageseinrichtungen Berlin Mitte-Nord, Händelallee 22, 10557 Berlin

Bauvorhaben: Neubau einer Kindertagesstätte, Elchdamm 217, 13503 Berlin

Plan: Positionsplan 2.OG

VORABZUG

Erstellt am	Gerechnet	Maßstab	Auftrags-Nr.	Plan-Nr.
26.07.2024	E. Beringmeier	1:100	1911	P-2OG-1

H/B = 594 / 841 (0.50m²) Allplan 2024