Ansicht von Süden

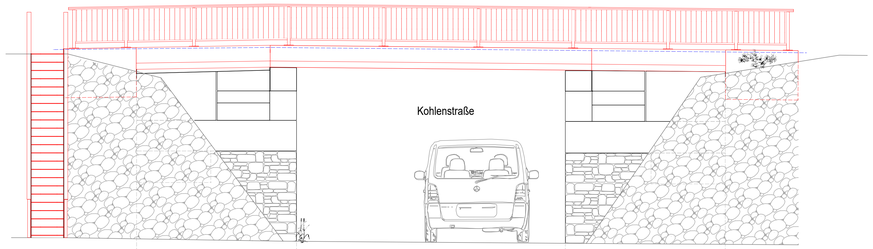

Schnitt A - A M 1:50

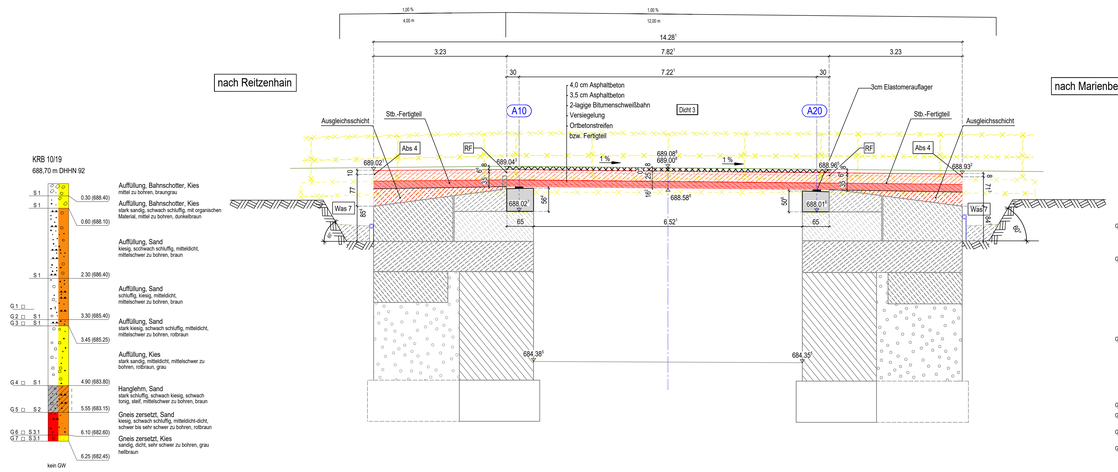

Draufsicht M 1:50

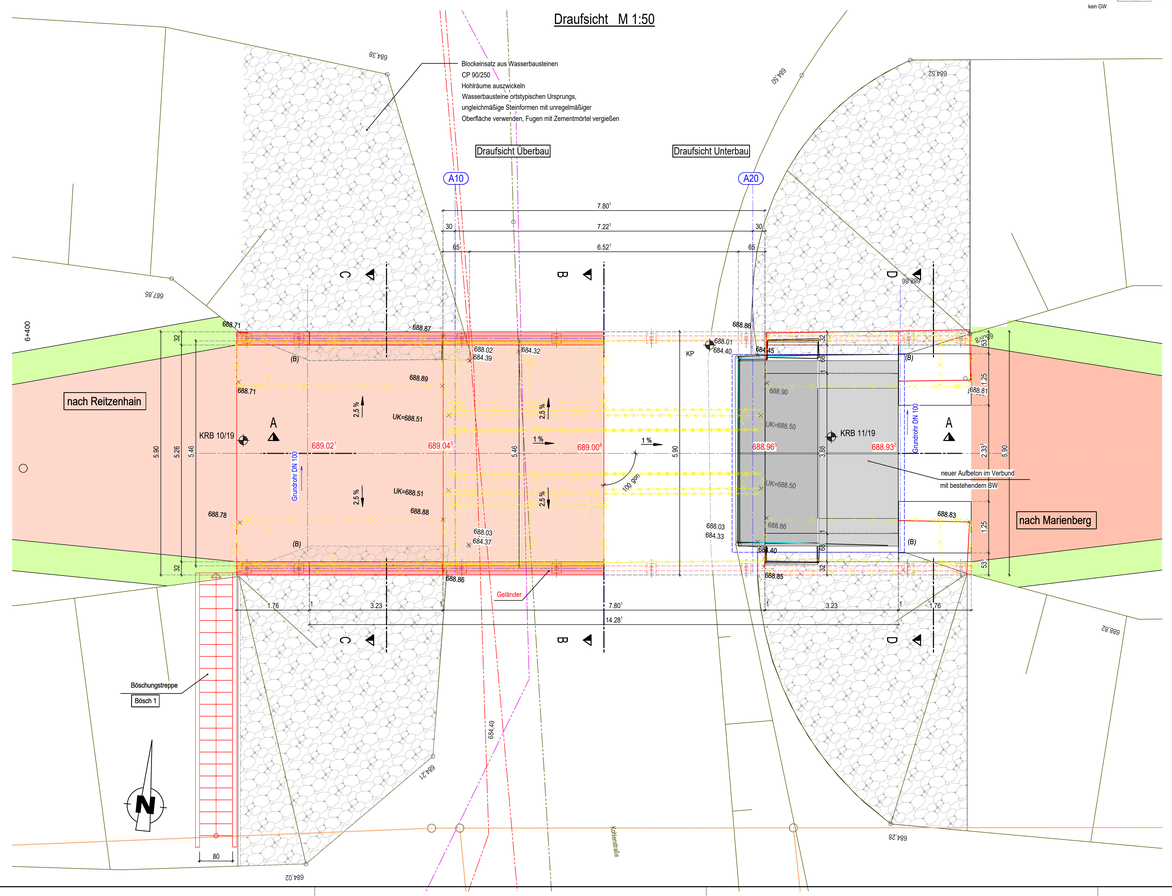

Schnitt B - B M 1:50

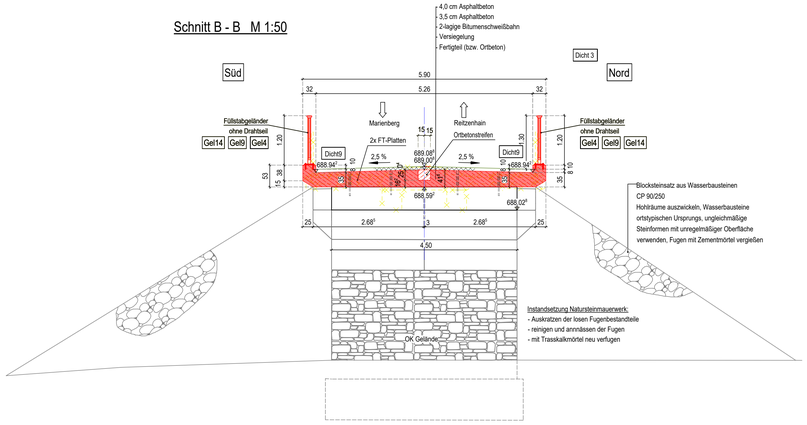

Schnitt C - C M 1:50

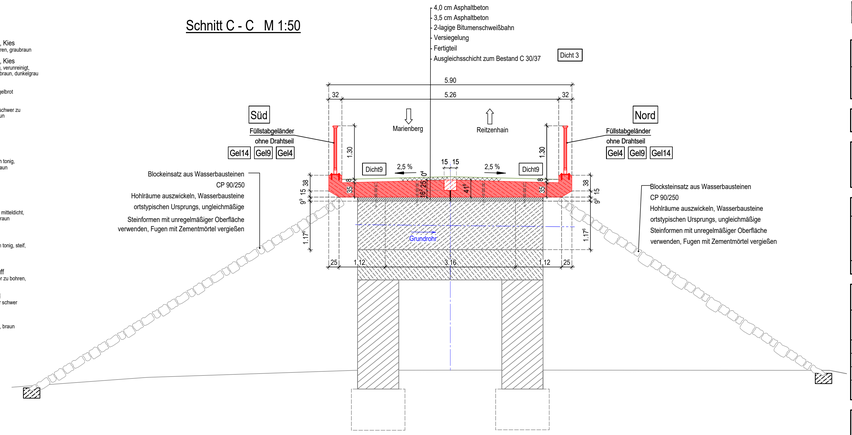

Schnitt D - D M 1:50

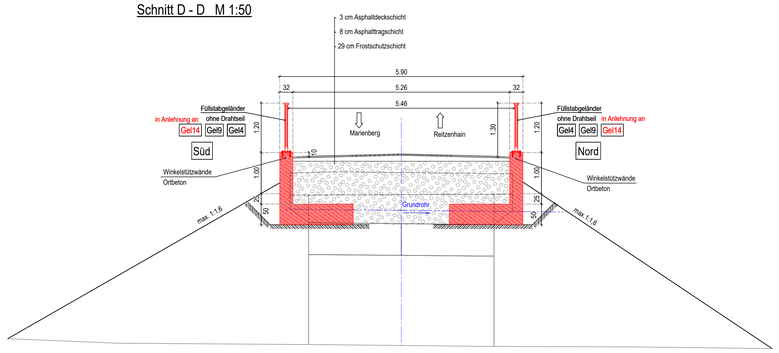

Detail - Gel 14

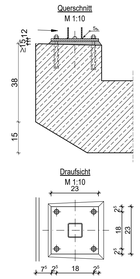

Pfosten ggf. als Vollprofil

Bohrung Ø 20 zur Entwässerung des Pfostens

Sechskantmutter M12, Scheibe 13

Fußplatte 230x230x12, Bohrung gemäß Dübelzulassung

Mörtel nach ZTV-ING 8-6

Verbundanker M12 oder Betonschraube M12 mit Bohrlochvergussmasse. *)

*) Bohrlochvergussmasse muss frost- und tausalzbeständig sein und das Bohrloch dauerhaft wasserdicht verschließen.

0m 0,5m 1m M 1:5

0m 5m 10m M 1:50

Zeichenerklärung

- Baugrenze
- Flurstücksgrenze
- Geh-/ Radweg Neubau
- Bankett
- Abbruch

Alle Maße sind vor Ort zu überprüfen!

Maßnahmen nach Plan "Rekonstruktion des Überbaus" von 1979 der Brückenmeisterei Flöha

Sichtflächengestaltung

Fertigteile	Sichtflächen glatt geschalt bzw. abgezogen

Das Bauwerk liegt in keiner Erdbebenzone und in Windzone 2

Darstellung der Boden- und Gesteinsarten in den Schichtenprofilen der Bodenaufschlüsse nach dem geotechnischen Bericht der IBES Baugrundinstitut Freiberg GmbH Chemnitz vom 26.07.2019, Projekt-Nr.: 70-18-214

Bodenkennwerte/ geotechnische Bemessungswerte

Bauteil / Achse / Bodenart	Bodenart	γ_k / γ'_k	φ'_k	c'_k	δ_k	k_{sk}	σ_{Rd}	q_{sk}	q_{bk}
	---	kN/m³	°	kN/m²	°	MN/m³	kN/m²	MN/m²	MN/m²
Hinterfüllung	Kies	20/10	30	0	0	--	--	--	--

Baustoffangaben

Bauteil:	Beton	Expositionsklassen Feuchtigkeitsklasse	Entwicklung der Betonfestigkeit	Baustahl	Betonstahl	Spannstahl
Aufbeton, Auflagerbank, Überbau	C30/37	XC4, XF1, WA	r ≤ 0,3	——	B500B	——
Winkelstützwand	C25/30	XC4, XF1, WA	r ≤ 0,3	——	B500A	——
Sauberkeitsschicht	C12/15	X0	——	——	——	——
Vorspannung	~~längs / quer~~					

Bauwerksdaten Ertüchtigung

Bauart:		Stahlbeton ~~Spannbeton~~ ~~Stahl~~ ~~Verbund~~
Einwirkung Verkehrslast		DIN EN 1991-2 Fußgängerlast mit Sonderfahrzeug
Verkehrskategorie DIN EN 1991-2		-
Verkehrsart DIN EN 1992-2/NA		Radweg
Klasse Anprallast Fahrzeugrückhaltesysteme DIN EN 1991-2		-
Einzelstützweiten (⊥)	(m)	7.22
Gesamtlänge zw. Endauflagern (⊥)	(m)	14.28
Lichte Weite zw. Widerlagern (⊥)	(m)	6.52
Kleinste Lichte Höhe	(m)	4.14 < 4.50
Kreuzungswinkel	(gon)	100
Breite zw. Geländern	(m)	5.46
Brückenfläche	(m²)	78

Lagebezug:	ETRS 89_UTM 33	Höhenbezug:	DHHN 92
Grundplan hergestellt:	10 / 2015 - 01 / 2016	Ergänzungen:	06 - 07 / 2022

make int VERMESSUNGSGESELLSCHAFT mbH
Conrad-Claus-Straße 13
09337 Hohenstein-Ernstthal
Tel.: 03723 / 42567

Index	Planänderung	Datum	Name
A	------	---	---
B			
C			
D			
E			

Für die Richtigkeit der Planbearbeitung:

AIA-Aue GmbH
Architektur Tragwerksplanung Tiefbau
Wettinstraße 15 • 08209 Auerbach/Sachsen
Tel.: 03771/15802 Fax: 03771/15802-118
E-Mail Hochbau: aia-hochbau@t-online.de
E-Mail Tiefbau: aia-tiefbau@t-online.de
Aue,

Auftragnehmer:

In bautechnischer Hinsicht geprüft:
siehe Prüfbericht ... vom ...
(Ort, Datum)
(Prüfingenieur)

Gesehen:
(Ort, Datum)
(Auftraggeber)

Die Gleichstellung dieses Planes mit den Prüfplänen des Prüfingenieurs sowie die Berücksichtigung der Eintragungen des AG wird bestätigt.
Aue, 02.09.2024
(Auftragnehmer AIA)

Als Ausführungsplan gekennzeichnet (ZVBE-SB895, Nr.9.2)
(Ort, Datum)
(Auftraggeber)

Die Übereinstimmung dieses Planes mit der Bauausführung wird bestätigt.
(Ort, Datum)
(Auftragnehmer)

Bauherr:
Straßenbauverwaltung
Große Kreisstadt Marienberg
Markt 1
09496 Marienberg

Baumaßnahme:
B 174 - Radweg Marienberg - Reitzenhain 1. BA
BW 05 - Instandsetzung Brücke "Kohlenstraße"

AUSFÜHRUNGSPLANUNG

Bauwerksnummer: MAB 048
Auftragsnummer: 2 24 2 1046

Art des Planes / Bauteil:
Bauwerksplan
Draufsicht, Schnitte, Ansichten

	Datum	Name	Maßstab:
bearbeitet:	Dez. 2024	Hölig	1:50 / 1:10 / 1:5
gez.:	Dez. 2024	Schmidt	Plan-Nr.:
geprüft:	Dez. 2024	Fischer	AUPL - BW 01

NUR ZUR INFORMATION
ANGABE zum LV