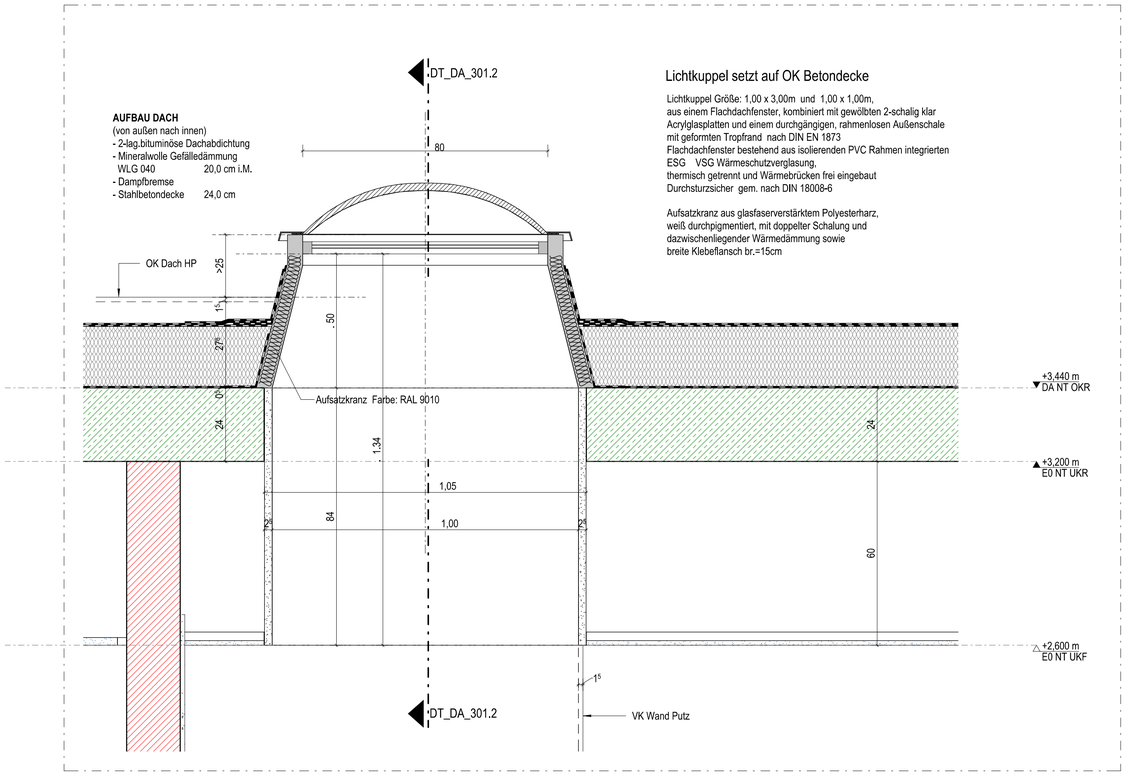

Lichtkuppel setzt auf OK Betondecke

Lichtkuppel Größe: 1,00 x 3,00m und 1,00 x 1,00m,
aus einem Flachdachfenster, kombiniert mit gewölbten 2-schalig klar
Acrylglasplatten und einem durchgängigen, rahmenlosen Außenschale
mit geformten Tropfrand nach DIN EN 1873
Flachdachfenster bestehend aus isolierenden PVC Rahmen integrierten
ESG VSG Wärmeschutzverglasung,
thermisch getrennt und Wärmebrücken frei eingebaut
Durchsturzsicher gem. nach DIN 18008-6

Aufsatzkranz aus glasfaserverstärktem Polyesterharz,
weiß durchpigmentiert, mit doppelter Schalung und
dazwischenliegender Wärmedämmung sowie
breite Klebeflansch br.=15cm

DA_301.1 Lichtkuppel Umkleidetrakt

M. 1 : 10

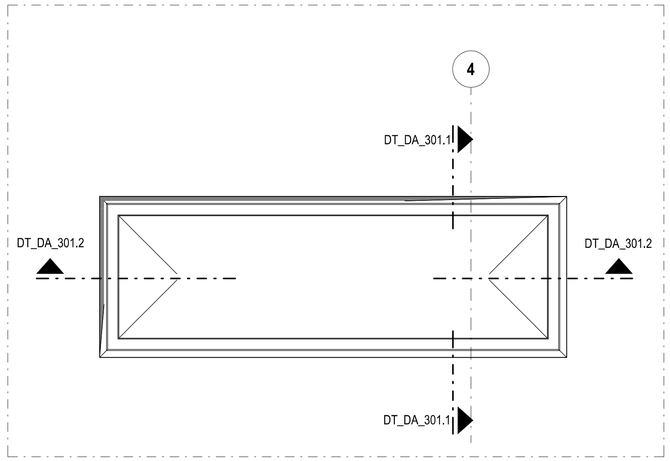

DA_301 - Dachaufsicht

M. 1 : 20

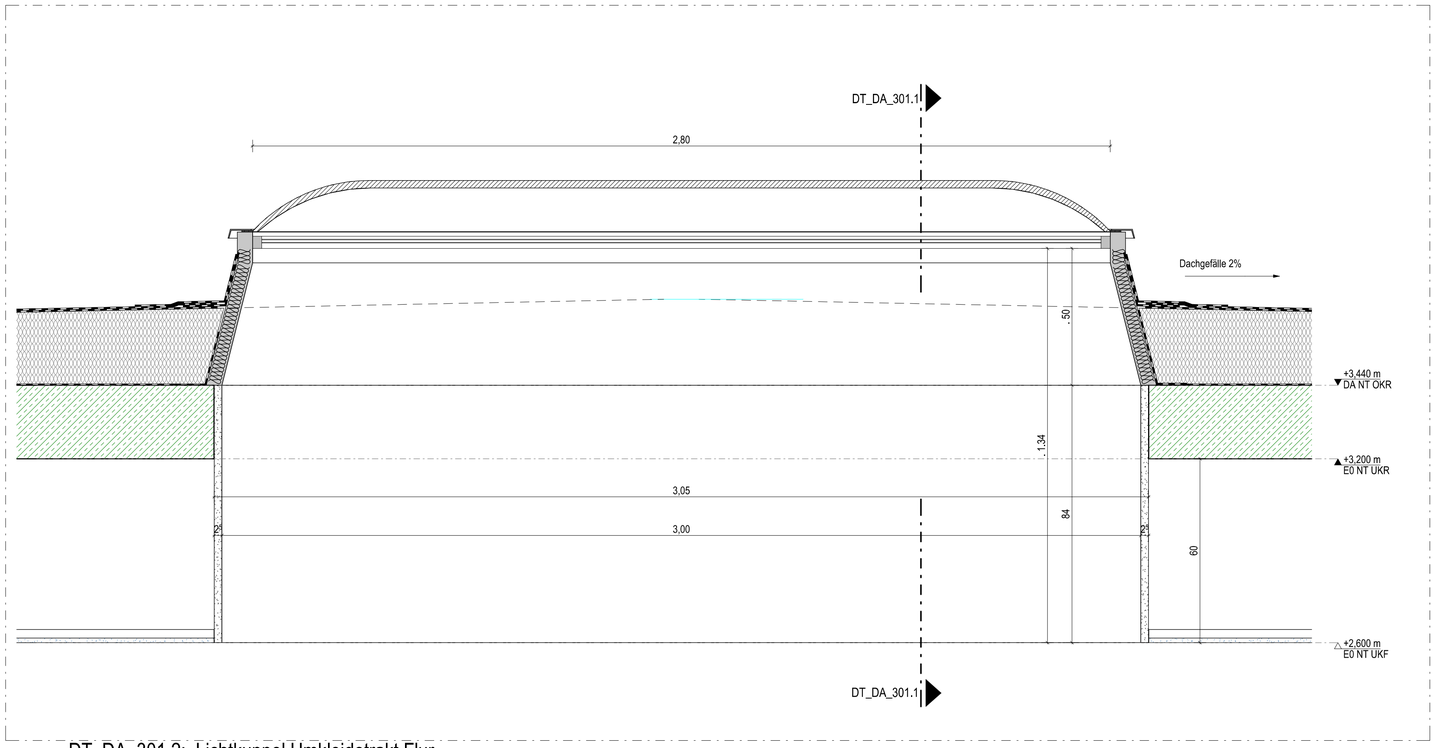

DT_DA_301.2; Lichtkuppel Umkleidetrakt Flur

M. 1 : 10

Legende

Bauteile		Mauerwerk/ Verblender	GDF	Gebäudedehnfuge
		Stahlbeton/ Fertigteil	FBF	Feldbegrenzungsfuge
		Dämmung weich	DF	Dehnfuge
		Dämmung hart	ÜZ	Überzug
		Trockenbau	UZ	Unterzug
		Abdichtung		
Allgemein	FG	Fugenglattstrich	RO	Rollladen
	RH	Raumhoch	MA	Markise
	BL	Blende	AR	Außenraffstore
	OL	Oberlicht	RR	Regenfallrohr
	SSK	Schallschutzklasse		Bewegungsfläche Rollstuhlfahrer 1,50 x 1,50
	BE	Bodeneinlauf		
	DT_5	Detail Nr / Plan Nr	M	Motorantrieb
		Klärungsbedarf		Änderungen
Höhen-Angaben	2,150 m OKF	Oberkante Fertig	UKF	Unterkante Fertig
	2,000 m OKR	Oberkante Roh	UKR	Unterkante Roh
	2,150 m OKF	OK Fertigfußboden	HP	Hochpunkt
	2,000 m OKRD/	OK Rohdecke/	TP	Tiefpunkt
	OKRG	OK Rohgründung	lI.H.	Lichte Raum Höhe (OKF bis UKF)
	BRH	OKF bis OK Fensterbank	r.H.	Roh Raum Höhe (OKF bis UKR)
Brandschutz	F30	Wand-feuerhemmend	RWA	Rauch-Wärme-Abzugsanlage
	F90	Wand-feuerbeständig	RS	Rauchschutztür
	BBW	Bauteil in Bauart einer Brandwand	T90/T30	Brandschutztüren
	BW	Brandwand	DS	Dicht- und selbstschließende Tür
	A/B	nicht brennbar/brennbar (Brandklasse)	D	Dichtschließende Tür
			F	Feuerlöscher
Türen	E0.01.1	Ebene.Raumnr.Türnummer		Tür mit Glasausschnitt
	NA	Notausgang	FSA	Feststellanlage
	DTA	Drehtürantrieb	FLS	Freilaufschließer
	lt. D.	lichter Durchgang	OTS	Obentürschließer
Dach	DE	Dacheinlauf	dr	Druckströmung Regenentw.
	DE-N	Dacheinlauf Notentwässerung	fr	Freispiegel Regenentw.
	SP	Speier Notentwässerung	SK-E	Sekurant Einzelanschlagpunkt
	LK	Lichtkuppel	SK-H	Sekurant Horizontal-Seilsystem

Durchbrüche:

Hinweis:
Es werden alle Wanddurchbrüche aus dem betreffenden Geschoss beschriftet und vermaßt.

In den Grundrissen werden i.d.R nur die Bodendurchbrüche beschriftet und vermaßt, die sich unter der Schnittebene befinden.

Durchbruchssymbole

unter Schnitt-ebene	über Schnitt-ebene	
		WD = Wanddurchbruch (TD = Trägerdurchbruch)
		WS = Wandschlitz (TS = Trägerschlitz)
		BD = Bodendurchbruch
		BS = Bodenschlitz
		KB = Kernbohrung

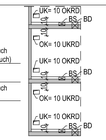

Durchbruch Zuordnung

A = Architektur	P = Sprinkler
H = Heizung	M = Medien
L = Lüftung/ K = Kälte	B = Badetechnik
E = Elektro	Summe
S = Sanitär	Unklar

OK = Oberkante UKRD = Unterkante Rohdecke
UK = Unterkante OKRD = Oberkante Rohdecke

Hinweise zur Ausführung:
Alle Maße sind am Bau zu prüfen! Vor der Bauausführung sind Unstimmigkeiten mit dem Planverfasser zu klären! Für die Einhaltung der Maße haftet allein der Unternehmer! Angaben zu Durchbrüchen im Rohbau-Stb. sind aus den Schalplänen zu entnehmen! Installations- und Schachtwände sind erst nach Leitungsmontage zu schließen!

Index	Ergänzungen|Änderung	Gez.|Gepr.	Datum
0	BAUFREIGABE	fe	30.10.2024
V1	Planausagabe DA	fe	30.10.2024

Plan Nr. | Index
232011_A5_DT_DA_301_ 0

OK FF = ±0,00 m = +38,00m ü. NHN

Projekt
Neubau Dreifachturnhalle Gronau
Marschallstraße 70
48599 Gronau (Westf.)

Projekt Nr.
232011

Bauherr
Wittekindshof - Diakonische Stiftung
Zur Kirche 2
32549 Bad Oeynhausen

Telefon 05734 61 0 | E-Mail: info@wittekindshof.de

Planverfasser

Status | Inhalt
Ausführungsplanung Architektur
Lichtkuppel Umkleidetrakt

Dateiname
232011_A5_DT_DA_301_ 0

gez.| Datum fe | 30.10.2024
gepr.| Datum sb | 30.10.2024

Maßstab | Plan-Gr.
1:20 | 841 x 594