Schnitt 1.1
M 1:50

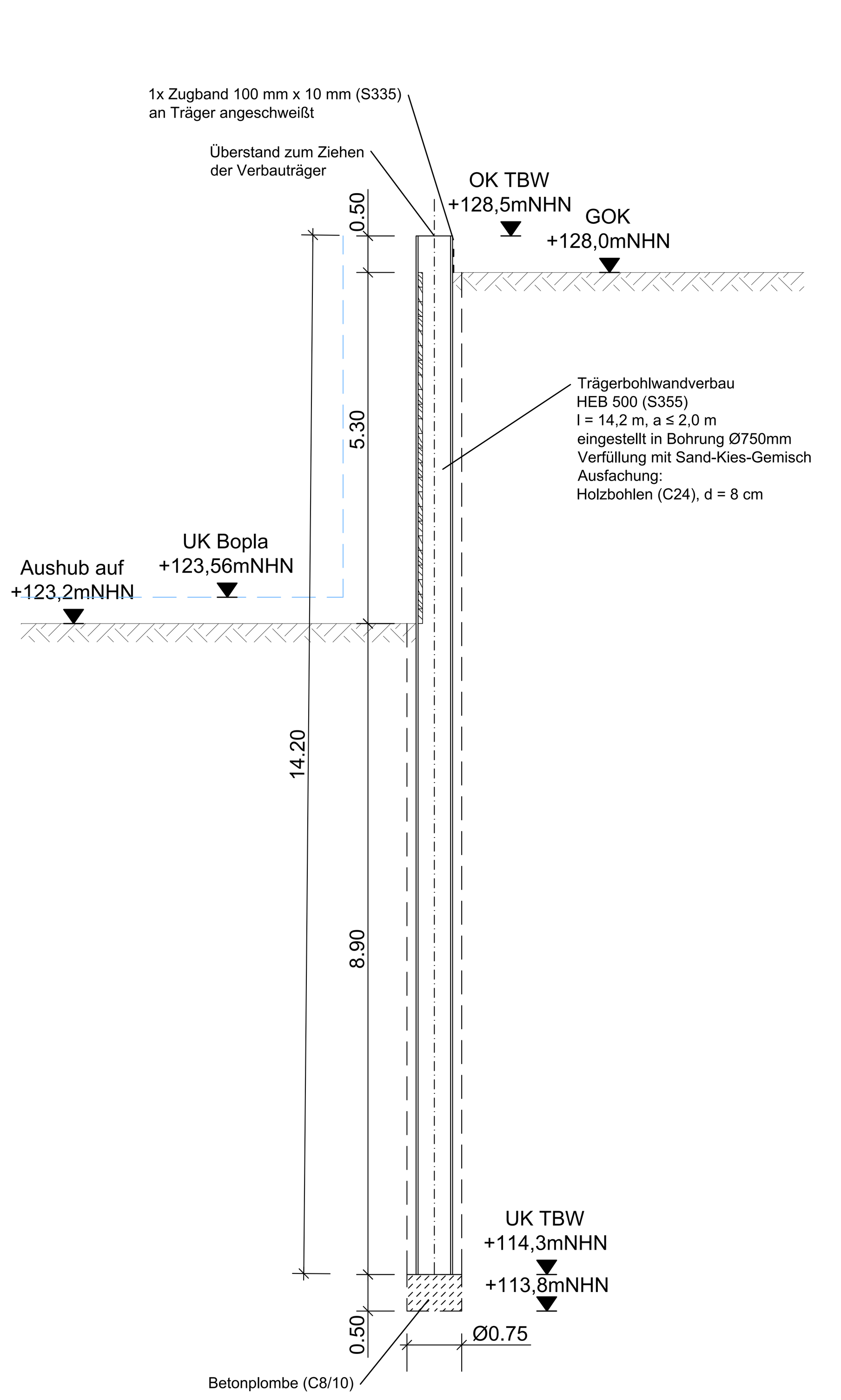

Schnitt 1.2
M 1:50

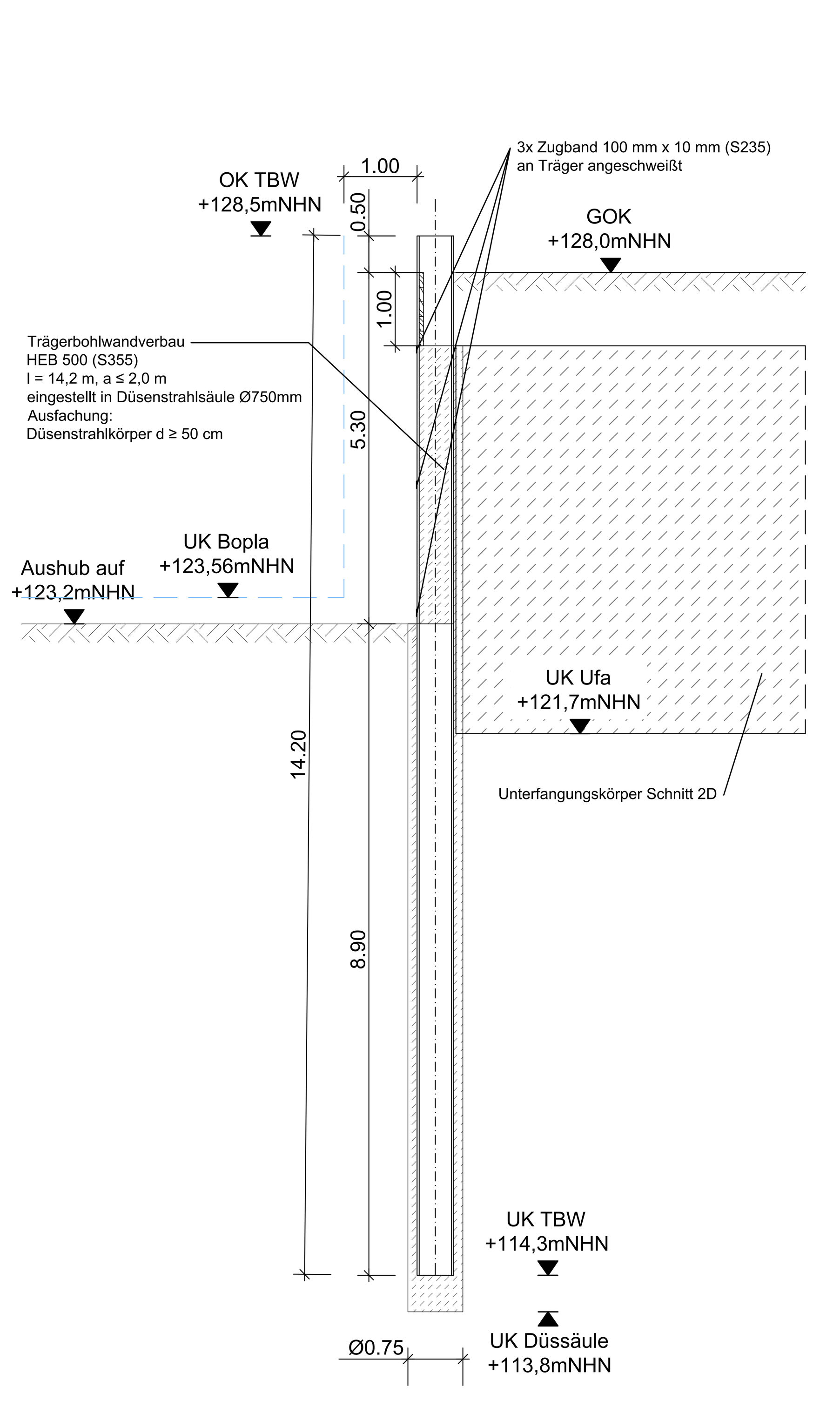

Schnitt 2A
M 1:50

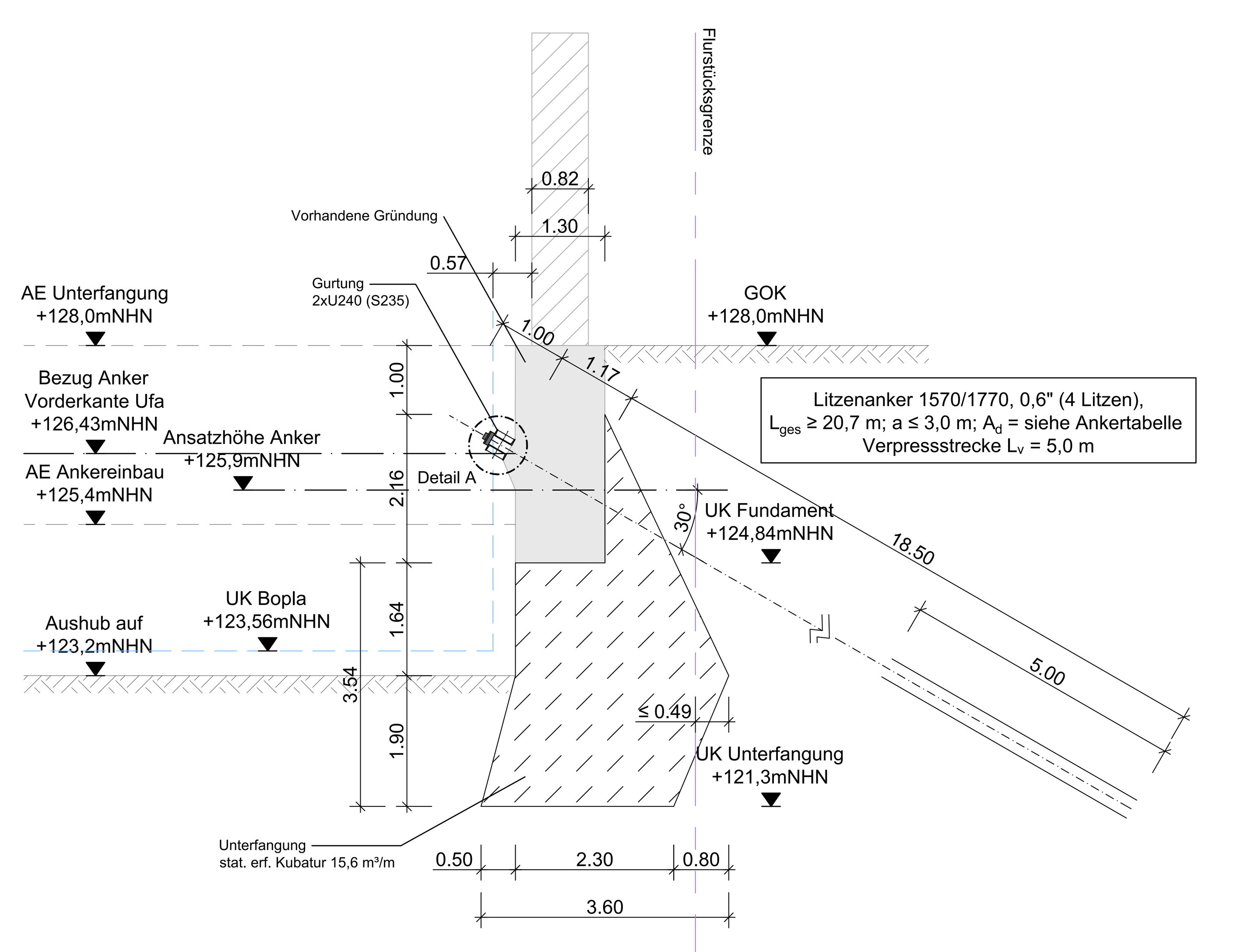

Schnitt 2B
M 1:50

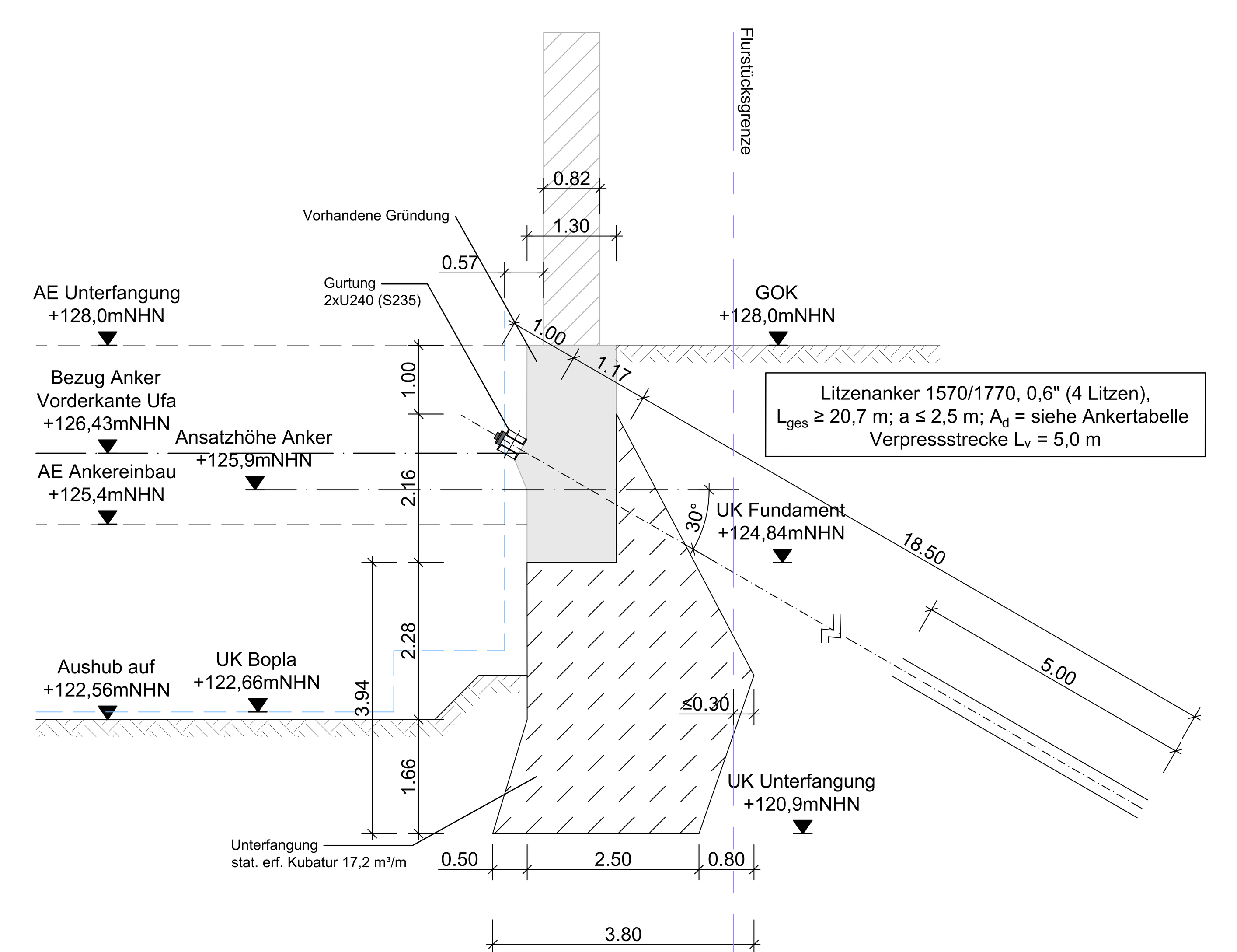

Detail A
M 1:20

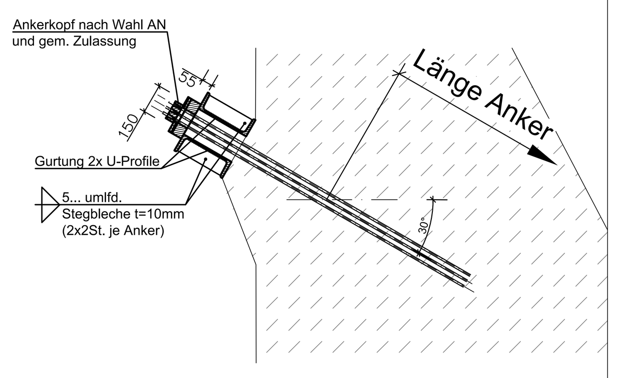

Detail B
M 1:20

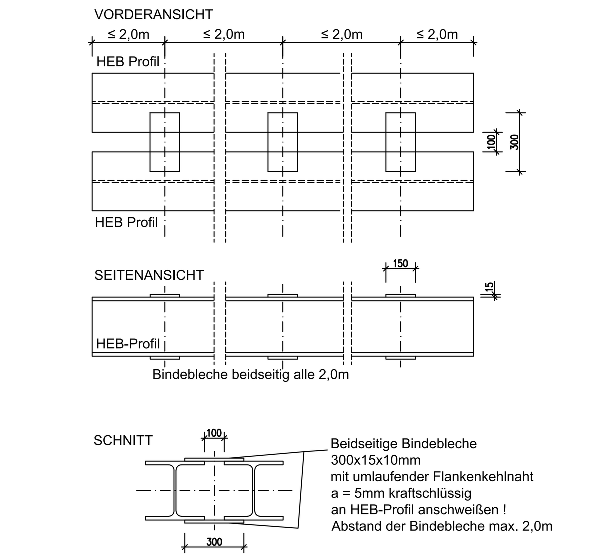

Verbindung der U-Profile (Gurtung)
M 1:20

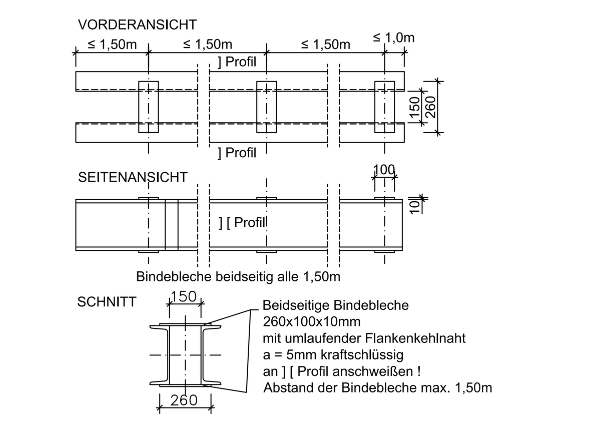

Schnitt 2C
M 1:50

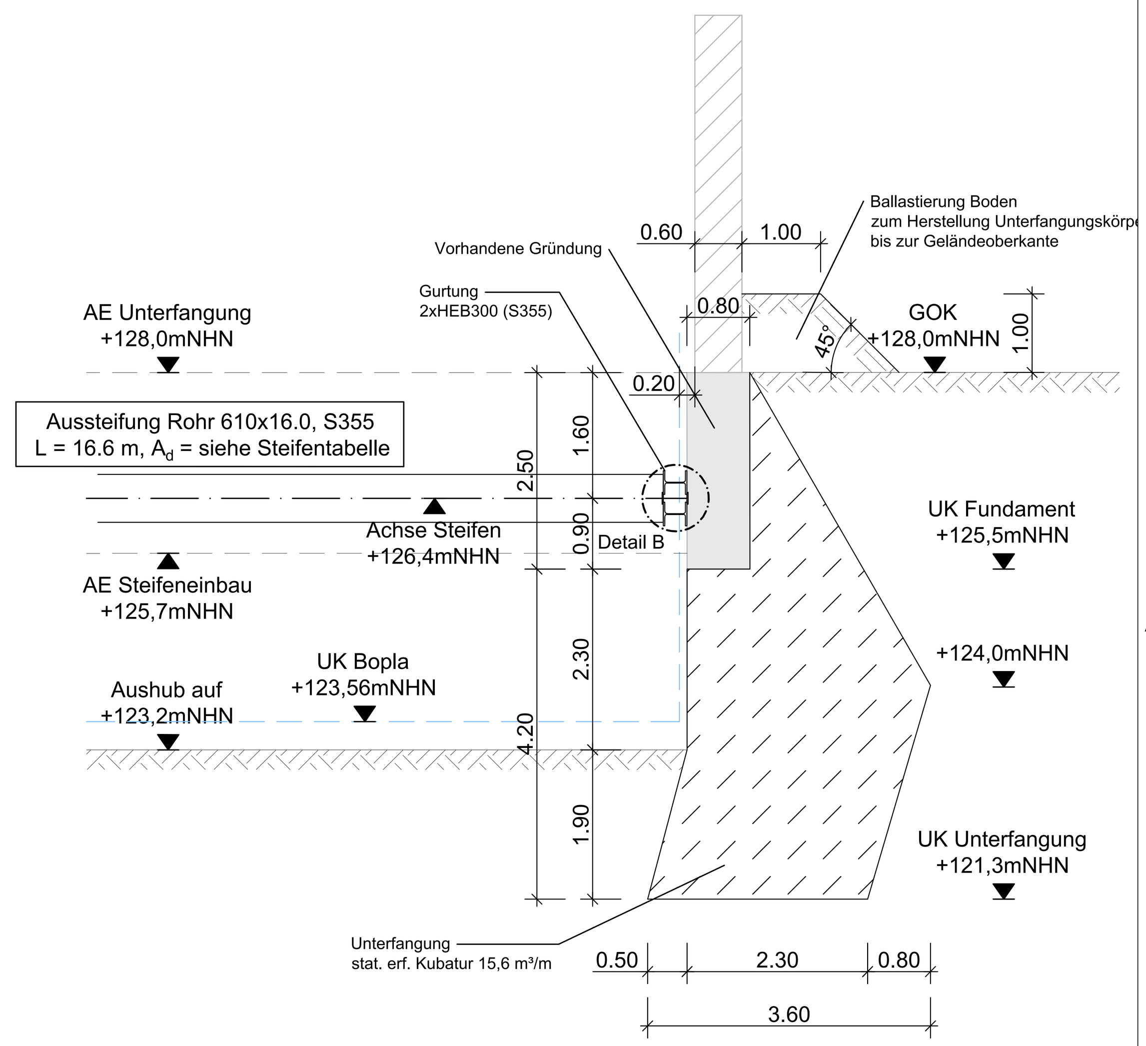

Schnitt 2D
M 1:50

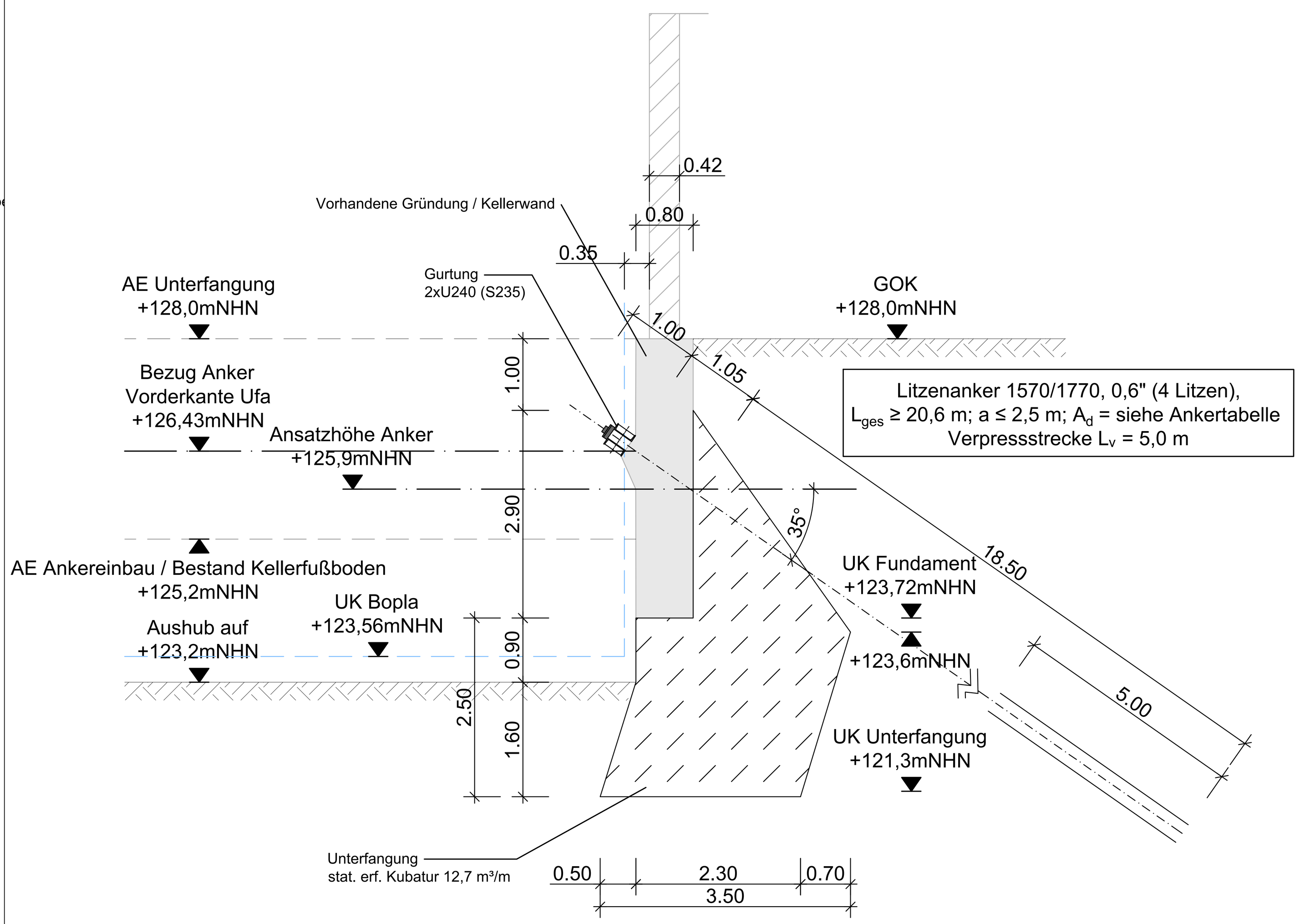

Schnitt 3.1/3.2
M 1:50

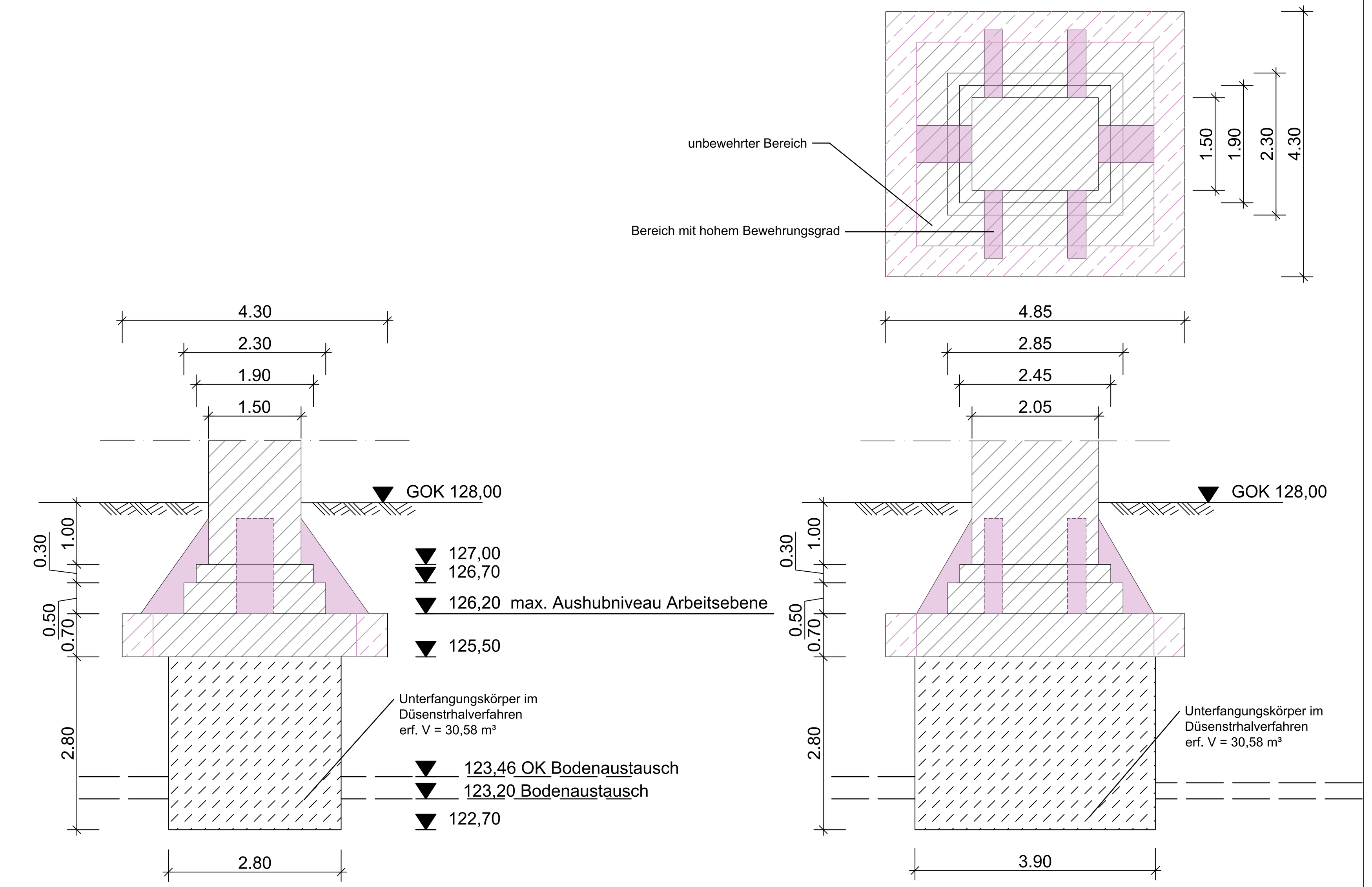

Schnitt 3.1

Schnitt 3.2

Trägertabelle

Pos.	Bezeichnung gemäß DIN EN 10 034	Schnitt	Stahlgüte	OK	UK Träger	Einzellänge	Anzahl	*Gewicht	Gesamtgewicht
				m NHN	m NHN	m	Stk	kg/m	to
TR1-1 bis TR1-9	HEB500	1	S355	128,50	114,30	14,20	9	187,3	23,94
*DIN- Gewicht									23,94

Gurtungstabelle

Pos.	Bezeichnung gemäß DIN EN 10 034	Schnitt	Stahlgüte	Länge [m[	*Gewicht [kg/m]	Gesamtgewicht [kg]
G2A-1	2xU240	2A	S235	10,56	66,40	701,18
G2A-2	2xU240	2A	S235	25,00	66,40	1660,00
G2A-3	2xU240	2A	S235	5,32	66,40	353,25
G2B-1	2xU240	2B	S235	8,58	66,40	569,71
G2B-2	2xU240	2B	S235	7,50	66,40	498,00
G2C-1	2xHEB300	2C	S355	26,50	234,00	6201,00
G2D-1	2xU240	2D	S235	26,36	66,40	1750,30
*DIN- Gewicht						**11733,45**

Steifentabelle

Pos.	Bezeichnung gemäß DIN EN 10 210-2	Schnitt	Stahlgüte	Länge [m[	*Gewicht [kg/m]	Steifenkraft [kN] (Regellast + Temparatureinwirkung)	Gesamtgewicht [kg]
S1	Rohr 610x16,0	2C	S355	16,17	234,00	1274,0	3783,78
S2	Rohr 610x12,5	2C	S355	11,93	184,00	1505,1	2195,12
S3	Rohr 457x16,0	2C	S355	7,70	174,00	1154,1	1339,80
S4	Rohr 355,6x12,5	2C	S355	3,45	106,00	932,1	365,70
*DIN- Gewicht							**7684,40**

Ankertabelle

Anker Nr.	Schnitt	Ansatzpunkt	Stk.	Anzahl Litzen	Ankerkraft (H)	Einflussbreite	Ankerkraft	Festlegefaktor	Festlegkraft	Prüfkraft	Bohrlänge	Überstand	Verank.länge	Lieferlänge	Ankerneigung	
		(mNHN)		n x 0,6"	kN/m	m	kN	-	kN	kN	m	m	m	m	vertikal	horizontal
AK2A-1 bis AK2A-4	2A	125,90	4	4	108,9	2,64	332	0,80	266	365	19,70	1,00	5,00	20,70	30,00	0,00
AK2A-5, AK2A-11	2A	125,90	2	4	108,9	2,27	286	0,80	229	314	19,70	1,00	5,00	20,70	30,00	0,00
AK2A-6 bis AK2A-10	2A	125,90	5	4	108,9	3,00	377	0,80	302	415	19,70	1,00	5,00	20,70	30,00	0,00
AK2A-12, AK2A-14	2A	125,90	2	4	108,9	2,36	296	0,80	237	326	19,70	1,00	5,00	20,70	30,00	0,00
AK2A-13	2A	125,90	1	4	108,9	1,71	215	0,80	172	237	19,70	1,00	5,00	20,70	30,00	0,00
AK2A-15, AK2A-16	2A	125,90	2	4	108,9	2,66	334	0,80	268	368	19,70	1,00	5,00	20,70	30,00	0,00
AK2B-1 bis AK2B-4	2B	125,90	4	4	131,6	2,15	326	0,80	261	359	19,70	1,00	5,00	20,70	30,00	0,00
AK2B-5 bis AK2B-7	2B	125,90	3	4	131,6	2,50	380	0,80	304	418	19,70	1,00	5,00	20,70	30,00	0,00
AK2C-1	2C	126,40	1	5	703,4	1,00	812	0,80	650	893	20,50	1,00	8,00	21,50	30,00	0,00
AK2D-1, AK2D-5	2D	125,90	2	4	127,8	2,42	378	0,80	302	415	19,60	1,00	5,00	20,60	35,00	0,00
AK2D-2 bis AK2D-4, AK2D-6 bis AK2D-9	2D	125,90	7	4	127,8	2,50	390	0,80	312	429	19,60	1,00	5,00	20,60	35,00	0,00
AK2D-10 bis AK2D-11	2D	125,90	2	4	127,8	2,01	314	0,80	251	345	19,60	1,00	5,00	20,60	35,00	0,00
		∑	35 Stk											724,2 m		

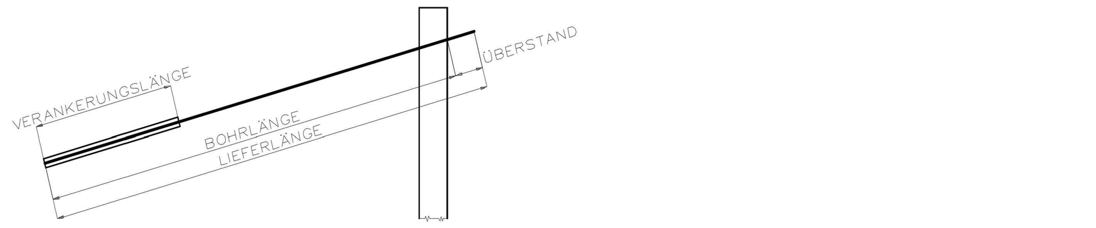

Berechnungsansatz der Verkehrslast an OK Gelände:

► p = 10 kN/m²

Dieser Ansatz beinhaltet auch ersatzweise folgende Belastung aus Straßen- und Schienenverkehr sowie Baustellenverkehr und Baubetrieb:

zulässige Belastung aus Straßen- und Schienenverkehr (EAB, EB 55)

- Einzelachslast ≤ 11,5t
- Doppelachslast ≤ 16,0t
- Dreifachachslasten ≤ 21,0t
- Straßenbahnen bei einem Mindestabstand von 0,6 m

zulässige Belastung aus Baggern und Hebezeugen (EAB, EB 57)

Folgende Abstände von der Baugrubenwand müssen eingehalten werden:
1.50 m bei einem Gesamtgewicht von 10 t
2.50 m bei einem Gesamtgewicht von 30 t
3.50 m bei einem Gesamtgewicht von 50 t
4.50 m bei einem Gesamtgewicht von 70 t

Mindestabstand für den Baustellenverkehr 1,0 m.
Für Abstände bei Baggern und Hebezeugen gilt EAB, EB57 !

► Lastbild für

Schnitt 1

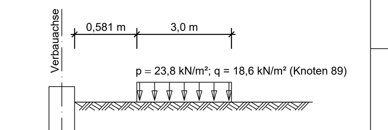

► Lastbild für Böschung

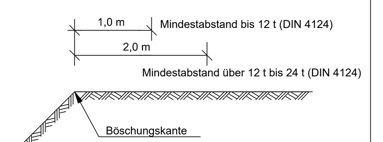

Munitions- und Leitungsfreiheit sind vor Baubeginn sicherzustellen!
Genaue Lage der Leitungen ist vor Ort durch Schürfe zu ermitteln.

Dieser Plan gilt nur in Verbindung mit der statischen Berechnung. Alle Maße sind vor Ort auf ihre Richtigkeit zu überprüfen. Bei der Ausführung der Baugrubenkonstruktion sind die entsprechenden Herstellungstoleranzen einzuhalten! Alle Maße und Längen beziehen sich auf das unverformte Ausgangssystem. Das genaue Aushubniveau ist je nach Mächtigkeit der Auffüllung mit dem geotechnischen Sachverständigen abzustimmen. Ergibt sich daraus erforderlicher tieferer Aushub ist mit dem Planaufsteller Rücksprache zu nehmen.

Es ist eine Absturzsicherung anzuordnen! (Verbau/Böschung)

Die Baugrubensohle ist durch einen geotechnischen Sachverständigen abnehmen zu lassen.

Einbau der Holzausfachung erfolgt parallel zum Aushub und ist kraftschlüssig mit Material der Bodengruppe GE/GE zu hinterfüllen!

Bauablauf:

- Bohren und Einstellen der Verbauträger auf Betonplombe und Verfüllung der Trägerbohrung von GOK (~128,0 m NHN).
- Einbau des Zugbandes
- Herstellen der Düsenstrahlunterfangung von 128,0 m NHN im Mittel
- Einstellen der Verbauträger Schnitt 1 in Düsenstrahlsäulen und Herstellen der Düsenstrahlausfachung
- Zwischenaushub bis 125,4 NHN für Ankereinbau der Unterfangung im Bereich Schnitt 2A und 2B
- Einbau Anker und Gurtung
- Zwischenaushub bis 125,7 NHN für Steifeneinbau der Unterfangung im Bereich Schnitt 2C
- Einbau Steife und Gurtung
- Einbau Anker und Gurtung Schnitt 2D vom Niveau des bestehenden Kellerfußbodens

- Endaushub und Einbau der Bohlen in die Trägerbohlwand
- Geometrische Anpassung der Kubatur der Einzelfundamente auf Soll-Kubatur
- Einbau Bodenaustausch sowie der Flächendränage gemäß Werksplanung Wasserhaltung
- Herstellen geplanter Neubau bis Decke über UG
- Verfüllen Arbeitsräume bis GOK und Rückbau der Bohlen
- Ziehen der Verbauträger bzw. Kürzen bis 2 m unter GOK

Zugehörige Pläne:
013754g001_003_--_5_TIE_BAUG_001_B_F Baugrubenplanung Grundriss

Plangrundlage:
013754g001_02_--_5_TIE_BAUG_005_F_F Baugrubenplanung.dwg
013754g001_03_--_5_ARC_BAUG_002_-_F_Lage Baucontainer.dwg
013754g001_03_--_5_ARC_GRUG_200_-_V_Grundriss UG.dwg

± 0,00 OK FFB EG = 129,36 m ü. NHN

Index	Art der Änderung	Datum	Name
B	Einarbeitung Korrekturanmerkungen Prüfingenieur	17.06.24	Ries
A	Darstellung Flurstücksgrenze in Schnitt 2A	05.06.24	Ries

Objekt

Messehalle 12 - Umbau zu einem Büro- und Laborkomplex, 3. Bauabschnitt
Perlickstraße / Puschstraße
04103 Leipzig

Auftraggeber

LGH Leipziger Gewerbehof GmbH & Co. KG
Mommsenstraße 6
04329 Leipzig

Architekt

S&P Ingenieure + Architekten
Leipzig • Dresden • Potsdam • Zwickau
S&P Sahlmann Planungsgesellschaft für Bauwesen mbH Leipzig
Rathenaustraße 19, 04179 Leipzig
Tel. 0341/45300-0 Fax 0341/45300-27

Fachplaner

GuD Geotechnik und Umweltgeologie GmbH
GuD Geotechnik und Umweltgeologie GmbH
Arthur-Hoffmann-Str. 170 D-04277 Leipzig
Telefon: 0341/30564-0 E-Mail: info@gudleipzig.de
Telefax: 0341/30564-109

Uebersicht

Planbezeichnung

Baugrubenplanung - Schnitte und Details

013754g001_03_--_5_TIE_BAUG_002_B_F Baugrubenplanung Schnitte

Leistungsphase

Ausführungsplanung

Datei:			Index:
013754g001_03_--_5_TIE_BAUG_000_B_F.dwg			B
gezeichnet: Ries	Datum: 24.05.2024	Format: 1540x841	Maßstab: 1:50/1:20