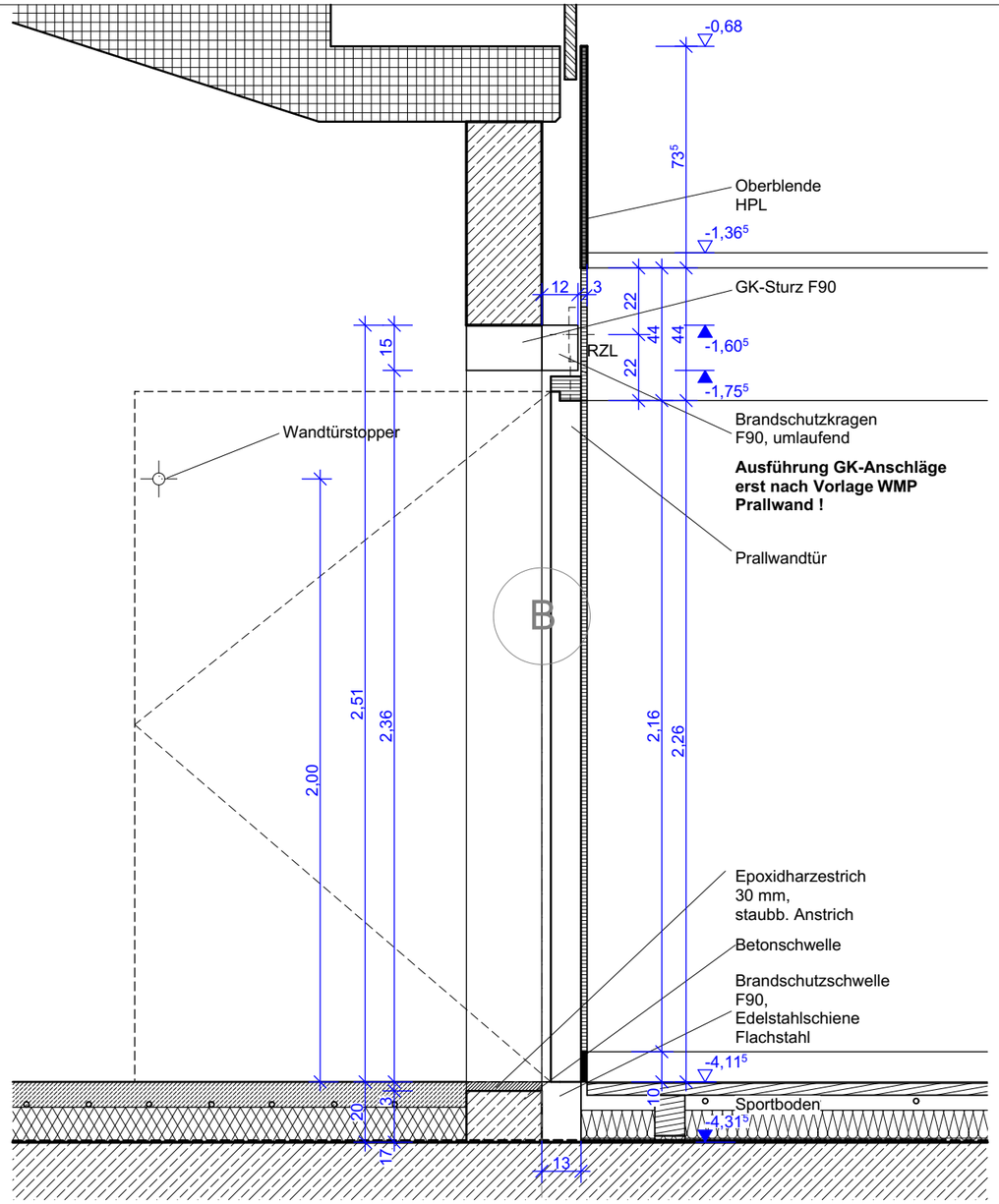

Vertikalschnitt

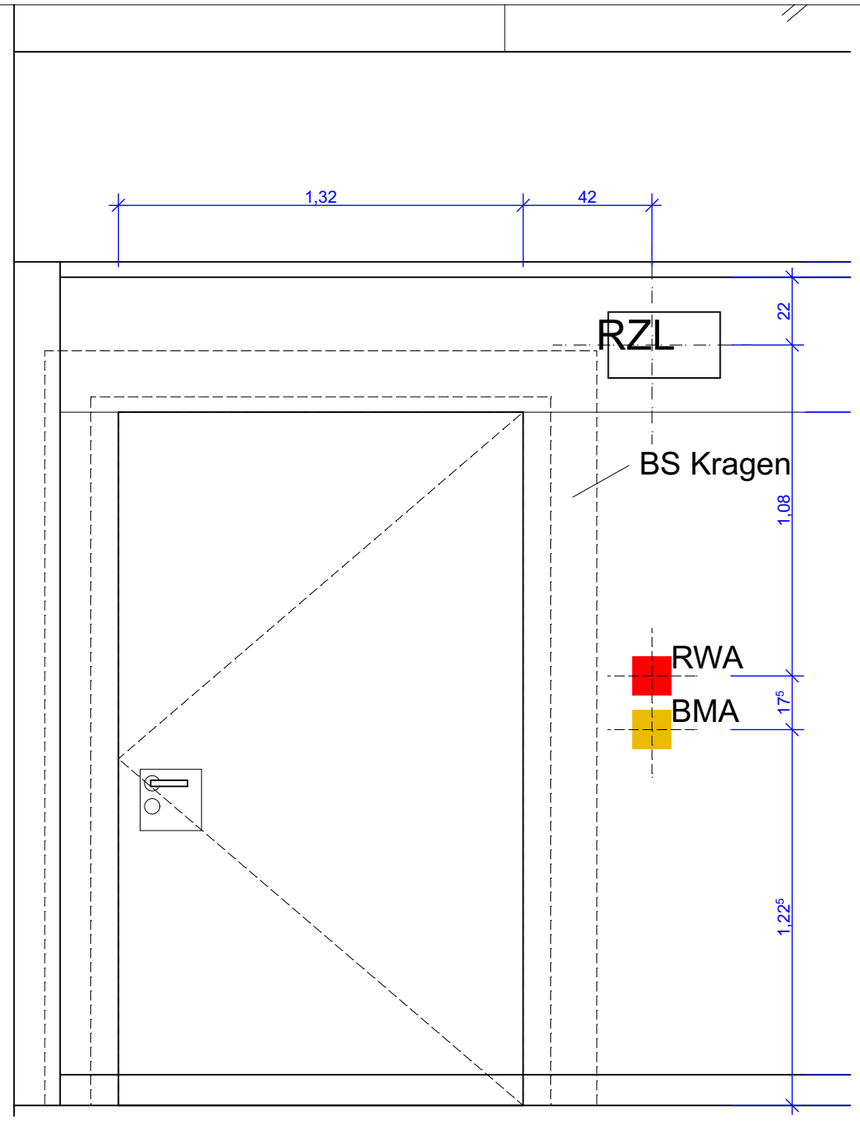

Ansicht Bandgegenseite

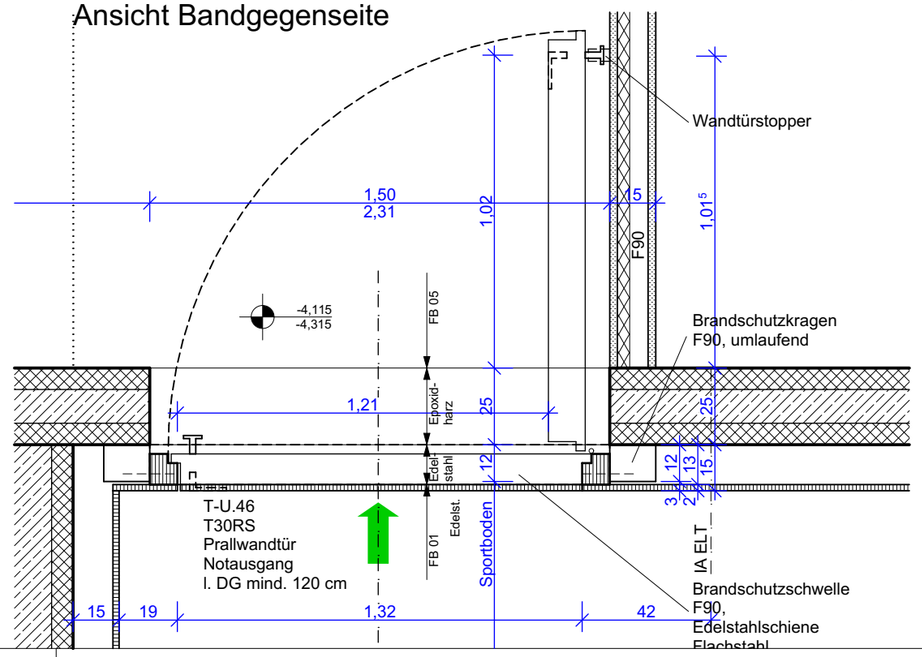

Horizontalschnitt

06.08.2024

01 Schwelle, BS-Kragen, ELT

BAUHERR	3-Feldsporthalle Oschatz Bahnhofstraße 1 04758 Oschatz
UNTERSCHRIFT / DATUM	
PLANINHALT	T - U.46 SH-Tür T30RS
MAINAHME	Stadtverwaltung Oschatz Neumarkt 1 04758 Oschatz
LIEGENSCHAFT / BAUWERK-BAUKÖRPER / BAUVERK	
FACHPLANER	
BEARBEITET	
PLANDATUM	11.03.2024
MASSTAB	1:20
PLANSTAND	5. Ausführungsplanung
FACHPLANER	01
PLANSTAND	64
CODIERUNG PLANTYP	D 511
KGR	300-
MAINAHMENNR	-
LIEGENSCHAFTSNUMMER	
IS-OBJEKT-NR	

Kein Ausführungsplan!
Nur als Anlage zum LV.