Faltstockzarge d=85mm, Einfachfalz, Schraubankerbefestigung
Tür mit Oberblende
Türblatt - stumpf - 959mm + Seitenlicht 550mm

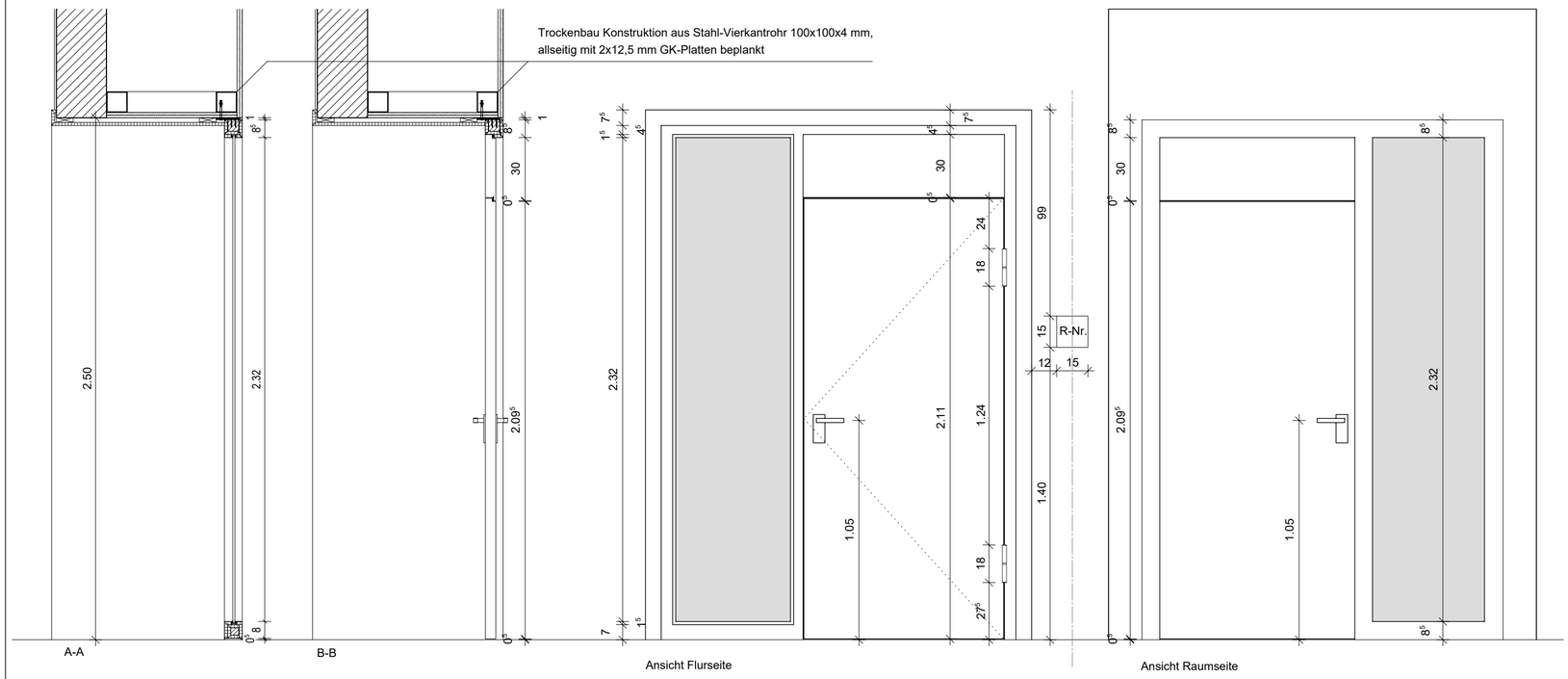

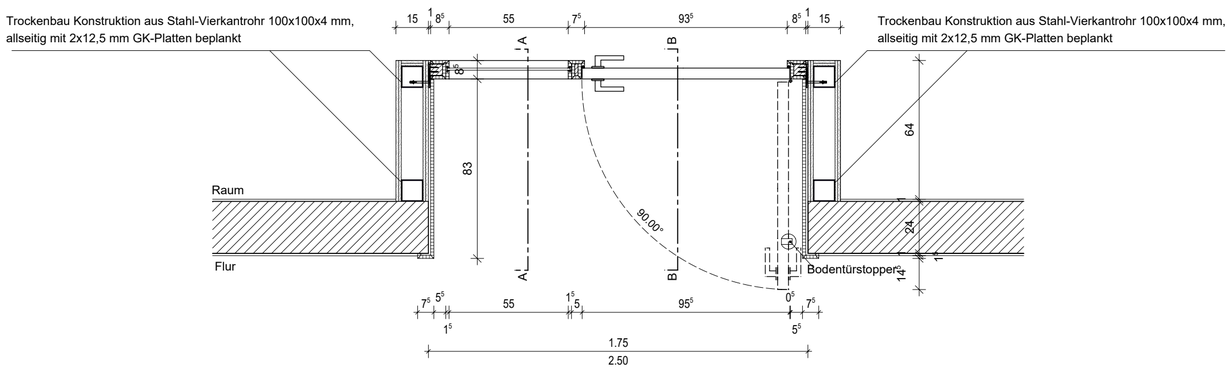

LEGENDE

SYMBOLE, LINIEN, SCHRAFF.:

- Bestand
- Mauerwerk
- Stahlbeton
- Beton
- Stahlbetonfertigteil
- Trockenbau
- Dämmung
- Mauerwerk Neu (Altbau)
- Stahlbeton Neu (Altbau)
- Dämmung Neu (Altbau)
- Ersatz Teilbereiche vom Fußbodenbelag
- Abbruch
- Abbruch
- Fußboden Teilabbruch
- Neue Decke bzw. UHD
- UHD Abbruch
- Brüstung Abbruch
- Neue Brüstung
- Neubau im Bereich Altbau
- Linie angenommen
- verdeckte Kante
- darüberliegende Kante
- OK Fertig-Fußboden
- OK Roh-Fußboden
- UK UHD bezogen auf OK Fertig-Fußboden
- Brandschutzanforderung F30, soweit nicht anders angegeben (Neubau)
- Brandschutzanforderung F30 (Altbau)
- Brandschutzanforderung F90
- Fluchtwegrichtung

- WS - Sommerlicher Wärmeschutz, man.
- WS - EL Sommerlicher Wärmeschutz, elektr.
- Verdunkl - EL Verdunklung, elektr.
- BLS Blendschutz, man.
- BLS-EL Blendschutz, elektr.
- Tür-Überstromgitter/Unterschnitt

DURCHBRÜCHE/SCHLITZE

- Wanddurchbruch "x"-WD b/h in cm
- Bodendurchbruch "x"-BD b/l in cm
- Deckendurchbruch "x"-DD b/l in cm
- Wandschlitz "x"-WS b/l cm

BRANDSCHUTZ

BM	Brandmelder gemäß ELT-Planung
DS	Dichtschließend
DSS	Dicht- und Selbstschließend
FL	Freilauf
FSA	Feststellanlage
RA	Rauchableitung
RD	Rauchdicht
F30	feuerhemmend
F60	hochfeuerhemmend
F90	feuerbeständig
T30	Feuerschutztür
T90	Feuerschutztür
T30-RS	Feuer- und Rauchschutztür
F90-A+M	Brandwand feuerbeständig

ABKÜRZUNGEN: A-Z

ATA	Autom.Türantrieb
Bst	Bestand
B	Breite
BA	Bodenablauf
BD	Bodendurchbruch
BK	Bodenkanal
BLS	Blendschutz
BP	Bodenplatte
BRH	Brüstungshöhe
BRK	Brüstungskanal
BS	Bodenschlitz
D	Decke
DA	Dachablauf
DD	Deckendurchbruch
DF	Dachflächenfenster
DH	Deckenhöhe
DK	Deckenkoffer
E	Elektro (Durchbr.)
ELT	Elektro
F	Fundament
FB	Fußboden
FFB	Fertigfußboden
FR	Fallrohr
H	Heizung
HBD	Holzbalkendecke
KH	Kämpferhöhe
L	Lüftung
LA	Lichtausschnitt
LB	Lichte Breite
LH	Lichte Höhe
NAL	Notablauf
OL	Oberlicht
OK	Oberkante
RoD	Rohdecke
RFB	Rohfußboden
RH	Rohbauhöhe ab OKFFB
RLT	Raumlufttechnik
S	Sanitär
SH	Scheitelhöhe
SLM	Sauberlaufmatte
Stg	Steigung(en)
TrSt	Treppenstufe
TS	Türschwelle
UDH	Unterdeckenhöhe
UHD	Unterhangdecke
UK	Unterkante
UZ	Unterzug
VK	Vorderkante
VM	Vormauerung
WA	Wandaussparung
WD	Wanddurchbruch
WS	Wandschlitz

MATERIAL:

CT	Zementestrich
FL	Fliesen
GK	Gipskarton
LI	Linoleum
MW	Mauerwerk
NS	Naturstein
PG	Putz, str.-fertig geglättet
STB	Stahlbeton
TB	Teppichboden

BESCHRIFTUNG: Fenster, Türen

054-T01	Raumnummer-Türnummer
054-F01	Raumnummer-Fensternummer

RAUMSTEMPEL:

054	Raumnummer
Gruppenraum 1	Raumname
F: 36.72 m²	Raumfläche
U: 24.49 m	Raumumfang
RH: 3.26 m	Raumhöhe OKFFB bis UKRD
B: Linoleum	Bodenbelag
D: Anstrich	Deckenbelag

Index	Änderung/Ergänzung	Datum	Name

Dieser Plan gilt nur in Verbindung mit den statischen Konstruktionsplänen und sämtlichen Detailplänen der Fachplaner.
Alle Maße sind vom Auftragnehmer verantwortlich am Bau zu prüfen, bzw. am Bau zu nehmen.
Die Anschlüsse sind gemäß aktueller Normen und Richtlinien und der Herstellerangaben herzustellen.
Unstimmigkeiten sind der Bauleitung vor Arbeitsbeginn mitzuteilen.Ile Maße beziehen sich, soweit nicht anders angegeben, auf den Rohbau ohne Putz oder Verkleidung.
Bestandsmaße sind Fertigmaße.
Maßangaben für Fensterbrüstungen, Fenster- und Türstürze beziehen sich grundsätzlich auf Oberkante Fertigfußboden.
Verwendete Schraffuren sind keine Verlegepläne. Sie markieren Flächen grundsätzlich verschiedener Art.

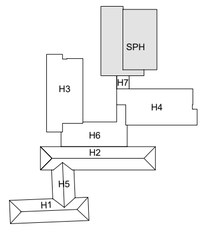

LAGE-HÖHENSYSTEM
OK FFB EG 0,00=152,16m ü. NHN im DHHN2016

LIEGENSCHAFT/BAUWERK/GEBÄUDETEIL
Oberschule Baruth - Schulgebäude
Am Park 3
02694 Malschwitz OT Baruth

LIEGENSCHAFTSNUMMER
L0048

BAUWERKSNUMMER/GEBÄUDETEIL
G01

MAßNAHME
Umbau und Erweiterung einer 2-zügigen Oberschule

MAßNAHMENUMMER
I23-040

KOSTENGRUPPE
300

PLANINHALT
Detail
Innenraumtür Typ 3

TEILPLAN
1/1

CODIERUNG PLANINHALT
DE-IT-Typ-3

MAßSTAB
1:20

FORMAT
594x420

STAND DER PLANUNG
Ausführungsplanung

INDEX
-

FACHPLANER

BEARBEITET/GEZEICHNET
KT

PLANDATUM
12.09.2024

UNTERSCHRIFT

ZUR BAUAUSFÜHRUNG FREIGEGEBEN

BAUHERR

GEPRÜFT NACH DOKUMENTATIONSRICHTLINIE LANDRATSAMT BAUTZEN

Landratsamt Bautzen
Gebäude- und Liegenschaftsamt

Bahnhofstraße 9
02625 Bautzen
Tel.: 03591 5251-23001
Fax: 03591 5250-23001

VORABZUG

DATUM UNTERSCHRIFT BEARBEITER HOCHBAU	DATUM UNTERSCHRIFT FACHINGENIEUR HOCHBAU	DATUM UNTERSCHRIFT BEARBEITER CAD

NAME DES LAYOUTS: M20
DATEINAME: I23-040.L0048.G01.IT-Typ-3.A.H300.DE.AE00.dwg